DICHTUNGS | SYSTEME

EINBAUHINWEISE

Quadro-Secura®

HAUSEINFÜHRUNG

- Quadro-Secura® E-BP-R Max
  für Gebäude ohne Keller

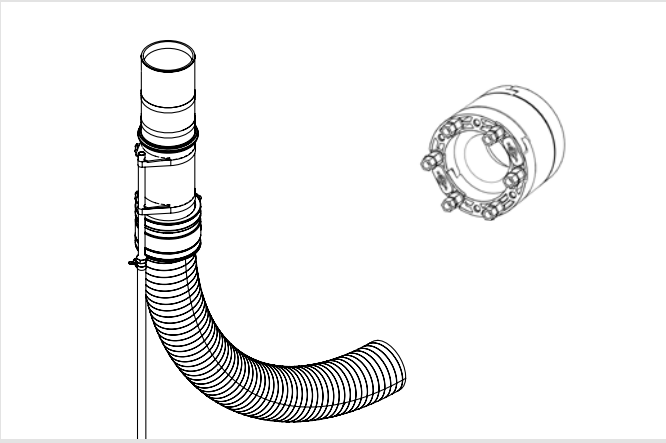

Quadro-Secura® E-BP-R Max (DN150)

Sehr geehrter Kunde,

wir bedanken uns, dass Sie sich für ein Qualitäts-Produkt aus unserem Hause entschieden haben.
Bitte lesen Sie sich vor dem Einbau bzw. der Verarbeitung unserer Produkte dieses Schreiben sowie die mitgelieferten Einbauhinweise komplett durch und bewahren Sie beides nach dem Einbau sorgfältig auf!

Sicherheitshinweise:

- Der Einbau unserer Produkte darf nur von Personen ausgeführt werden, die die dazu erforderlichen Fachkenntnisse besitzen.
- Zu Ihrem eigenen Schutz und zum Schutz Dritter müssen der Arbeitsraum sowie eventuell erforderliche Leitungsgräben nach den geltenden Vorschriften ordnungsgemäß erstellt und abgesichert sein.
- Bei der Installation unserer Dichtungs- und Brandschutzsysteme müssen die anerkannten Regeln der Technik, die einschlägigen Vorschriften der Berufsgenossenschaften, die VDE-Bestimmungen sowie die geltenden Sicherheits- und Unfallvorschriften beachtet werden. Insbesondere bei der Verspannung oder Fixierung der Produkte kann es zu Quetschungen von Körperteilen oder anderen erheblichen Verletzungen kommen.
- Die Sicherheitsdatenblätter sind zu beachten.
- Überprüfen Sie das gelieferte Produkt auf Vollständigkeit (der Lieferumfang ist bei den Einbauhinweisen gesondert aufgeführt) und alle Einzelteile auf eventuelle Schäden. Es dürfen nur unbeschädigte Teile montiert werden.
- Überprüfen Sie das Produkt anhand der Einbauhinweise unbedingt auf seine Eignung für den vorgesehenen Verwendungszweck. Sollten besondere Beanspruchungen vorliegen, klären Sie die Verwendung des Produkts mit uns im Vorfeld. Fordern Sie hierzu unsere Checklisten an oder laden Sie diese unter www.doyma.de herunter.
  Für einen Fehlgebrauch ist jegliche Haftung unsererseits ausgeschlossen!
- Bitte beachten Sie schließlich die Hinweise der zum Einbau benötigten Werkzeuge und Hilfsmittel.

Schutzrechte:

- Unsere Schutzrechte sowie Schutzrechte Dritter sind zu beachten.

Entsorgung:

- Bitte beachten Sie bei der Entsorgung von Bauteilen, Zubehör und Verpackungen die geltenden Vorschriften.

Verkaufsbedingungen:

- Es gelten unsere Verkaufs- und Lieferbedingungen in der gültigen Fassung.

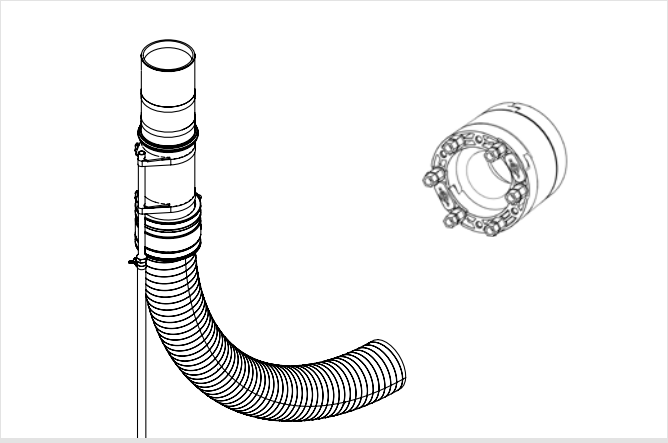

Quadro-Secura® E-BP-R Max (DN150)

Sicherheitshinweis

Die Lagerung der biegesteifen Mantelrohre muss so erfolgen, dass diese keiner sehr niedrigen Temperatur (< 5 °C) und hohen Temperatur (> 30 °C), sowie keiner direkten Sonneneinstrahlung ausgesetzt sind.
Die Lagerung hat spannungsfrei, d.h. ohne Druck, Zug oder vergleichbarer Belastung zu erfolgen.
Spannungen können zu Verformungen oder Rissbildungen führen.

Um den gewünschten Biegeradius zu erreichen, muss das biegesteife Mantelrohr ggf. vorher bei Raumtemperatur gelagert oder etwas erwärmt werden.

Quadro-Secura® E-BP-R Max

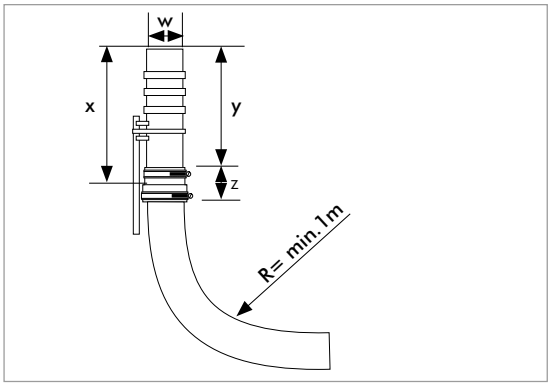

Quadro-Secura® E-BP-R Max (DN 100)
W = Hülsrohrinnendurchmesser 100 mm
X = Hülsrohrlänge gesamt 400 mm
Y = Hülsrohrlänge 350 mm
Z = Manschettenhöhe 130 mm

Quadro-Secura® E-BP-R Max (DN 150)
W = Hülsrohrinnendurchmesser 150 mm
X = Hülsrohrlänge gesamt 600 mm
Y = Hülsrohrlänge 540 mm
Z = Manschettenhöhe 140 mm

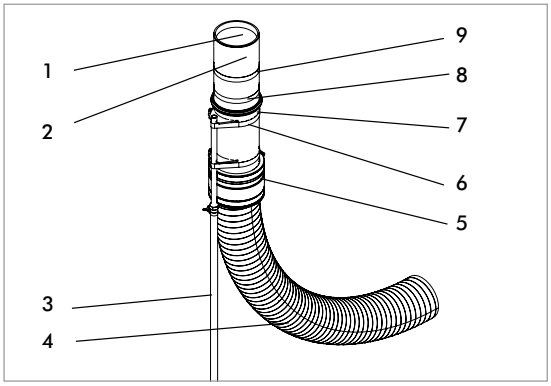

Beschreibung Quadro-Secura® E-BP-R Max
1 Schutzdeckel
2 Rohbauteil
3 höhenverstellbare Aufstellvorrichtung mit Erdspieß
4 biegesteifes Mantelrohr
5 Manschette
6 Spannband
7 Wassersperrflansch
8 Markierung „OK RFB“ Oberkante Rohfußboden
9 rote Markierung „Einkürzbarer Bereich“

Lieferumfang

Zum Lieferumfang der Quadro-Secura® E-BP-R Max **gehören:**
- 1 Rohbauteil inkl. Manschette und Schutzdeckel
- 1 biegesteifes Mantelrohr
- 1 Stück Aufstellvorrichtung mit Erdspieß

Notwendiges Zubehör (nicht im Lieferumfang):
- 1 Stück Dichteinsatz z. B. Gas- oder Wasserhauseinführung

Zum Lieferumfang der Hauseinführungskombination **gehören:**
- Bei Gas: 1 Stück HS-SKD...DN50 bzw. HSFLEX-SKIDFG...DN80
- Bei Wasser: 1 Stück HS-W-PE...ARO DN50 bzw. HSFLEX-WF...DN80

Benötigtes Werkzeug und Hilfsmittel

Für die ordnungsgemäße Installation der Einzelhauseinführung Quadro-Secura® E-BP-R Max benötigt man folgende Werkzeuge und Hilfsmittel:
- Drehmomentschlüssel bis 20 Nm, 1/4 Zoll
- Verlängerung 150 mm, 1/4 Zoll
- Steckschlüsseleinsatz für Sechskantschlüssel SW 13, 1/4 Zoll
- Steckschlüsseleinsatz für Sechskantschlüssel SW 8, 1/4 Zoll

Einbausituation

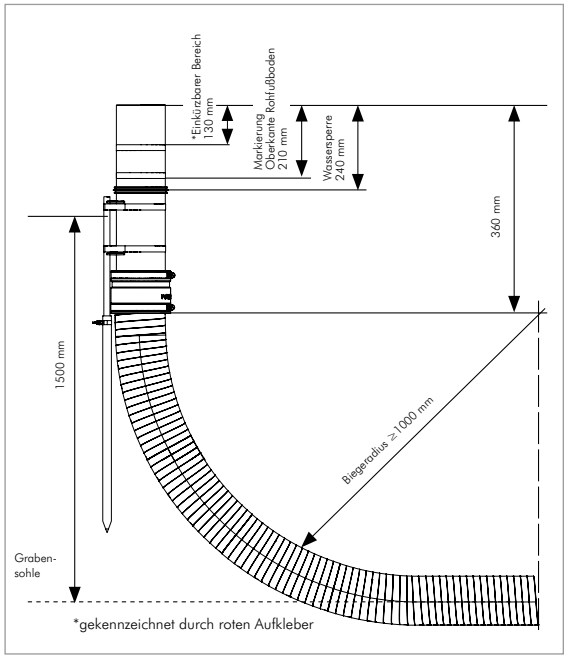

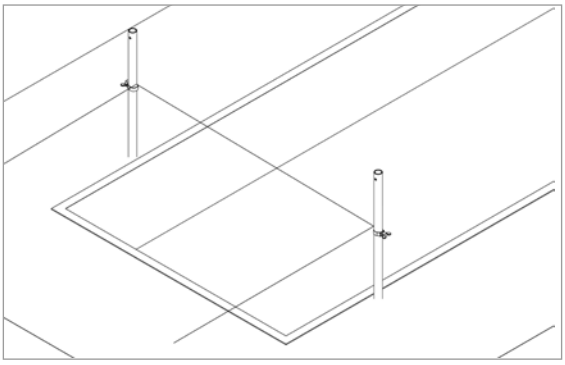

Vorbereitung

Zur exakten Positionierung der Quadro-Secura® E-BP-R Max muss bauseits ein Schnurgerüst vorbereitet werden. Die Schnur kennzeichnet im Idealfall gleichzeitig die Oberkante des Rohfussbodens, sowie die Wandinnenseite.

Einbauschritte

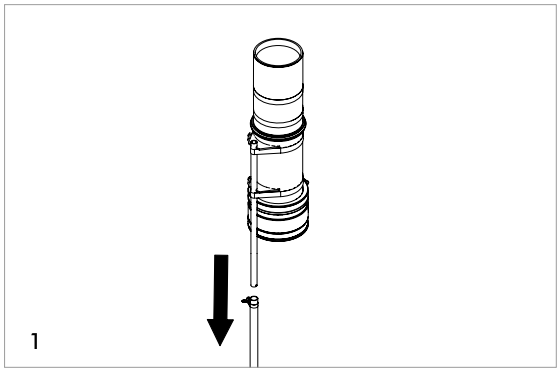

Rohbauteil in die Aufstellvorrichtung stecken und mit Flügelschraube fixieren

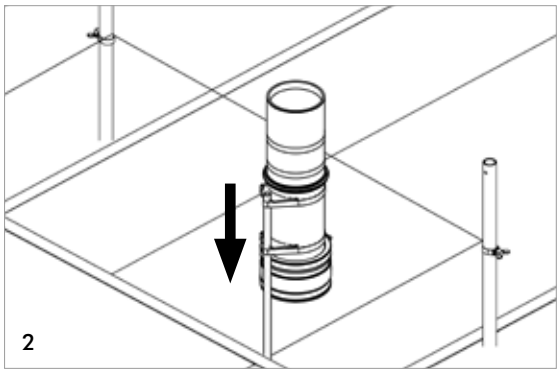

Rohbauteil mit der Aufstellvorrichtung am Schnurgerüst ausrichten und positionieren. Dabei mithilfe einer Wasserwaage das Rohbauteil waagerecht ausrichten und ins Erdreich drücken. Die exakte Höhenlage spielt dabei noch keine Rolle.

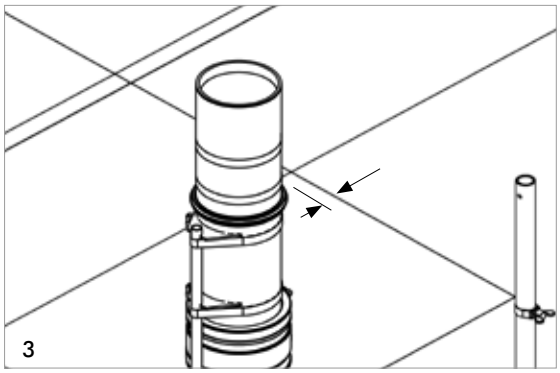

- Quadro-Secura® E-BP-R Max (Rohbauteil) zur Wand ausrichten.
- Abstand Wandinnenseite inkl Verputz (Fertigwand) bis Aussenfläche Grundkörper: mind. 5 cm.
- Der Grundkörper darf später nicht von den Innenwänden (Rohbauwand + Putz) überdeckt werden.
- Die Position der Quadro-Secura® E-BP-R Max (Rohbauteil) ist grundsätzlich mit den Versorgern abzustimmen!
- Während des Auffüllvorgangs den Abstand zum Schnurgerüst sowie die senkrechte Position des Bauteils kontrollieren und gegebenen falls anpassen.

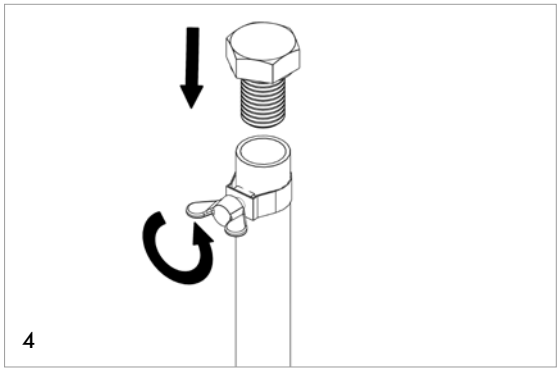

Anschließend Flügelschraube lösen, Erdspieß festhalten und Quadro-Secura® E-BP-R Max (Rohbauteil) abziehen.
Die mitgelieferte Einschlagschraube in den Erdspießstecken und mit der Flügelschraube fixieren

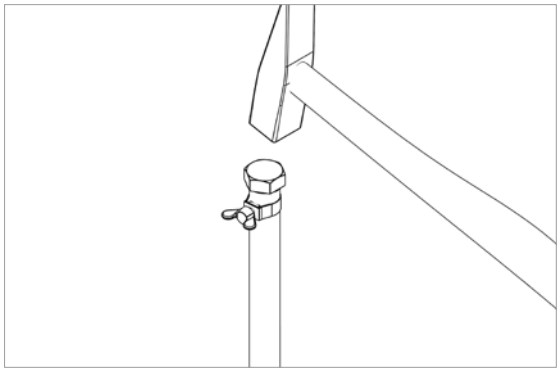

Erdspieß **ca. 300 mm** bzw. bis zur ausreichenden Fixierung in das Erdreich schlagen. Einschlagschraube wieder entfernen.

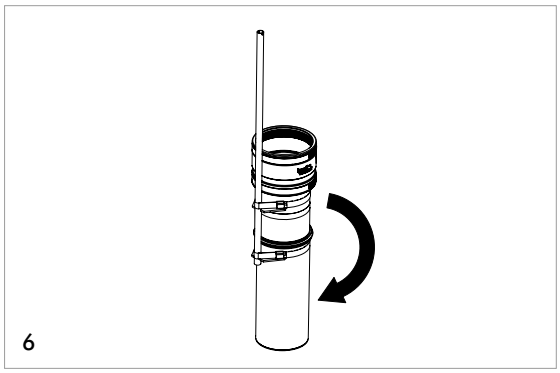

Rohbauteil kopfüber auf den Boden stellen.

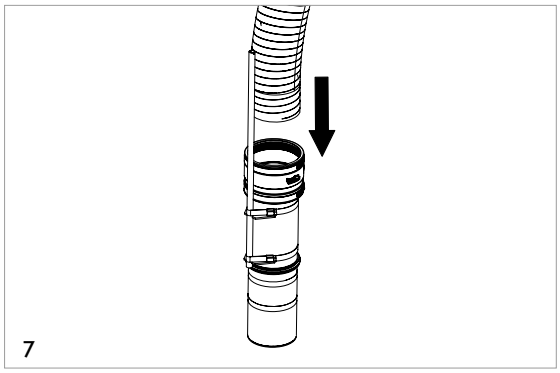

Das biegesteife Mantelrohr bis Anschlag in Manschette einstecken und Schlauchschellen mit entsprechendem Anzugsmoment (siehe Tabelle 1) anziehen.

Typ	max. Anzugsmoment Spiralschlauchseite	max. Anzugsmoment Rohrstutzen/ Rohbauteil
Quadro-Secura® E-BP-R Max 100	(SW13) 5 Nm	(SW13) 10 Nm
Quadro-Secura® E-BP-R Max 150	(SW13) 10 Nm	(SW13) 10 Nm

Tabelle 1

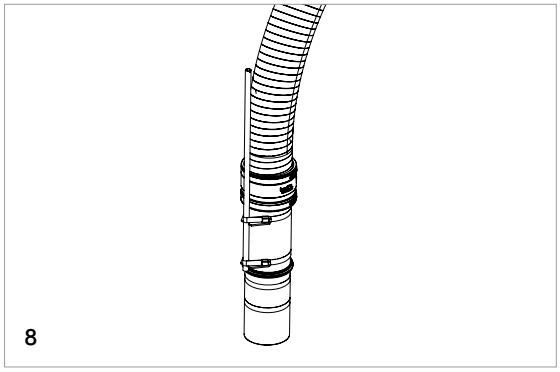

Rohbauteil mit biegesteifem Mantelrohr.

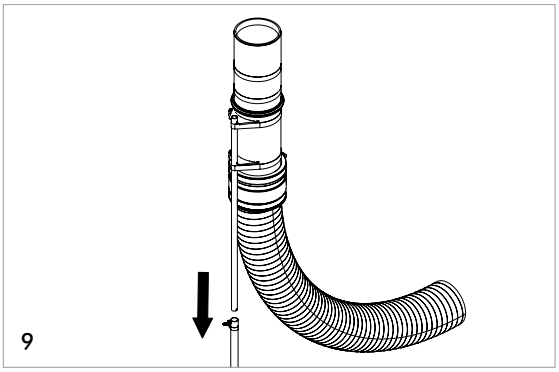

Rohbauteil mit biegesteifem Mantelrohr umdrehen und auf den bereits eingeschlagenen Erdspieß stecken

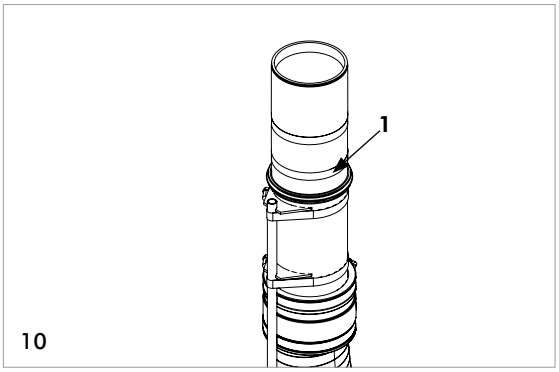

Auf der Bodenplattendurchführung befindet sich eine Kennzeichnung/ Markierung „Oberkante Rohfußboden".

Aufkleber „Oberkante Rohfußboden"

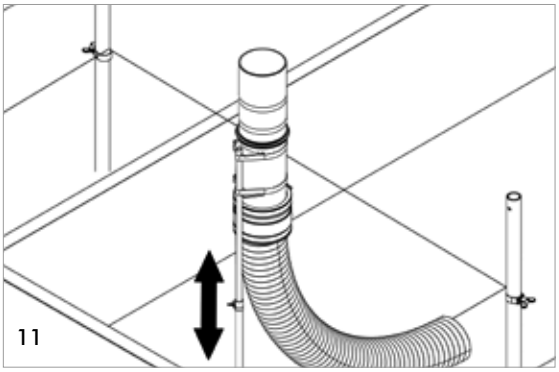

Bodenplattendurchführung über die Markierung „Oberkante Rohfußboden" (siehe Aufkleber auf dem Rohbauteil) höhenmäßig am Schnurgerüst (Rohfußbodenniveau) ausrichten.

Nach der Höhenanpassung die Flügelschraube feststellen und damit den Aufbau fixieren.

Die mitgelieferte Aufstellvorrichtung ist nur eine temporäre Fixierung. Erst das unmittelbare Auffüllen mit Sand bis auf das Niveau der Sauberkeitsschicht ergibt eine lagefeste Positionierung der Bodenplattendurchführung.

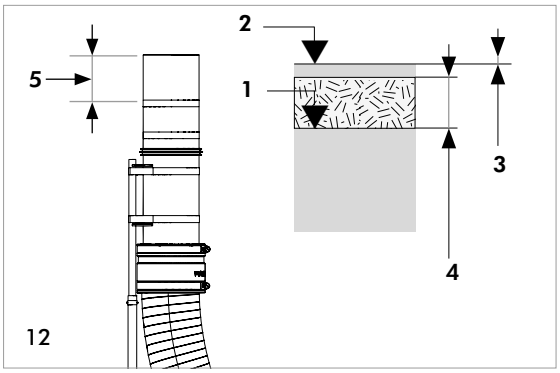

Legende zu Abb.: 12

1 Oberkante Rohfußboden
2 Oberkante Fertigfußboden
3 Überstand max. 50 mm
4 Dämmung
5 Einkürzbereich

Das Fertigfußbodenniveau (FFB) muss innerhalb des einkürzbaren Bereiches liegen (wichtig bei Aufbauten > 200 mm und < 80 mm). Die Oberkante des Fertigfußbodens muss immer oberhalb der roten Markierung liegen.

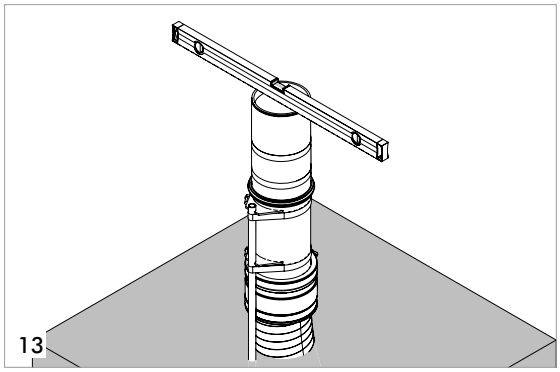

Nach der Höhenfixierung der Bodenplattendurchführung und während des Auffüllens mit Sand kann mithilfe einer Wasserwaage lagemäßig ausgerichtet werden. Ggf. noch einmal den Wandabstand kontrollieren (siehe Abb.: 3).

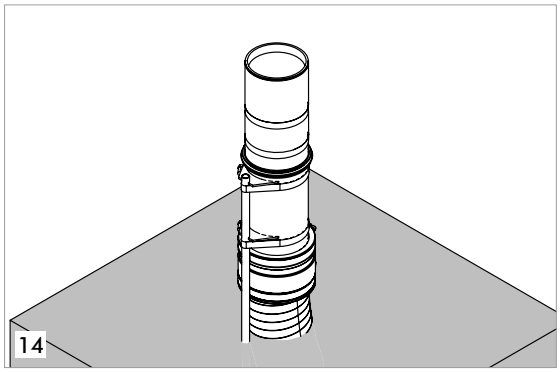

Lage- und standfeste Bodenplattendurchführung senkrecht montiert, am Schnurgerüst ausgerichtet, mit Sand verfüllt und zum Betonieren vorbereitet

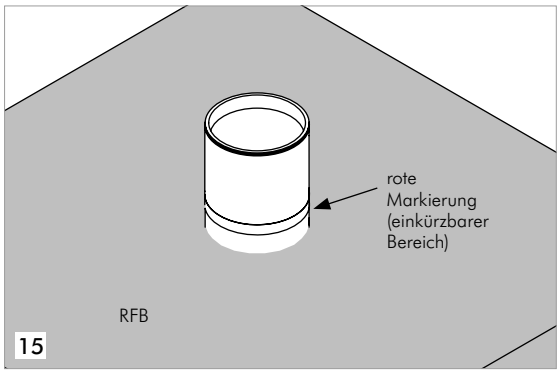

Bei fachgerechter Positionierung steht nach dem Betonieren das Rohbauteil **200 mm** über dem Rohfußboden **(RFB)**. Ein Einkürzen des Grundkörpers auf den späteren Fußbodenaufbau bzw. das Fertigfußbodenniveau ist (später systembedingt) um bis zu **130 mm** möglich.

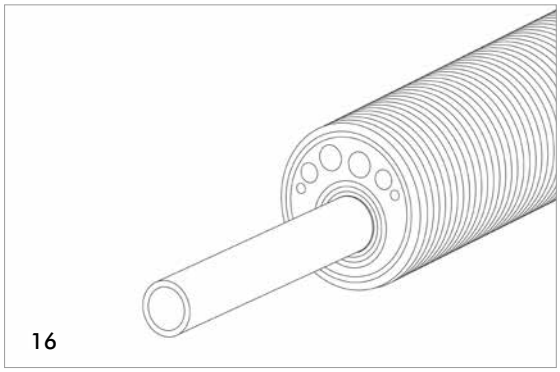

Die Montage des Abschlussstopfens wird in einer separaten Einbauanleitung beschrieben.

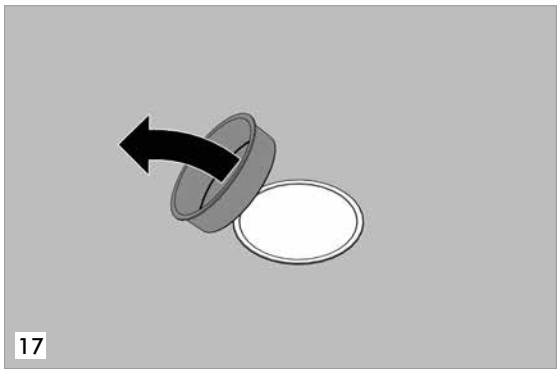

Die Montage der Innenabdichtung (Curaflex Nova® Multi/Uno) wird in einer separaten Einbauanleitung beschrieben.

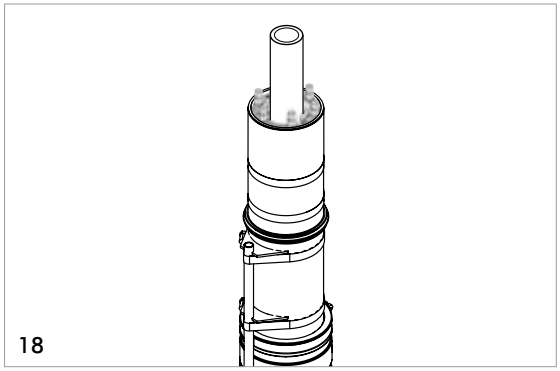

Bündig eingesetzte Curaflex Nova® Multi/Uno

DOYMA-Produkte werden laufend weiterentwickelt. Technische Änderungen erfolgen ohne vorherige Mitteilung.
25 Jahre Garantie auf alle DOYMA-Produkte. **Weitere Infos unter www.doyma.de**

DOYMA GmbH & Co

DICHTUNGSSYSTEME
BRANDSCHUTZSYSTEME

Industriestr. 43-57
28876 Oyten

Fon: 0 42 07/91 66-300
Fax: 0 42 07/91 66-199

www.doyma.de
info@doyma.de

304142-04/06.2026

25 Jahre Garantie