R530

+60° -20° | PS | RoHS COMPLIANT

20 GROOT KLEMMENBLOK MET 4 KLEMMEN

Morsettiere e coperchi

Materiaal:
Schokbestendig polystyreen.

Oppervlak:
Glad.

Kleur:
Zwart (RAL 9011).

Inzetstuk:
Geperforeerde draadbus in messing.
Schroef in gebruineerd staal M04x10 DIN 84.

Speciale verzoeken:
Geen.

Compatibele accessoires:
Afdekking klemmenbord R531.

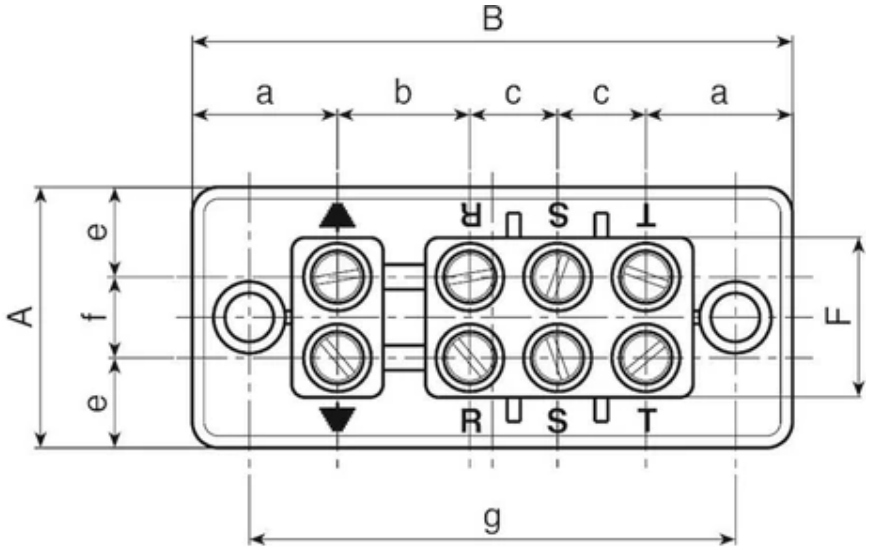

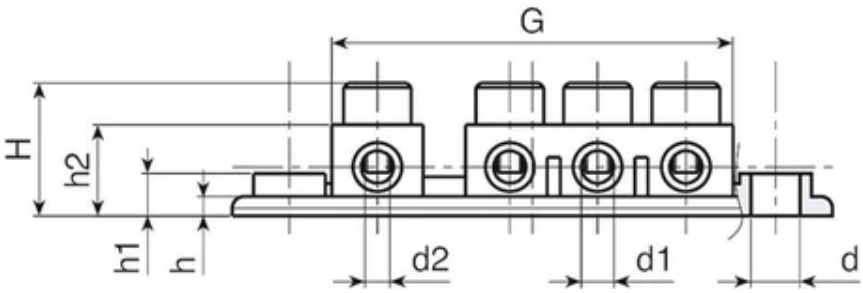

Code	Art.	A	B	H	F	G	a	b	c	e	f	g	h	h1	h2	d	d1
R53091.0001	R53091.P01	40,5	92,5	21	25	62,5	22	20,5	13.5	14	12.5	75	3,5	7	15,5	7,5	5

Code	Art.	d2	Gewicht (g)
R53091.0001	R53091.P01	M4	70

R531

+60° -20° | PS | RoHS COMPLIANT

20

AFDEKKING KLEMMENBORD R530

Morsettiere e coperchi

Materiaal:
Schokbestendig polystyreen.

Oppervlak:
Glad.

Kleur:
Zwart (RAL 9011).

Speciale verzoeken:
Geen.

Compatibele accessoires:
Klemmenbord R530.

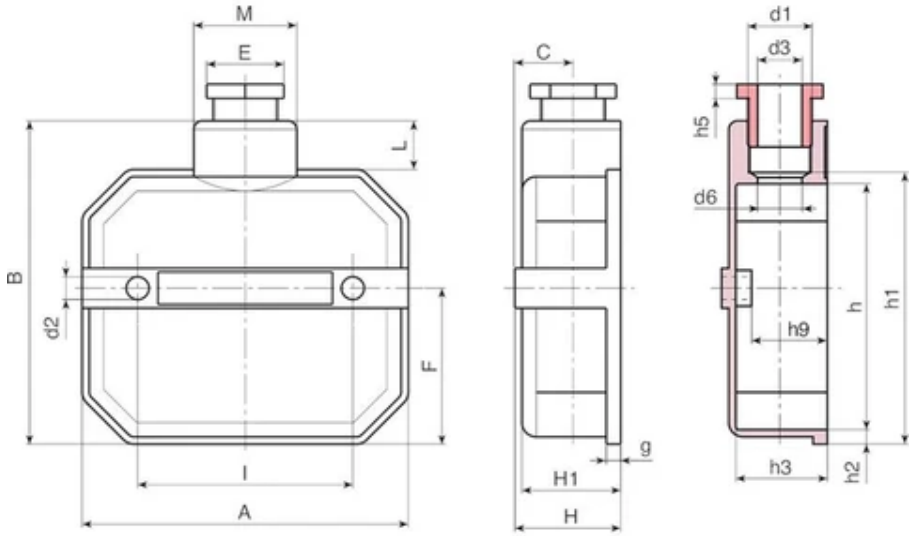

Code	Art.	A	B	C	E	F	H	H1	I	L	M	d1	d2	d3	d6	g	h
R531114PG16.0001	R531114PG16.P01	114	114	20,5	27	53,5	37	35	75	18	35,5	PG16	7,5	17,5	16	5	86

Code	Art.	h1	h2	h3	h5	h9	Gewicht (g)
R531114PG16.0001	R531114PG16.P01	96	5	32,5	5	27,5	86

R532

+60° -20° | PS | RoHS COMPLIANT

20 KLEIN KLEMMENBLOK MET 4 KLEMMEN

Morsettiere e coperchi

Materiaal:
Schokbestendig polystyreen.

Oppervlak:
Glad.

Kleur:
Zwart (RAL 9011).

Inzetstuk:
Geperforeerde draadbus in messing.
Schroef in gebruineerd staal M04x10 DIN 84.

Speciale verzoeken:
Geen.

Compatibele accessoires:
Afdekking klemmenbord R533.

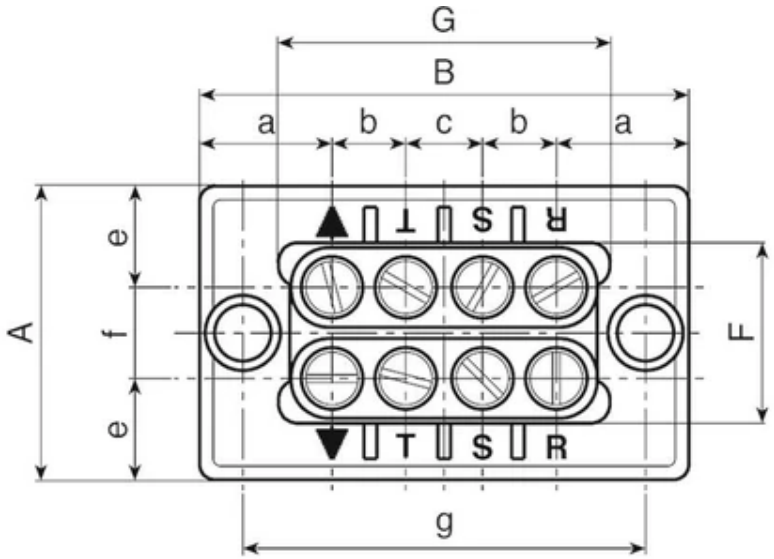

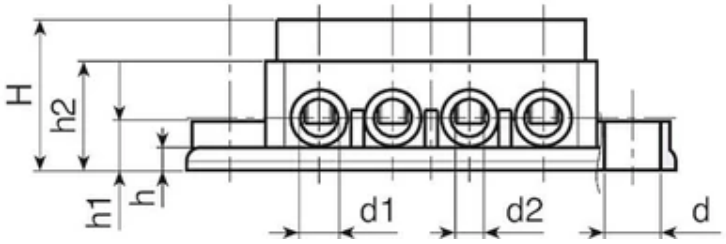

Code	Art.	A	B	H	F	G	a	b	c	e	f	g	h	h1	h2	d	d1
R53265.0001	R53265.P01	39,5	65,5	21	24,5	44	18	9,7	10,3	13,5	12,5	54	3	6	15	7	5

Code	Art.	d2	Gewicht (g)
R53265.0001	R53265.P01	M4	27

R533

+60° -20° | PS | RoHS COMPLIANT

20

AFDEKKING KLEIN KLEMMENBORD MET WARTEL

Morsettiere e coperchi

Materiaal:
Schokbestendig polystyreen.

Oppervlak:
Glad.

Kleur:
Zwart (RAL 9011).

Speciale verzoeken:
Geen.

Compatibele accessoires:
Klemmenbord R532.

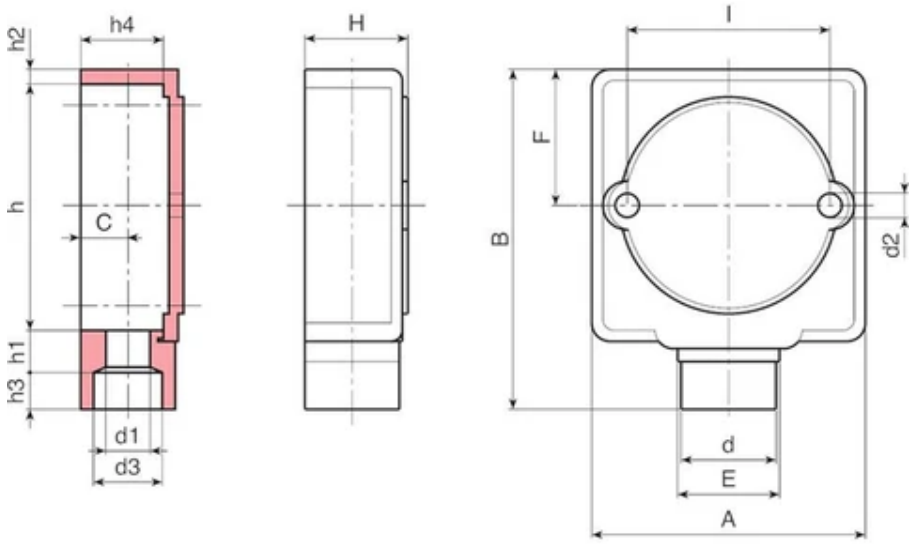

Code	Art.	A	B	H	I	C	E	F	d	d1	d2	d3	h	h1	h2	h3	h4
R53376.0001	R53376.P01	75	92	29	53	13	28	37,5	26	12	6.5	19	67	11.5	4	10	23

Code	Art.	Gewicht (g)
R53376.0001	R53376.P01	57

R534

+60° -20° | PS | RoHS COMPLIANT

20

KLEMMENBLOK MET 5 KLEMMEN

Morsettiere e coperchi

Materiaal:
Schokbestendig polystyreen.

Oppervlak:
Glad.

Kleur:
Zwart (RAL 9011).

Inzetstuk:
Geperforeerde draadbus in messing.
Schroef in gebruineerd staal M4x10 DIN 84.

Speciale verzoeken:
Geen.

Compatibele accessoires:
Afdekking klemmenbord R535.
Afdekking klemmenbord R531.

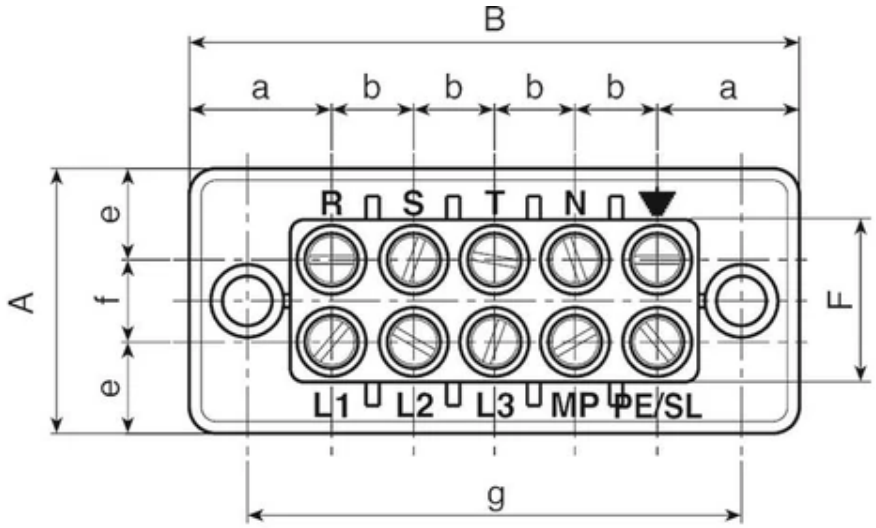

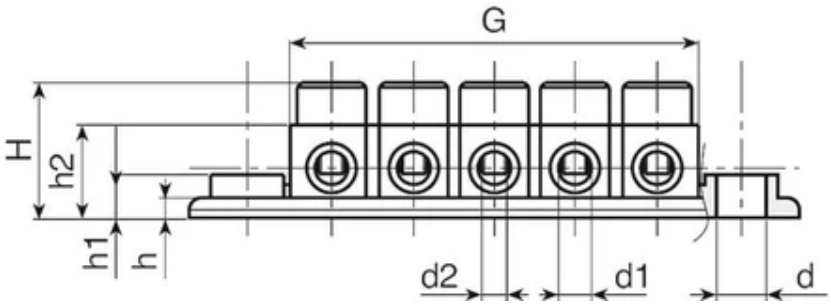

Code	Art.	A	B	H	F	G	a	b	g	e	f	h	h1	h2	d	d1	d2
R53491.0001	R53491.P01	40,5	92,5	21	25	62,5	21,5	12,5	75	14	12,5	3	7	15,5	7,5	5	M4

Code	Art.	Gewicht (g)
R53491.0001	R53491.P01	83

R535

+60° -20° | PS | RoHS COMPLIANT

20 AFDEKKING KLEMMENBORD MET BASISPLAAT EN PAKKING MET WARTEL PG16

Morsettiere e coperchi

Materiaal:
(1-2-4) Polistirolo antiurto.
(3-5) Thermoplastisch vulkanisaat 75 Shore.

Oppervlak:
Glad.

Kleur:
Zwart (RAL 9011).

Speciale verzoeken:
Geen.

Compatibele accessoires:
Klemmenbord R530.
Klemmenbord R534.

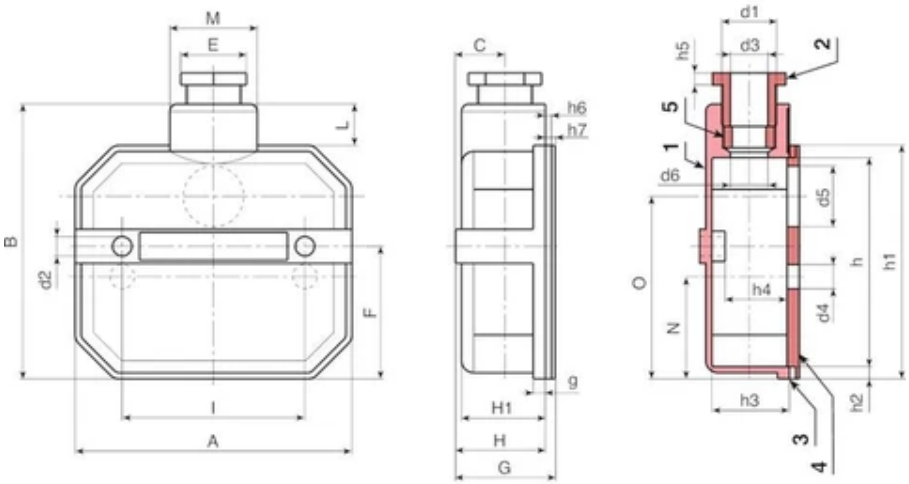

Code	art.	A	B	C	E	F	G	H	H1	I	L	M	N	O	d1	d2	d3
R535114.0001	R535114.P01	114	114	20,5	27	53,5	41,5	37	35	75	18	35,5	42	75	PG16	7,5	17,5

Code	art.	d4	d5	d6	g	h	h1	h2	h3	h4	h5	h6	h7	Gewicht (g)
R535114.0001	R535114.P01	9	25	16	5	86	96	5	32,5	25	5	2,5	4	115

R536

+60° -20° | PS | RoHS COMPLIANT

20 AFDEKKING KLEMMENBORD MET DIAGONALE BORINGEN EN WARTEL

Morsettiere e coperchi

Materiaal:
Schokbestendig polystyreen.

Oppervlak:
Glad.

Kleur:
Zwart (RAL 9011).

Speciale verzoeken:
Geen.

Compatibele accessoires:
Klemmenbord R532.

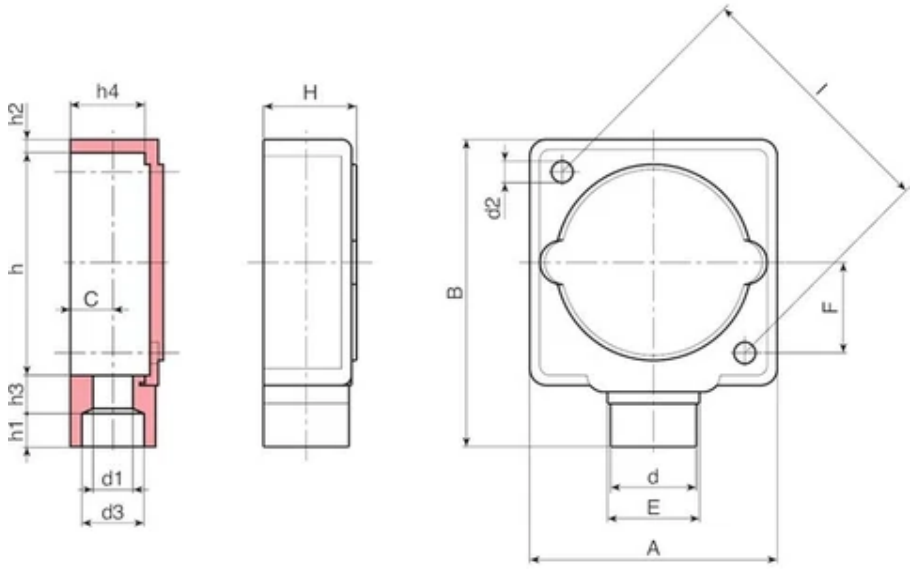

Code	Art.	A	B	H	l	C	E	F	d	d1	d2	d3	h	h1	h2	h3	h4
R53676.0002	R53676.P01	75	92	29	78,5	13	28	28	26	12	6,5	19	67	11.5	4	10	23

Code	Art.	Gewicht (g)
R53676.0002	R53676.P01	57

R537

+60° -20° | PS | RoHS COMPLIANT

20 HERMETISCH COMPLEET KLEMMENBLOK MET 5 KLEMMEN

Morsettiere e coperchi

Materiaal:
(1-3) Schokbestendig polystyreen.

Oppervlak:
Glad.

Kleur:
Zwart (RAL 9011).

Inzetstuk:
Geperforeerde draadbus in messing.
(4) Zelfborgende schroef 4.2x22 verzinkt DIN 7981/UNI6954.
(2) Thermoplastisch vulkanisaat 75 Shore.
(5) Schroef in gebruineerd staal M4x10 DIN 84.
(6) Klemmenafdekking achteraan.

Beschermingsgraad:
IP54.

Speciale verzoeken:
Geen.

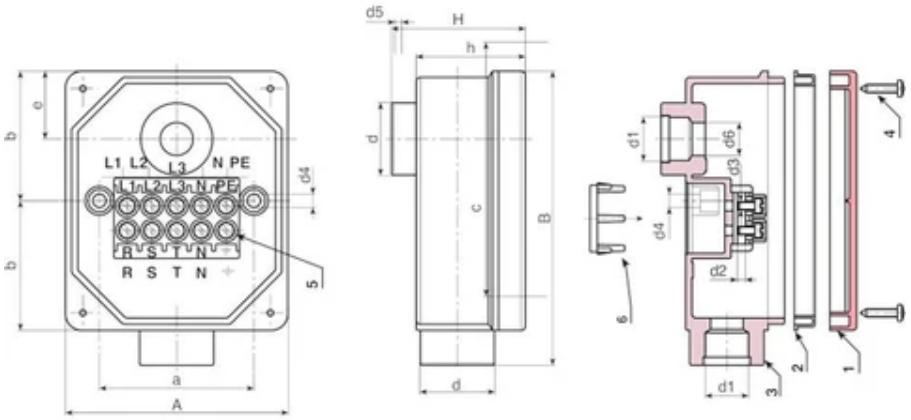

Code	Art.	A	B	H	h	d	a	b	c	e	d1	d2	d3	d4	d5	d6	Gewicht (g)
R537126M25.0001	R537126M25.P01(*)	108,5	144	67,5	54,5	36	75	63	120,5	30	M25x1,5	5	M4	6	3.5	18,5	345

(*) Klembaar kabelsectie: 2,5mm2 3-polig (220V) - 1,5 mm2 5-polig (380V)

R551

+60° -20° | PS | RoHS COMPLIANT

20 BESCHERMING VOOR SCHAAFMACHINES (Boomerang)

Protezione mandrini

Materiaal:
Schokbestendig polystyreen.

Oppervlak:
Gesatineerd.

Kleur:
Oranje (RAL 2004).

Boring:
Doorlopende gladde boring bekomen door vormpersen in plastic.

Speciale verzoeken:
Geen.

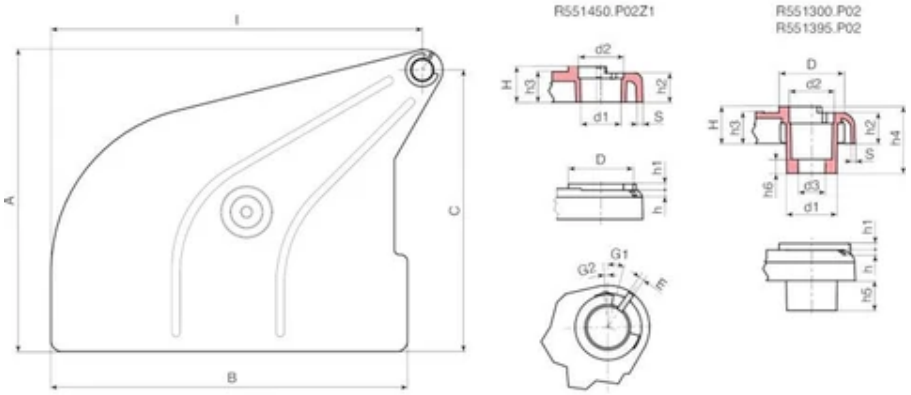

Code	Art.	A	B	C	I	D	E	S	H	G1	G2	h	h1	h2	h3	h4	h5
R551300.0001	R551300.P02	264	314	235	340	41	3	2,5	23	-	10	7	4	19	19	41,5	18,5
R551395.0001	R551395.P02	281	357	255	372	41	3	2,5	23	15	10	6,5	4	18	19,5	41,5	18,5
R551450.0001	R551450.P02Z1	370	436	344	455	41	3,5	4	22	10	4	3,5	4	18	19	-	-

Code	Art.	h6	d1	d2	d3	d4	Gewicht (g)
R551300.0001	R551300.P02	8,5	25	28	16,5	30,5	320
R551395.0001	R551395.P02	9	25	28	16,5	30,5	420
R551450.0001	R551450.P02Z1	-	25	28	-	-	745

R552

+135° -30° | PA6 +G.F. | RoHS COMPLIANT

20 SPINDELBESCHERMING

Protezione mandrini

Materiaal:
Versterkte polyamide.
Bestand tegen oliën en vetten.

Oppervlak:
Glad.

Kleur:
Zwart (RAL 9011).

Speciale verzoeken:
Geen.

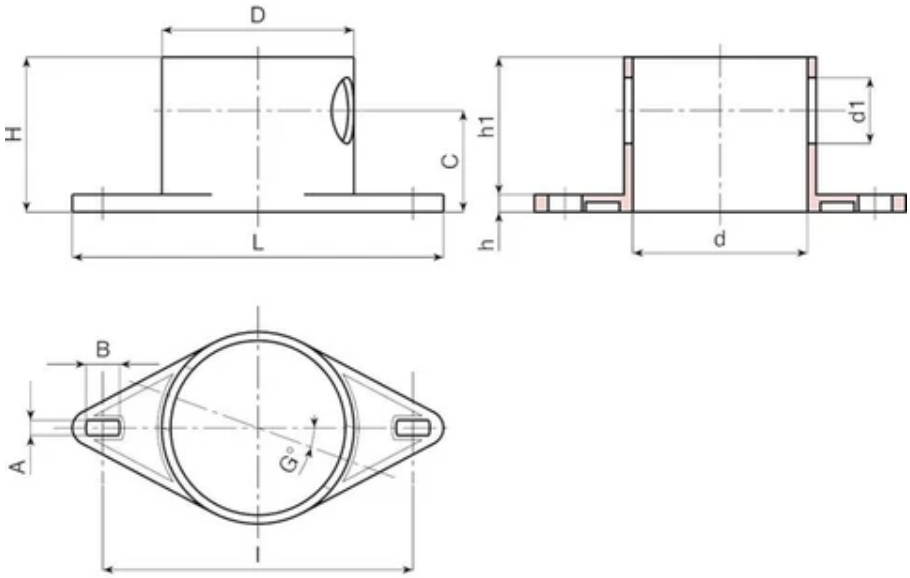

Code	Art.	H	D	d	L	l	A	B	G	c	h	h1	d1	Gewicht (g)
R552170.0001	R552170.T01	71	88	80	170	142	7	15	20	46.5	8	63	30	104

R553AP

+135° -30° | PA6 +G.F. | RoHS COMPLIANT

20 OPEN SPINDELBESCHERMING

Protezione mandrini

Materiaal:
Versterkte polyamide.
Bestand tegen oliën en vetten.

Oppervlak:
Glad.

Kleur:
Zwart (RAL 9011).

Speciale verzoeken:
Geen.

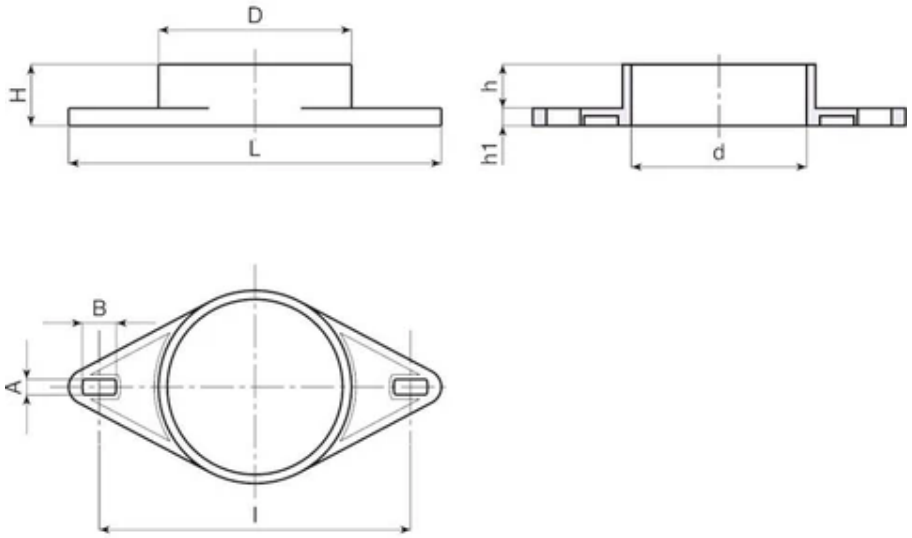

Code	Art.	H	D	d	L	l	A	B	h	h1	Gewicht (g)
R553170AP.0001	R553170AP.T01	28	88	80	170	142	7	15	8	20	50

R553CH

+135° -30° | PA6 +G.F. | RoHS COMPLIANT

20 GESLOTEN SPINDELBESCHERMING

Protezione mandrini

Materiaal:
Versterkte polyamide.
Bestand tegen oliën en vetten.

Oppervlak:
Glad.

Kleur:
Zwart (RAL 9011).

Speciale verzoeken:
Geen.

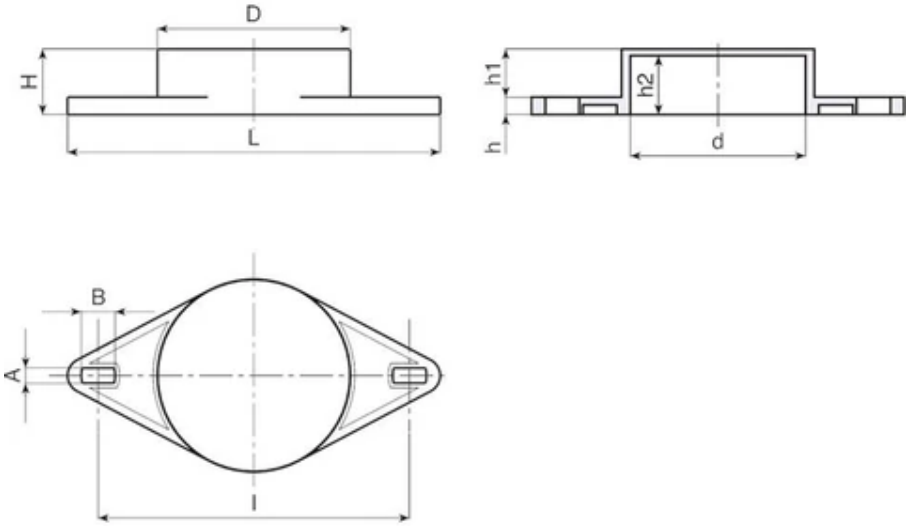

Code	Art.	H	D	d	L	l	A	B	h	h1	h2	Gewicht (g)
R553170CH.0001	R553170CH.T01	30,5	88	80	170	142	7	15	8	22,5	27,5	90

R554

+60° -20° | PS | RoHS COMPLIANT

20

WESCOT SPINDELBESCHERMING

Protezione mandrini

Materiaal:
Schokbestendig polystyreen.

Oppervlak:
Glad.

Kleur:
Zwart (RAL 9011).

Speciale verzoeken:
Geen.

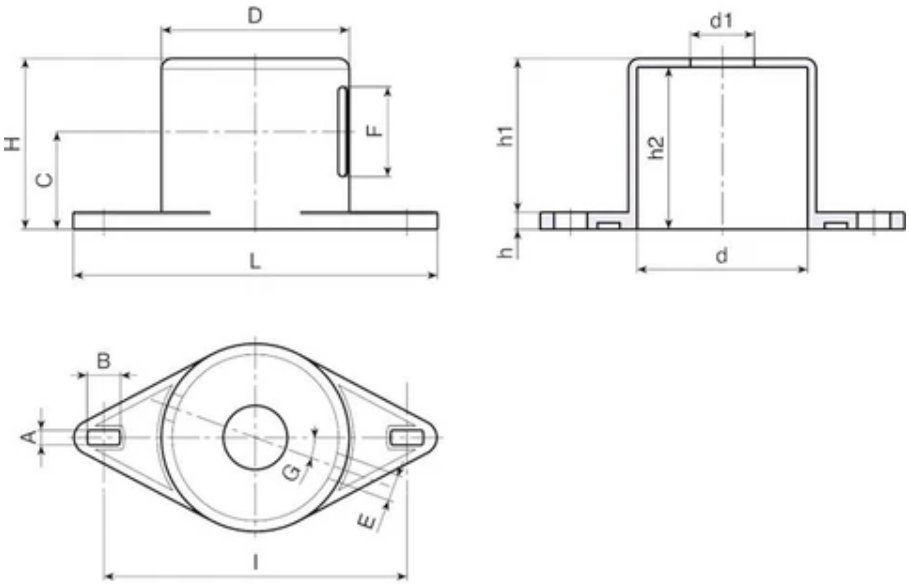

Code	Art.	H	D	d	L	I	A	B	E	F	G	C	h	h1	h2	d1	Gewicht (g)
R554170.0001	R554170.T01	80	88	79,6	170	142	7	15	12.5	42	20	46	8	72	75,6	30	120

R555

+60° -20° | PS | RoHS COMPLIANT

20 SPINDELBESCHERMING ZONDER LATERALE BORINGEN

Protezione mandrini

Materiaal:
Schokbestendig polystyreen.

Oppervlak:
Glad.

Kleur:
Zwart (RAL 9011).

Speciale verzoeken:
Geen.

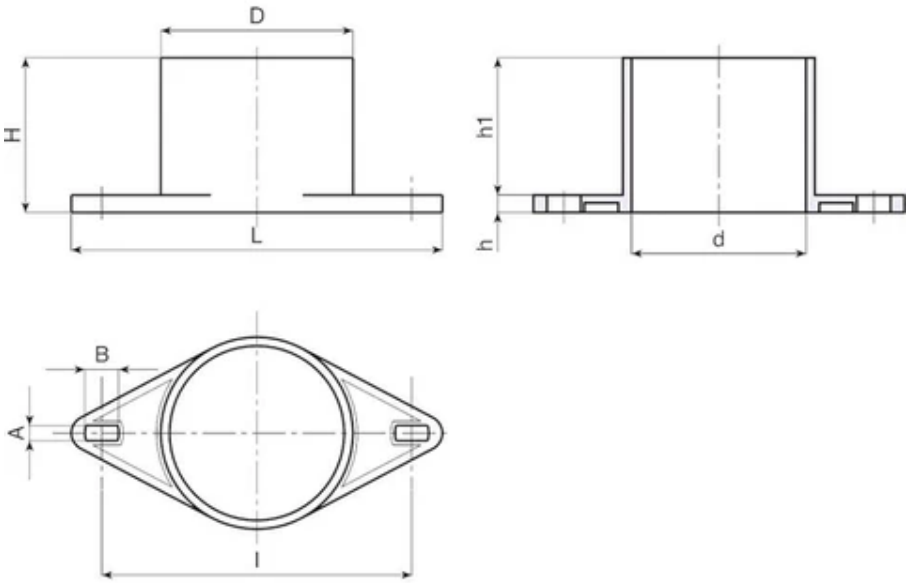

Code	Art.	H	D	d	L	l	A	B	h	h1	Gewicht (g)
R555170.0001	R555170.T01	71	88	80	170	142	7	15	8	63	100

R809

+135° -30° | PA6 +G.F. | RoHS COMPLIANT

20 STOPINRICHTING VOOR STAVEN EN BUIZEN

Materiaal:
Versterkte polyamide.
Bestand tegen oliën en vetten.

Oppervlak:
Gesatineerd.

Kleur:
Zwart (RAL 9011).

Boring:
Doorlopende gladde boring bekomen door vormpersen in plastic.

Inzetstuk:
(1) Doorlopende moer in verzinkt staal DIN 934 / UNI 5588

Borgingsknop:
R809130: art. G73230.TM06X25.
R809158: art. G73240.TM06X30.

Speciale verzoeken:
Geen.

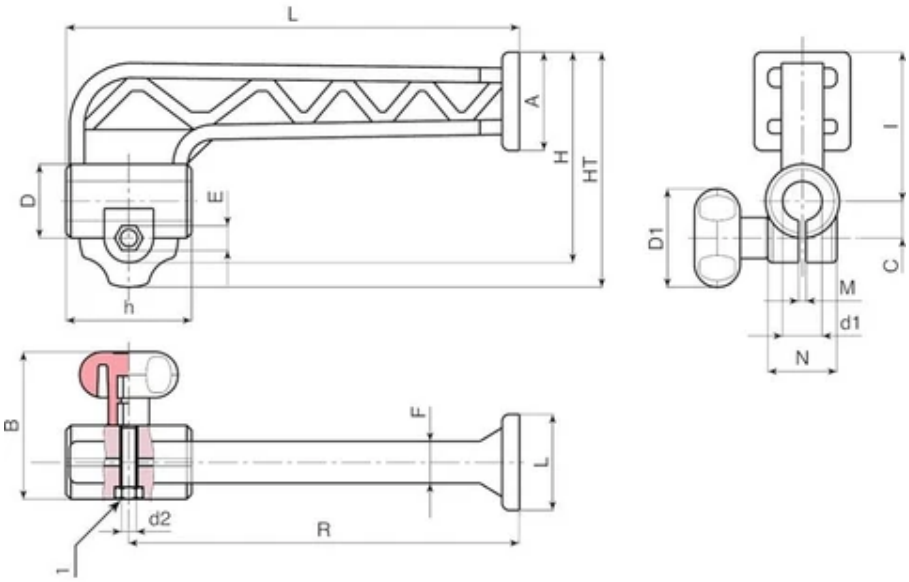

Code	Art.	R	L	H	HT	D	D1	A	B	C	E	F	I	M	N	h	d1
R809130.0001	R809130.TD1201	132	150	85	90	24,5	30	25	47	12	10	14,5	63	2	24,5	35	12
R809130.0002	R809130.TD1301	132	150	85	90	24,5	30	25	47	12	10	14,5	63	2	24,5	35	13
R809130.0003	R809130.TD1601	132	150	85	90	24,5	30	25	47	12	10	14,5	63	2	24,5	35	16
R809158.0001	R809158.TD1601	158	183	92	102	29	40	40	57	14,5	10	17	67	2	28,5	51	16
R809158.0002	R809158.TD2001	158	183	92	102	29	40	40	57	14,5	10	17	67	2	28,5	51	20

Code	Art.	d2	Gewicht (g)
R809130.0001	R809130.TD1201	M6	70
R809130.0002	R809130.TD1301	M6	70
R809130.0003	R809130.TD1601	M6	67
R809158.0001	R809158.TD1601	M6	130
R809158.0002	R809158.TD2001	M6	130

T200

+135° -30° | PA6 +G.F. | RoHS COMPLIANT

20

KRUISKLEMSTUKKEN MET GATEN OVER 90° EN SCHROEFBEVESTIGING

Accessori per trasporto

Materiaal:

Versterkte polyamide.

Bestand tegen oliën en vetten.

Oppervlak:

Gesatineerd.

Kleur:

Zwart (RAL 9011).

Inzetstuk:

(1) Inbus cilinderkopschroef in verzinkt staal DIN 912.

Doorlopende moer in verzinkt staal DIN 934/UNI 5588.

Boring:

Doorlopende gladde boring bekomen door vormpersen in plastic.

Speciale verzoeken:

Op aanvraag en voor grote hoeveelheden kunnen de klemstukken worden geleverd met zelf ontworpen boringen d1 en d2.

Op aanvraag en voor grote hoeveelheden kunnen de klemstukken worden geleverd met vierkante boringen d1 en d2.

Op aanvraag en voor grote hoeveelheden zijn de kleuren uit de tabel leverbaar, pag. TitoloTabellaColori .

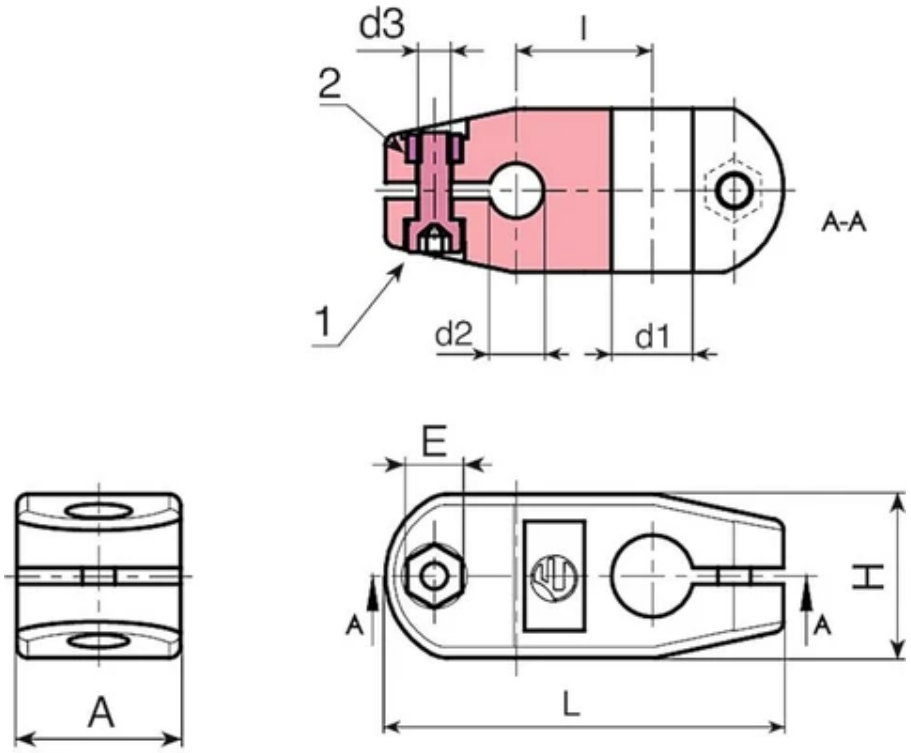

Code	art.	L	A	H	E	l	c	d3	d1	d2	Gewicht (g)
T20073.0003	T20073.TG121001	73	30	30	10	25	2,8	M06	12	10	72
T20073.0004	T20073.TG121201	73	30	30	10	25	2,8	M06	12	12	70
T20073.0005	T20073.TG121401	73	30	30	10	25	2,8	M06	12	14	69
T20073.0006	T20073.TG121601	73	30	30	10	25	2,8	M06	12	16	68

T251

+135° -30° | PA6 +G.F. | RoHS COMPLIANT

20 HOUTPERS

Accessori per macc. a legno

Materiaal:
Versterkte polyamide.
Bestand tegen oliën en vetten.

Oppervlak:
Gesatineerd.

Kleur:
Zwart (RAL 9011).

Inzetstuk:
Doorlopende moer in verzinkt staal DIN 934/UNI 5588.

Speciale verzoeken:
Geen.

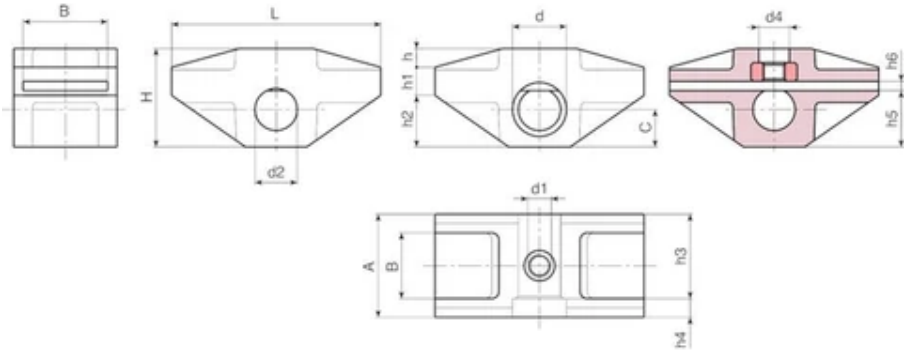

Code	art.	L	H	A	B	c	E	d	d2	d3	h	h1	h2	h3	h4	h5	h6
T25190.0001	T25190.TM1001	89	42	44	29	16	36	23	18	13.5	10	12	20	35	9	24.5	3

Code	art.	d1	Gewicht (g)
T25190.0001	T25190.TM1001	M10	100

T252

+135° -30° | PA6 +G.F. | RoHS COMPLIANT

20 DUWSTOK VOOR HOUT (ACCESSOIRE VOOR T556)

Accessori per macc. a legno

Materiaal:
Versterkte polyamide.
Bestand tegen oliën en vetten.

Oppervlak:
Gesatineerd.

Kleur:

Zwart	(RAL 9011 code 01).
Oranje	(RAL 2004 code 02).
Oranje	(RAL 2011 code 03).
Geel	(RAL 1007 code 09).

Speciale verzoeken:
Geen.

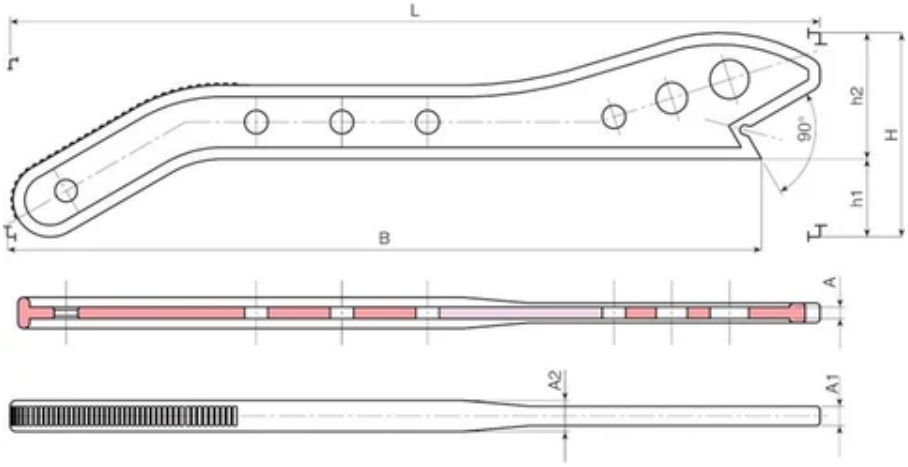

Code	art.	L	B	H	h1	h2	A	A1	A2	Gewicht (g)
T252420.0001	T252420.T01	415	386	105	40	65	6	10	16	160
T252420.0002	T252420.T02	415	386	105	40	65	6	10	16	160
T252420.0003	T252420.T03	415	386	105	40	65	6	10	16	160

Code	art.	L	B	H	h1	h2	A	A1	A2	Gewicht (g)
T252420.0004	T252420.T09	415	386	105	40	65	6	10	16	160

T253

+135° -30° | PA6 +G.F. | RoHS COMPLIANT

20 HOUDER VOOR DUWSTOK (ACCESSOIRE VOOR T252)

Accessori per macc. a legno

Materiaal:
Versterkte polyamide.
Bestand tegen oliën en vetten.

Oppervlak:
Gesatineerd.

Kleur:
Zwart (RAL 9011 code 01).

Speciale verzoeken:
Geen.

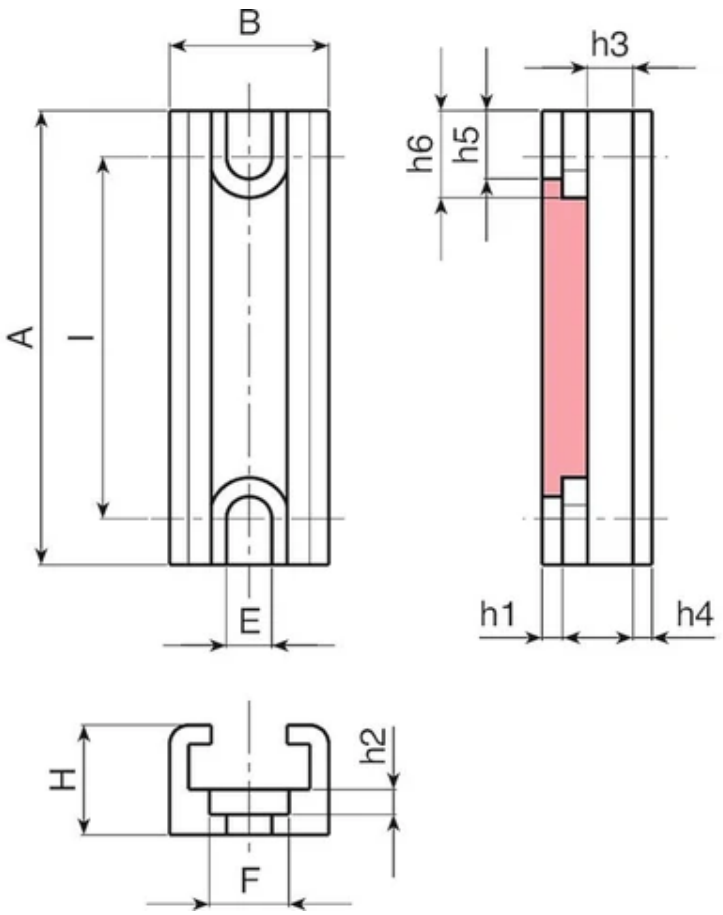

Code	Art.	A	B	H	l	E	F	h1	h2	h3	h4	h5	h6	Gewicht (g)
T25360.0001	T25360.T01	60	21.5	14.5	48	6.5	10.5	2.7	3.3	6	2.5	9	11.5	13

T480

+60° -20° LDPE RoHS COMPLIANT

20

RONDE INSTEEKDOP VOOR BUIZEN

Tappi per prodotti Boteco

Materiaal:
Ronde insteekdop met rond lamellair inzetstuk in polyethyleen (LDPE).

Oppervlak:
Gesatineerd.

Kleur:
Zwart (RAL 9011).

Bevestiging:
Drukmontage.

Speciale verzoeken:
Geen.

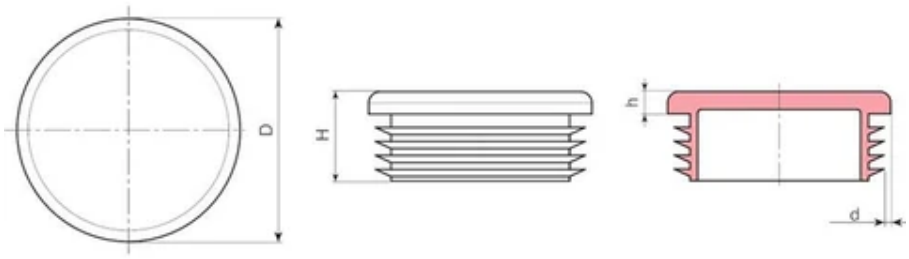

Code	art.	D	H	h	d dikte van de buis (min - max)	Gewicht (g)
T480010.0001	T480010.D01	10	11	3.5	1-2	0.5
T480012.0001	T480012.D01	12	11	3.5	1-2	0.5
T480013.0001	T480013.D01	13	11	4	1-2	0.5
T480014.0001	T480014.D01	14	11,5	5	1-2	1

Code	art.	D	H	h	d dikte van de buis (min - max)	Gewicht (g)
T480015.0001	T480015.D01	15	13	3	1-2	1
T480016.0001	T480016.D01	16	11	5	1-2	1.5
T480018.0001	T480018.D01	18	11,5	5	1-2,5	1.5
T480019.0001	T480019.D01	19	11,5	5	1-2,5	1.8
T480020.0001	T480020.D01	20	11,5	5	1-2,5	2
T480022.0001	T480022.D01	22	11,5	5	1-2	2
T480023.0001	T480023.D01	23	11,5	5	1-2,5	2.5
T480024.0001	T480024.D01	24	11,5	5	1-2,5	2.5
T480025.0001	T480025.D01	25	11,5	5	1-3	2.5
T480026.0001	T480026.D01	26	11,5	5	1-3	3
T480027.0001	T480027.D01	27	11,5	5	1-3	3
T480028.0001	T480028.D01	28	11,5	5	1-2,5	3
T480030.0001	T480030.D01	30	11,5	5	1-2,5	4
T480032.0001	T480032.D01	32	12	5	1-2,5	3.5
T480034.0001	T480034.D01	34	11,5	5	1-3	5
T480035.0001	T480035.D01	35	11,5	5	1-3	4.5
T480036.0001	T480036.D01	36	11,5	5	1-3	4.5
T480037.0001	T480037.D01	37	11,5	5	1-3	5
T480038.0001	T480038.D01	38	11,5	5	1-3,5	5.5
T480040.0001	T480040.D01	40	11,5	5	1-3	5.5
T480042.0001	T480042.D01	42	11,5	5	1-3	7
T480043.0001	T480043.D01	43	11,5	5	2-2,5	7
T480045.0001	T480045.D01	45	11	5	1-3	7
T480046.0001	T480046.D01	46	11,5	5	1,5-3,5	7.5
T480048.0001	T480048.D01	48	11,5	5	1,2-3,6	7.8
T480050.0001	T480050.D01	50	11,5	5	1-2,5	8
T480052.0001	T480052.D01	52	14,5	5	1,5-3,5	9.5
T480055.0001	T480055.D01	55	14,5	5	1-3	9.5
T480060.0001	T480060.D01	60	18,5	5	1,5-3	16.5
T480065.0001	T480065.D01	65	21	5	1,5-3,5	18.5
T480070.0001	T480070.D01	70	21	5	1,5-4,5	25
T480075.0001	T480075.D01	75	21,5	6	1-3,5	24
T480080.0001	T480080.D01	80	21	4	1,5-3	32.5
T480085.0001	T480085.D01	85	21	6	1,5-4	28
T480090.0001	T480090.D01	90	20	6	1,5-5	34
T480095.0001	T480095.D01	95	21	6	1,5-4	34.5
T480100.0001	T480100.D01	100	28,5	6	2-4,5	43

T481

+60° -20° LDPE RoHS COMPLIANT

20

VIERKANTE INSTEEKDOP VOOR BUIZEN

Tappi per prodotti Boteco

Materiaal:
Vierkante insteekdop met vierkant lamellair inzetstuk in polyethyleen (LDPE).

Oppervlak:
Gesatineerd.

Kleur:
Zwart (RAL 9011).

Bevestiging:
Drukmontage.

Speciale verzoeken:
Geen.

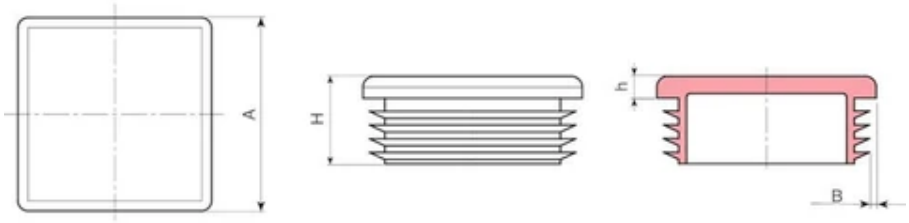

Code	art.	A	H	h	B dikte van de buis (min - max)	Gewicht (g)
T481010.0001	T481010.D01	10	16	4	0,8-2,5	1
T481012.0001	T481012.D01	12	16	4	1-2	1
T481013.0001	T481013.D01	13	16	4	0,5-2	1
T481015.0001	T481015.D01	15	15,5	4	1-2	1

Code	art.	A	H	h	B dikte van de buis (min - max)	Gewicht (g)
T481016.0001	T481016.D01	16	16,5	5	1-2,5	1.5
T481018.0001	T481018.D01	18	16,5	5	1,5-3	2
T481020.0001	T481020.D01	20	16,5	5	1-3	2.5
T481022.0001	T481022.D01	22	17	5	1-3,5	2.5
T481025.0001	T481025.D01	25	16,5	5	1-3	3.5
T481028.0001	T481028.D01	28	16,5	5	1-3	4
T481030.0001	T481030.D01	30	16,5	5	1-3	4.5
T481032.0001	T481032.D01	32	16,5	5	1-3,5	6
T481034.0001	T481034.D01	34	19,5	5	1-3	6
T481035.0001	T481035.D01	35	19,5	5	1-3	6
T481038.0001	T481038.D01	38	19,5	5	1-3,5	7.5
T481040.0001	T481040.D01	40	19,5	5	1-3	8
T481045.0001	T481045.D01	45	19,5	5	1-3	9
T481050.0001	T481050.D01	50	19,5	5	1-2,5	11
T481055.0001	T481055.D01	55	19,5	5	2-4,5	12.5
T481060.0001	T481060.D01	60	20	5	1,5-3,5	19
T481065.0001	T481065.D01	65	26	5	1-3	23.5
T481070.0001	T481070.D01	70	24	5	1,5-4	25
T481075.0001	T481075.D01	75	27	6	2-4,5	26.5
T481080.0001	T481080.D01	80	27	6	1,5-4	28
T481090.0001	T481090.D01	90	31	6	3-5	47.5
T481095.0001	T481095.D01	95	27,5	6	3,5-5,5	52
T481100.0001	T481100.D01	100	31	7	1-4	51.5

T482

+60° -20° LDPE RoHS COMPLIANT

20

RECHTHOEKIGE INSTEEKDOP VOOR BUIZEN

Tappi per prodotti Boteco

Materiaal:
Rechthoekige insteekdop met rechthoekig lamellair inzetstuk in polyethyleen (LDPE).

Oppervlak:
Gesatineerd.

Kleur:
Zwart (RAL 9011).

Bevestiging:
Drukmontage.

Speciale verzoeken:
Geen.

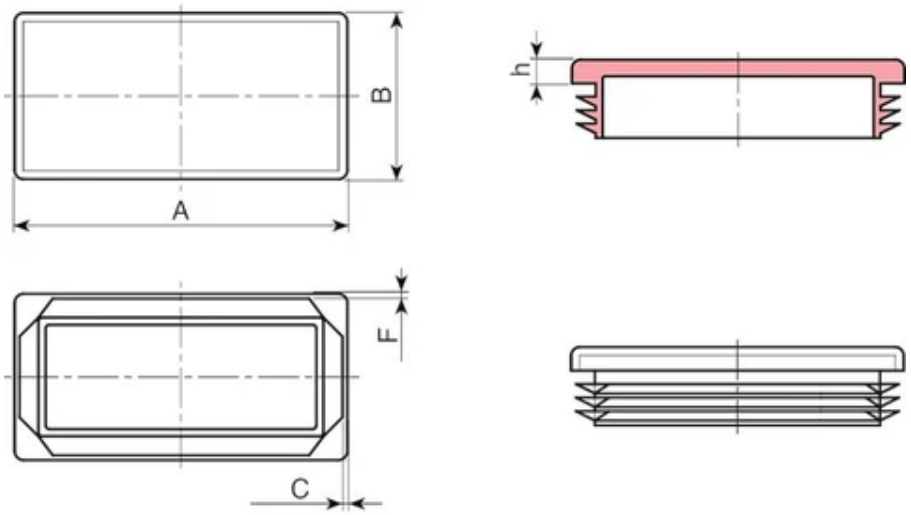

Code	art.	AxB	H	h	CxF dikte van de buis (min - max)	Gewicht (g)
T482.0007	T482.D20X1001	20x10	11	3	0,8-2	1
T482.0008	T482.D20X1501	20x15	11,5	5	1-2	2,5
T482.0009	T482.D25X1001	25x10	11,5	3	0,8-2	1,5
T482.0010	T482.D25X1501	25x15	11,5	5	1-2,5	2,5

Code	art.	AxB	H	h	CxF dikte van de buis (min - max)	Gewicht (g)
T482.0011	T482.D25X2001	25x20	11,5	5	1-3	3
T482.0012	T482.D30X1001	30x10	11,5	3	1-2	2
T482.0013	T482.D30X1501	30x15	11,5	5	1-2,5	3
T482.0014	T482.D30X2001	30x20	11,5	5	1-3	3
T482.0015	T482.D35X1001	35x10	11,5	5	1-2	2,5
T482.0016	T482.D35X2001	35x20	11,5	5	1-2,5	4
T482.0017	T482.D35X2501	35x25	11,5	5	1-3	4,5
T482.0018	T482.D40X1501	40x15	12	5	1-2	3,5
T482.0019	T482.D40X2001	40x20	12	5	1-3	6
T482.0020	T482.D40X2501	40x25	11,5	5	1-3	5,5
T482.0021	T482.D40X3001	40x30	12	5	1-3	6,5
T482.0022	T482.D40X3501	40x35	12	5	1-3	7
T482.0023	T482.D45X1501	45x15	11	5	1,5-2	4
T482.0024	T482.D45X2001	45x20	11,5	5	1-3	5
T482.0025	T482.D45X2501	45x25	12	5	1-3	5,5
T482.0026	T482.D45X3001	45x30	12	5	1-2,5	6,5
T482.0027	T482.D45X3501	45x35	12	5	1-3,5	7,5
T482.0028	T482.D50X2001	50x20	14	5	1-3	6
T482.0030	T482.D50X2501	50x25	14,5	5	1-3	7
T482.0032	T482.D50X3001	50x30	13,5	5	1-3	8
T482.0033	T482.D50X3501	50x35	14,5	5	1-3,5	11
T482.0034	T482.D50X4001	50x40	12,5	5	1,5-3	10
T482.0035	T482.D55X4001	55x40	20	5	1,5-4	11,5
T482.0036	T482.D60X2001	60x20	14,5	5	1-3	8
T482.0037	T482.D60X2501	60x25	14	5	1-3	8,5
T482.0038	T482.D60X3001	60x30	15	5	1-3	10
T482.0039	T482.D60X3501	60x35	15	5	1,5-3,5	12
T482.0040	T482.D60X4001	60x40	14	5	1-3	11,5
T482.0041	T482.D60X4501	60x45	15	5	1,5-4	13
T482.0042	T482.D60X5001	60x50	14,5	5	1,5-3,5	14
T482.0043	T482.D70X2001	70x20	19	5	1-3,5	13
T482.0044	T482.D70X2501	70x25	18	5	1,5-2,5	11,5
T482.0045	T482.D70X3001	70x30	18	5	1-3	13
T482.0046	T482.D70X3501	70x35	15	5	1,5-3,5	12
T482.0047	T482.D70X4001	70x40	18	5	1,5-3	17
T482.0048	T482.D80X2001	80x20	18	5	1-3	12
T482.0049	T482.D80X3001	80x30	14,5	5	1-2,5	13
T482.0050	T482.D80X4001	80x40	14,5	5	1-3	15
T482.0051	T482.D80X5001	80x50	18	5	1,5-4	24
T482.0052	T482.D80X6001	80x60	24,5	5	1,5-3,5	26

Code	art.	AxB	H	h	CxF dikte van de buis (min - max)	Gewicht (g)
T482.0053	T482.D90X2001	90x20	14,5	5	1-2,5	12
T482.0054	T482.D90X4001	90x40	15	5	2-4	17
T482.0055	T482.D90X5001	90x50	22	6	2-4,5	18,5
T482.0056	T482.D90X7001	90x70	22	6	3-5,5	19
T482.0001	T482.D100X3001	100x30	15	5	1,5-3,5	17
T482.0002	T482.D100X4001	100x40	14,5	5	1,5-4	20
T482.0003	T482.D100X5001	100x50	24	6	1,5-4,5	30
T482.0005	T482.D100X6001	100x60	24	6	1,5-4,5	35
T482.0006	T482.D100X8001	100x80	19	6,5	3-5,5	35

T500

+120° -20° | Al 6060 | RoHS COMPLIANT

20 ALUMINIUM TANKDOP MET MAGNEET

Tappi per prodotti Boteco

Materiaal:

(1) Aluminium dop (legering 6060).

(4) Magneet in neodymium -NdFeb- (N35SH), bestendig tot 120°C.

(2) Opschrift "MAGNETIC" met tampondruk, bestendig tot 120°C.

(3) Rubber pakking NBR.

Oppervlak:

Gedraaid.

Kleur:

Natuurlijk.

Speciale verzoeken:

Op aanvraag en voor grote hoeveelheden zijn gepersonaliseerde tampondruk-opschriften mogelijk.

Op aanvraag en voor grote hoeveelheden kan het product worden geleverd met gepersonaliseerde schroefdraad d1.

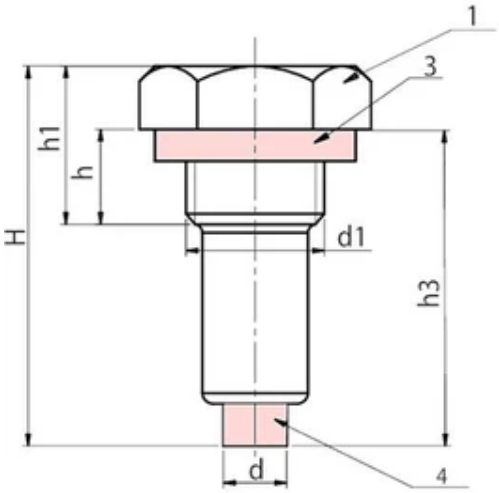

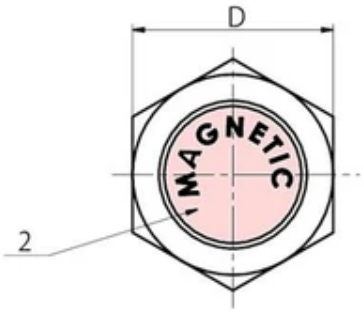

Versie met fijne GAS schroefdraden

Code	art.	D	d	H	h	h1	h3	d1 (GAS)	Gewicht (g)
T50019.0001	T50019.AT1-4	19	6	36	9	15	28	1/4	14

Code	art.	D	d	H	h	h1	h3	d1 (GAS)	Gewicht (g)
T50022.0001	T50022.AT3-8	22	8	36	9	15	30	3/8	21
T50026.0001	T50026.AT1-2	26	8	40	11	18	34	1/2	-
T50032.0001	T50032.AT3-4	32	8	44	12	20	36	3/4	-

Versie met fijne METRISCHE schroefdraden

Code	art.	D	d	H	h	h1	h3	d1	Gewicht (g)
T50022.0009	T50022.AB16X1.5	22	8	36	9	15	30	M16X1,5	21
T50026.0008	T50026.AB20X1.5	26	8	40	11	18	34	M20X1,5	-
T50032.0008	T50032.AB27X1.5	32	8	44	12	20	36	M27X1,5	-

T501

+200° -20° | Al 6060 | RoHS COMPLIANT

20 ALUMINIUM TANKDOP MET MAGNEET (BESTENDIG TOT 200 °C)

Tappi per prodotti Boteco

Materiaal:

(1) Aluminium dop (legering 6060).

(4) Magneet in neodymium -NdFeb- (N35EH), bestendig tot 200°C.

(2) Geponst opschrift "MAGNETIC", bestendig tot 200 °C.

(3) Fluorelastomeer pakking (VITON®), bestendig tot 200°C.

Oppervlak:

Gedraaid.

Kleur:

Natuurlijk.

Speciale verzoeken:

Op aanvraag en voor grote hoeveelheden zijn gepersonaliseerde opschriften mogelijk.

Op aanvraag en voor grote hoeveelheden kan het product worden geleverd met gepersonaliseerde schroefdraad d1.

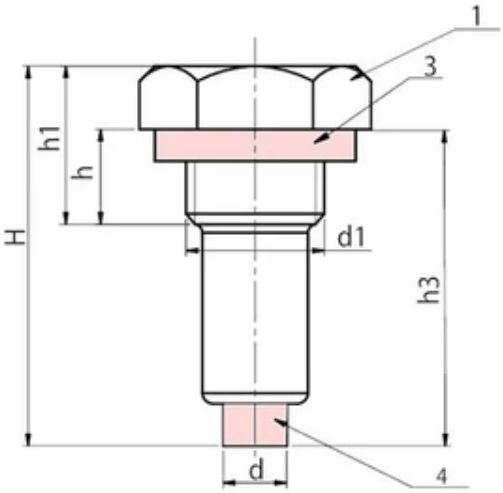

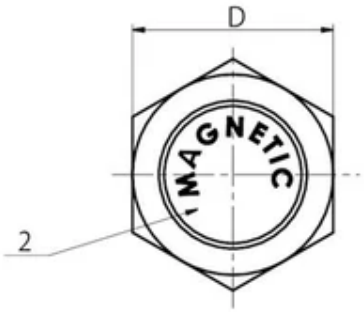

Versie met fijne GAS schroefdraden

Code	art.	D	d	H	h	h1	h3	d1 (GAS)	Gewicht (g)
T50119.0001	T50119.AT1-4	19	6	36	9	15	28	1/4	14

Code	art.	D	d	H	h	h1	h3	d1 (GAS)	Gewicht (g)
T50122.0001	T50122.AT3-8	22	8	36	9	15	30	3/8	21
T50126.0006	T50126.AT1-2	26	8	40	11	18	34	1/2	-
T50132.0001	T50132.AT3-4	32	8	44	12	20	36	3/4	-

Versie met fijne METRISCHE schroefdraden

Code	art.	D	d	H	h	h1	h3	d1	Gewicht (g)
T50122.0006	T50122.AB16X1.5	22	8	36	9	15	30	M16X1,5	21
T50126.0005	T50126.AB20X1.5	26	8	40	11	18	34	M20X1,5	-
T50132.0006	T50132.AB27X1.5	32	8	44	12	20	36	M27X1,5	-

T556

CE | +60° -20° | PC | RoHS COMPLIANT

20

ZAAGBESCHERMKAP (VOOR CIRKELZAAG)

Accessori per macc. a legno

Materiaal:
(1-2) Polycarbonaat.

Oppervlak:
Gesatineerd.

Kleur:
Oranje (RAL 2004 code 02).

Inzetstuk:
(3) Aluminium klinknagel AL4.010 4.0x10.
(4) Doorlopende draadbus in messing
(5) Ringetje in verzinkt staal.
(6) Gedraaide verzinkte stalen pen met aanslag d.6x30.
(7) Zelfborgende messing schroef M3x10 DIN 97.

Spangreep:
Verstelbare spangreep art. A523065.TM08X3001.

Speciale verzoeken:
Op aanvraag en voor grote hoeveelheden kan de beschermkap worden geleverd in de gele (RAL 1007) of doorzichtige versie.
Adapter afzuigbuis D. 40 afzonderlijk te bestellen - Art. T556040.T01.

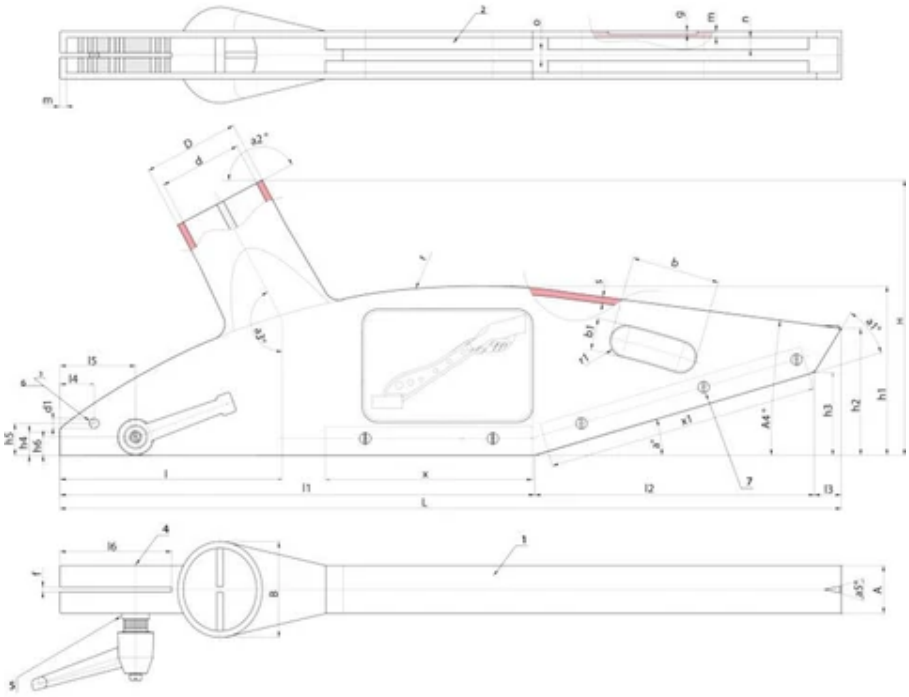

Code	Art.	L	A	B	H	D	d	d1	l	l1	l2	l3	l4	l5	l6	h1	h2
T556250.0001	T556250.C02	337	30	60	147	60	53	6.5	80	243	77	16.5	10	23.5	42	75	57.5
T556300.0001	T556300.C02	490	30	60	172	60	53	6	145	297	176	17	21.5	47.5	70	105	79.5

Code	Art.	h3	h4	h5	h6	a°	a1°	a2°	a3°	a5°	b	b1	f	g	m	n	o
T556250.0001	T556250.C02	28	23	20	10.5	20	40	152	152	-	44	20.5	4	450	5.5	7	7
T556300.0001	T556300.C02	52	14.5	20	11.5	16.5	41	152	152	22	56	21	3	650	4	7	8

Code	Art.	r	r1	s	x	x1	Gewicht (g)
T556250.0001	T556250.C02	290	10	4	-	190	450
T556300.0001	T556300.C02	430	10	4	130	170	650

T558

+60° -20° | PC | RoHS COMPLIANT

20

KIT VERLENGSTUK RITSMES VOOR T556300

Accessori per macc. a legno

Materiaal:
Polycarbonaat.

Oppervlak:
Gesatineerd.

Kleur:
Transparant.

Inzetstuk:
(1A) Rotatiepen met zeskantkop in gedraaide messing.
(1B) Speciale gedraaide bevestigingsschroef met zeskantkop in messing.
(2) Messing afstandsring D. 16x0,8 boorgat 10,3.

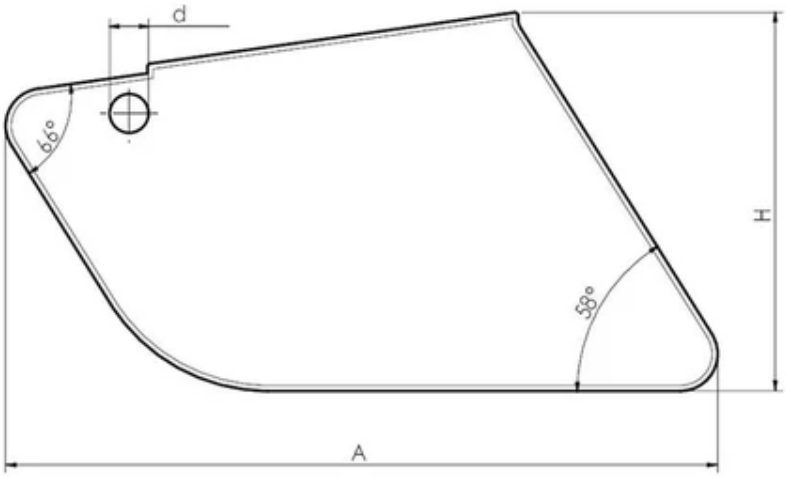

Code	art.	A	H	B	C	d	C	E	Gewicht (g)
T558300.0001	T558300.CCRI	192	102	38	32	10.5	32	13	122

T559

+60° -20° | PC | RoHS COMPLIANT

20

ZAAGBESCHERMKAP MET VERLENGSTUK VOOR RITSMES

Accessori per macc. a legno

Materiaal:
(1-2-9) Polycarbonaat.

Oppervlak:
Gesatineerd.

Kleur:
Transparant.

Inzetstuk:
(3) Aluminium klinknagel AL4.010 4.0x10.
(4) Doorlopende draadbus in messing
(5) Ringetje in verzinkt staal.
(6) Spanstift d.6x30 in gebruineerd verenstaal DIN 148.
(7) Zelfborgende messing schroef M03x10 DIN 97.
(8) Gedraaide messing pen voor bevestiging en rotatie van het verlengstuk.
(9) Mobiel beschermend verlengstuk voor ritsmes.

Spangreep:
Verstelbare spangreep art. A523065.TM08X3001.

Speciale verzoeken:
Zwarte adapter afzuigbuis D. 40 afzonderlijk te bestellen ,- art. T556040.T01.

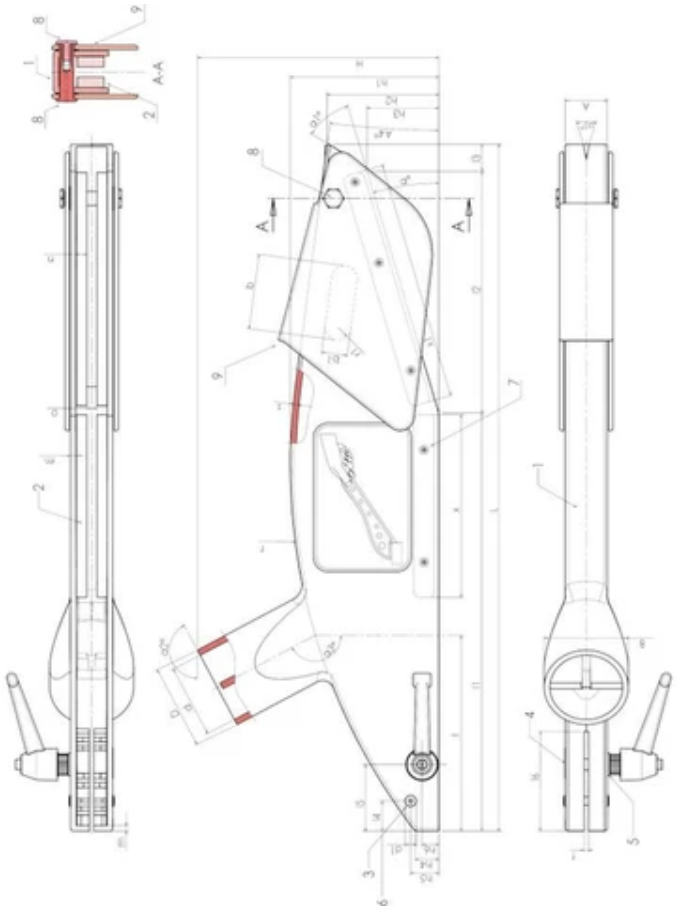

Code	Art.	L	A	B	H	D	d	d1	l	l1	l2	l3	l4	l5	l6	h1	h2
T559300.0001	T559300.CCRI	490	30	60	172	60	53	6	145	297	176	17	21.5	47.5	70	105	79.5

Code	Art.	h3	h4	h5	h6	a°	a1°	a2°	a3°	a4°	a5°	b	b1	f	m	n	o
T559300.0001	T559300.CCRI	52	14.5	20	11.5	16.5	41	152	152	7.5	22	56	21	3	4	7	8

Code	Art.	r	r1	s	x	x1	W	K	Gewicht (g)
T559300.0001	T559300.CCRI	430	10	4	130	170	192	13	650

T808

+135° -30° | PA6 +G.F. | RoHS COMPLIANT

20

AFSLUITDOP DEURTJE

Accessori per macc. a legno

Materiaal:
Versterkte polyamide.
Bestand tegen oliën en vetten.

Oppervlak:
Gesatineerd.

Kleur:
Zwart (RAL 9011).

Boring:
Doorlopende gladde boring bekomen door vormpersen in plastic.

Speciale verzoeken:
Op aanvraag en voor grote hoeveelheden zijn de kleuren uit de kleurentabel leverbaar.

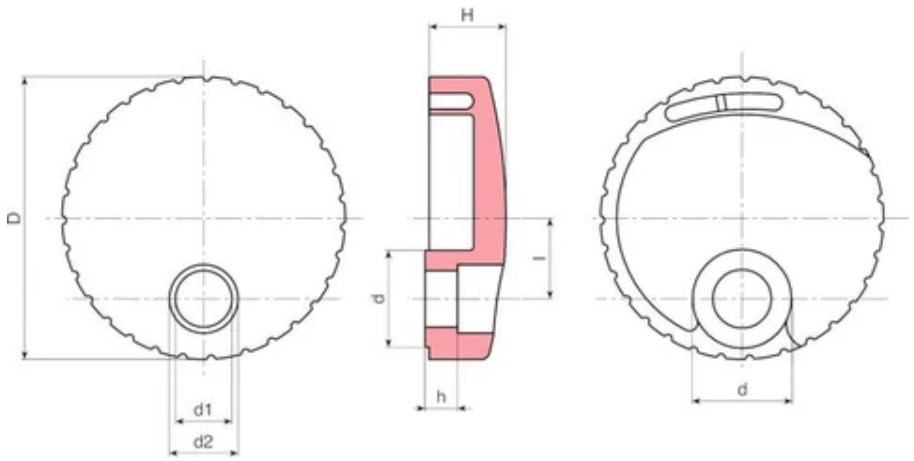

Code	Art.	D	H	l	h	d	d1	d	d2	Gewicht (g)
T808L.0001	T808L.T01	70	20	20	8	24	14.5	24	42	120

T815

+60° -20° LDPE RoHS COMPLIANT

20 HOEKAFSCHERMING

Materiaal:
Polyethyleen.

Oppervlak:
Gesatineerd.

Kleur:
Zwart (RAL 9011).

Speciale verzoeken:
Geen.

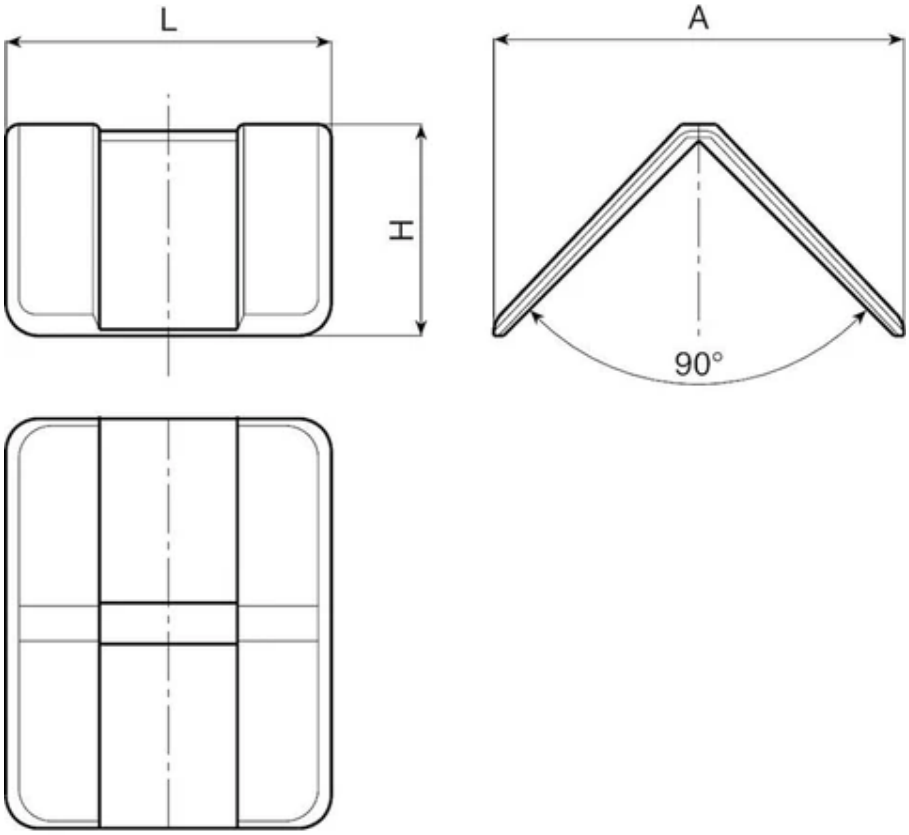

Code	art.	L	A	H	Gewicht (g)
T815.0001	T815.T01	60	49	32	10