S111

+170°
-20°

PF

RoHS COMPLIANT

19

VROUWELIJKE KOPPELING VOOR LASPANEEL

Attacchi rapidi DINS

Materiaal:
Fenolhars.
Bestand tegen oliën en vetten.
Bestendig aan hoge temperaturen.

Oppervlak:
Glanzend.

Kleur:
Zwart (RAL 9011).

Inzetstuk:
(1) Messing inzetstuk met vrouwelijke koppeling EN 60794:12.
(4) F25-00:
Getande ring in gebruineerd staal DIN 6798.
(4) F35-00:
Gegolfde ring in gebruineerd staal DIN 137.
(4) F70-95:
Gegolfde ring in gebruineerd staal DIN 137.
(5) Geel gepassiveerde stalen zeskantmoer met schroefdraad.
(6) Splitring in gebruineerd staal UNI 1751.
(7) Geel gepassiveerde stalen ring.
(8) Geel gepassiveerde zeskantschroef DIN933/UNI 5739.

Speciale verzoeken:
Geen.

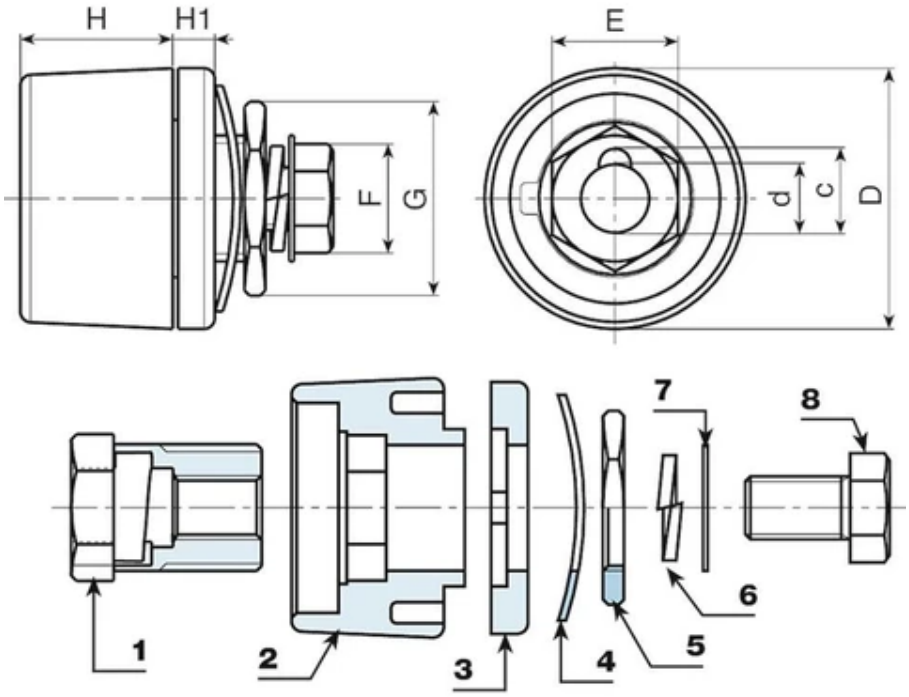

Code	art.	D	H	H1	d	c	E	F	G	Gewicht (g)	Amp. Max
S111.0001	S111.F2500	33	14	4	9	11	14	13	22	50	200
S111.0008	S111.F3550	50.5	29	7	13	16	21	17	27	153	400
S111.0010	S111.F7095	50.5	29	7	13	16	24	19	32	202	500

S112

+80° -20° | PP +SBS | RoHS COMPLIANT

19 MANNELIJKE LASKABELKOPPELING

Attacchi rapidi DINS

Materiaal:

(4) Polypropyleen SBS-rubber legering, 75 Shore.

Bestand tegen oliën en vetten.

Oppervlak:

Glad.

Kleur:

Zwart (RAL 9011).

Inzetstuk:

(1) Messing inzetstuk met mannelijke koppeling EN 60794:12.

(2) Kabelhuls in zacht koper.

(3) Inbusschroef DIN 913-45H (voor versie M95-00 nr. 2 inbusschroeven voor bevestiging).

Speciale verzoeken:

Geen.

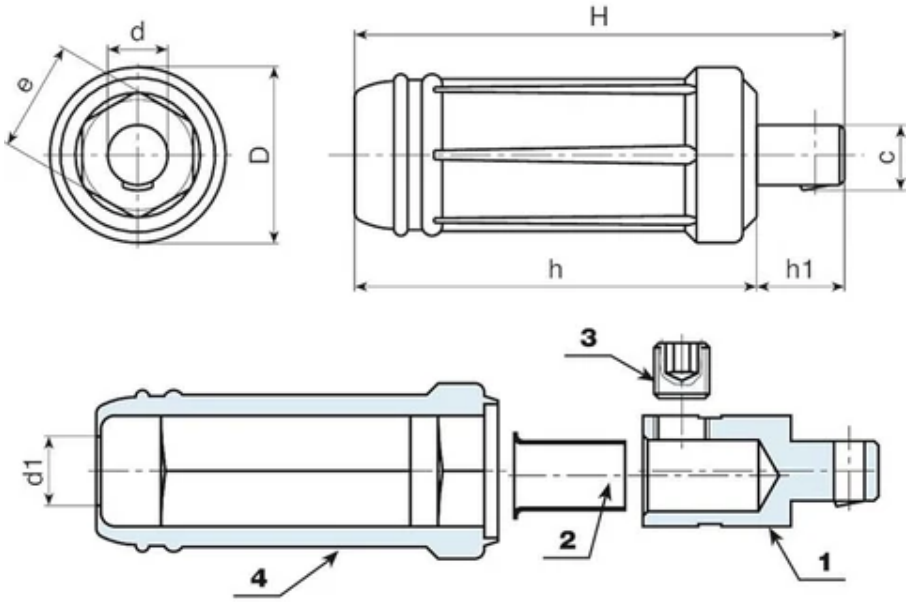

Code	art.	D	H	h	h1	d	c	e	d1	Gewicht (g)	Amp. Max
S112.0001	S112.M2500	24.5	70	59	11	9	10	14	8.5	37	200
S112.0003	S112.M3550	35	106	87	19	13	14.5	21	11	130	250
S112.0004	S112.M7000	38	106	87	19	13	14.5	24	15.5	148	400
S112.0006	S112.M9500	38	106	87	19	13	14.5	24	15.5	200	500

S113

+80° -20° | PP +SBS | RoHS COMPLIANT

19 VROUWELIJKE KABELKOPPELING

Attacchi rapidi DINS

Materiaal:

(4) Polypropyleen SBS-rubber legering, 75 Shore.

Bestand tegen oliën en vetten.

Oppervlak:

Glad.

Kleur:

Zwart (RAL 9011).

Inzetstuk:

(1) Messing inzetstuk met vrouwelijke koppeling EN 60794:12.

(2) Kabelhuls in zacht koper.

(3) Inbusschroef DIN 913-45H (voor versie F95-00 nr. 2 inbusschroeven voor bevestiging).

Speciale verzoeken:

Geen.

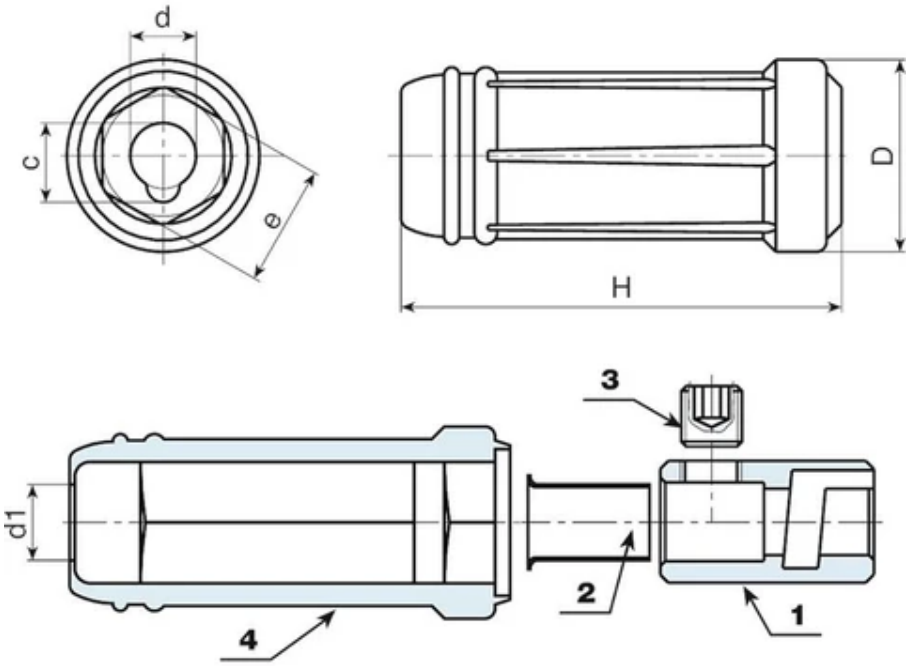

Code	art.	D	H	d	c	e	d1	Gewicht (g)	Amp. Max
S113.0001	S113.F2500	24.5	59	9	10.5	14	8.5	38	200
S113.0002	S113.F3550	35	87	13	16	21	11	104	250
S113.0003	S113.F7000	38	87	13	16.5	24	15.5	151	400
S113.0004	S113.F9500	38	87	13	16	24	15.5	188	500

S114

+170° -20° | PF | RoHS COMPLIANT

19

MANNELIJKE KOPPELING VOOR PANEEL

Attacchi rapidi DINS

Materiaal:
Fenolhars.
Bestand tegen oliën en vetten.
Bestendig aan hoge temperaturen.

Oppervlak:
Glanzend.

Kleur:
Zwart (RAL 9011).

Inzetstuk:
(1) Messing inzetstuk met mannelijke UNI-koppeling.
(4) F25-00:
Getande ring in gebruineerd staal DIN 6798.
(4) F35-00:
Gegolfde ring in gebruineerd staal DIN 137.
(4) F70-95:
Gegolfde ring in gebruineerd staal DIN 137.
(5) Geel gepassiveerde stalen zeskantmoer met schroefdraad.
(6) Splitring in gebruineerd staal UNI 1751.
(7) Geel gepassiveerde stalen ring.
(8) Geel gepassiveerde zeskantschroef DIN933/UNI 5739.

Speciale verzoeken:
Geen.

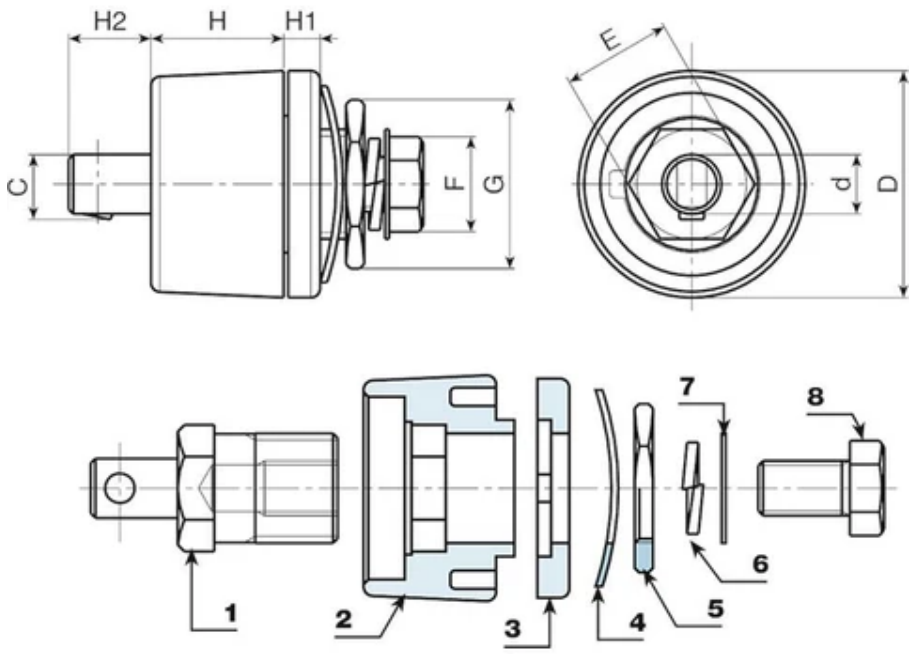

Code	art.	D	H	H1	H2	d	c	E	F	G	Gewicht (g)	Amp. Max
S114.0001	S114.M2500	33	14	4	7	9	9.5	14	13	22	60	200
S114.0002	S114.M3550	50.5	29	7	9	13	14	21	17	27	194	400
S114.0003	S114.M7000	50.5	29	7	9	13	14	24	19	32	242	500

S117

+135° -30° | PA6 +G.F. | RoHS COMPLIANT

19 VROUWELIJKE KOPPELING VOOR TP-PANEEL (ENKEL GESCHIKT VOOR INVERTER)

Attacchi rapidi DINS

Materiaal:
(2-3) Versterkte polyamide.
Bestand tegen oliën en vetten.

Oppervlak:
Gesatineerd.

Kleur:
Zwart (RAL 9011).

Inzetstuk:
(1) Messing inzetstuk met vrouwelijke koppeling UNI.
(4) Gegolfde ring in gebruineerd staal DIN 137.
(5) Geel gepassiveerde stalen zeskantmoer met schroefdraad.
(6) Splitring in gebruineerd staal UNI 1751.
(7) Geel gepassiveerde stalen ring.
(8) Geel gepassiveerde zeskantschroef DIN933/UNI 5739.

Speciale verzoeken:
Geen.

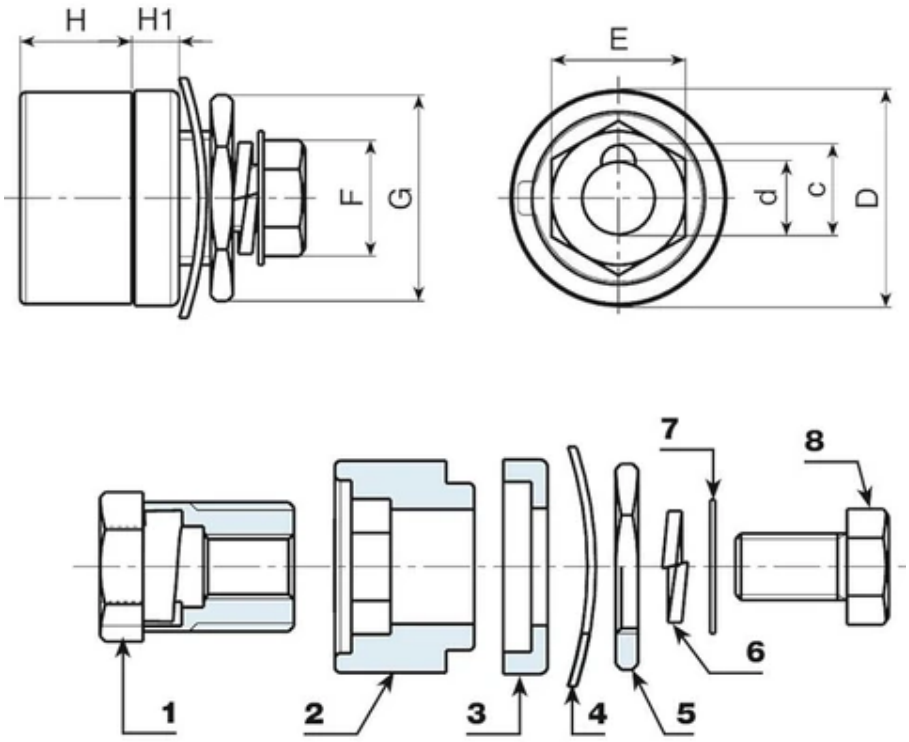

Code	art.	D	H	H1	d	c	E	F	G	Gewicht (g)	Amp. Max
S117.0001	S117.F3550	38	20	8	13	16	21	17	27	121	200

S118

+135° -30° | PA6 +G.F. | RoHS COMPLIANT

19 MANNELIJKE KOPPELING VOOR TP-PANEEL (ENKEL GESCHIKT VOOR INVERTER)

Attacchi rapidi DINS

Materiaal:
(2-3) Versterkte polyamide.
Bestand tegen oliën en vetten.

Oppervlak:
Gesatineerd.

Kleur:
Zwart (RAL 9011).

Inzetstuk:
(1) Messing inzetstuk met mannelijke UNI-koppeling.
(4) Gegolfde ring in gebruineerd staal DIN 137.
(5) Geel gepassiveerde stalen zeskantmoer met schroefdraad.
(6) Splitring in gebruineerd staal UNI 1751.
(7) Geel gepassiveerde stalen ring.
(8) Geel gepassiveerde zeskantschroef DIN933/UNI 5739.

Speciale verzoeken:
Geen.

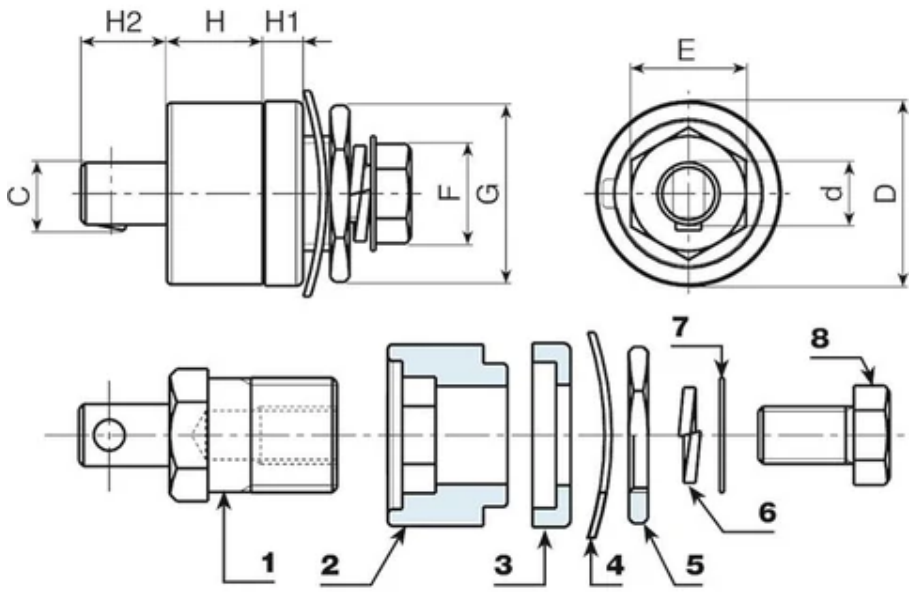

Code	art.	D	H	H1	H2	d	c	E	F	G	Gewicht (g)	Amp. Max
S118.0001	S118.M3550	38	20	8	17	13	14	21	17	27	160	200

S228

+135° -30° | PA6 +G.F. | RoHS COMPLIANT

19 PAAR ISOLERENDE RINGEN MET KORTE HALS

Rondelle isolanti

Materiaal:
Versterkte polyamide.
Bestand tegen oliën en vetten.

Oppervlak:
Glad.

Kleur:
Zwart (RAL 9011).

Boring:
Doorlopende gladde boring bekomen door vormpersen in plastic.

Speciale verzoeken:
Geen.

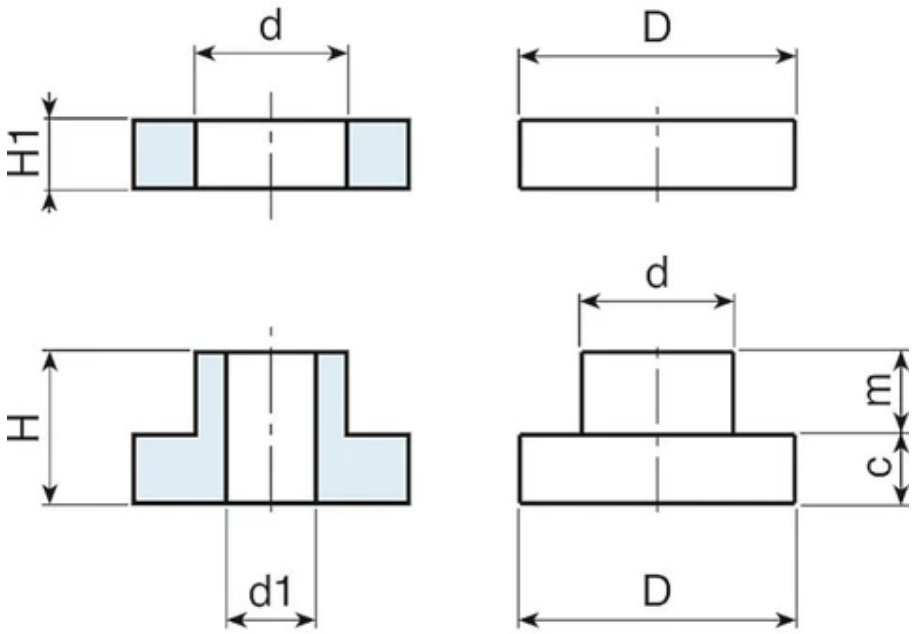

Code	art.	D	H	d	H1	m	c	d1	Gewicht (g)
S22820C.0001	S22820C.TG06	20	11	11	5	6.5	4.5	6.5	9

S229

+135° -30° | PA6 +G.F. | RoHS COMPLIANT

19 PAAR ISOLERENDE RINGEN

Rondelle isolanti

Materiaal:
Versterkte polyamide.
Bestand tegen oliën en vetten.

Oppervlak:
Glad.

Kleur:
Zwart (RAL 9011).

Boring:
Doorlopende gladde boring bekomen door vormpersen in plastic.

Speciale verzoeken:
Geen.

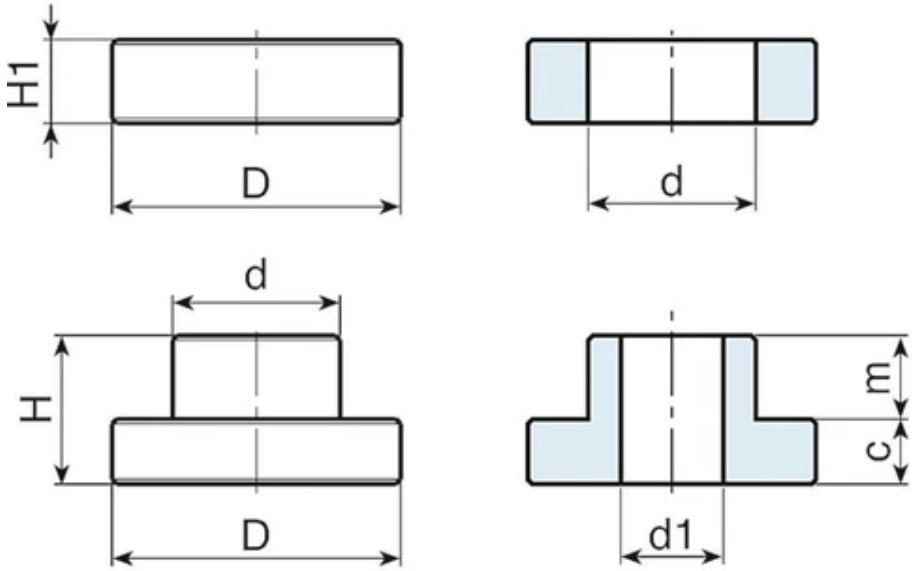

Code	art.	D	H	d	H1	m	c	d1	Gewicht (g)
S22931C.0001	S22931C.TG10	31	16	17.5	8.5	9	7	10.5	13

S230

+170° -20° | PF | RoHS COMPLIANT

19 PAAR ISOLERENDE RINGEN

Rondelle isolanti

Materiaal:
Fenolhars.
Bestand tegen oliën en vetten.
Bestendig aan hoge temperaturen.

Oppervlak:
Glanzend.

Kleur:
Zwart (RAL 9011).

Boring:
Doorlopende gladde boring bekomen door vormpersen in plastic.

Speciale verzoeken:
Geen.

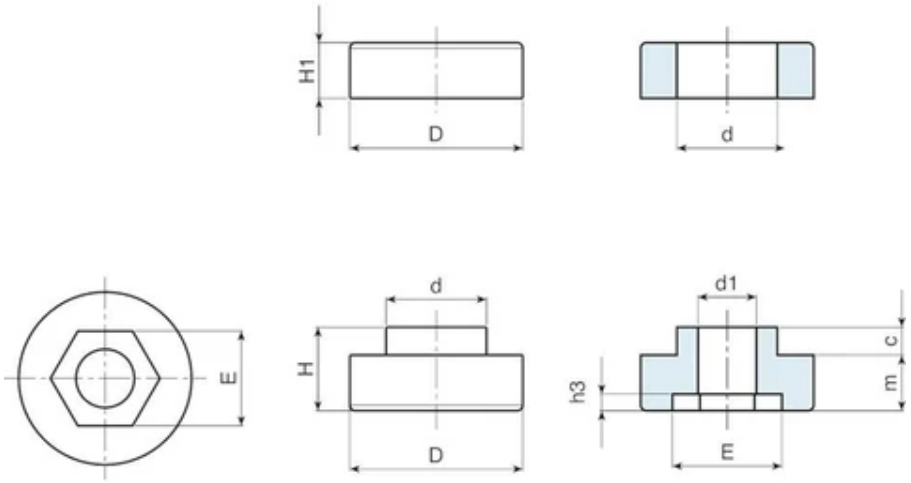

Code	art.	D	d	H	H1	c	m	E	h3	d1	Gewicht (g)
S23020C.0001	S23020C.BG06	20	11	12	5	4	8	10	3	6,5	8
S23031C.0001	S23031C.BG08	31	18	15	10,5	4,5	10,5	13	3	9	22
S23031C.BG10	S23031C.BG10	31	18	15	10	5	10	17	3	10,5	18

Code	art.	D	d	H	H1	c	m	E	h3	d1	Gewicht (g)
S23031C.0003	S23031C.BG12	31	18	15	10,5	4,5	10,5	19	3	13,5	15
S23038C.0001	S23038C.BG14	35	22	18	10	5	12	22	5	14,5	24

S599

+135° -30° | PA6 +G.F. | RoHS COMPLIANT

19 KABELKLEM VOOR PANEEL

Accessori vari per saldatrici

Materiaal:
Versterkte polyamide.
Bestand tegen oliën en vetten.

Oppervlak:
Gesatineerd.

Kleur:
Zwart (RAL 9011).

Boring:
Doorlopende gladde boring bekomen door vormpersen in plastic.

Speciale verzoeken:
Geen.

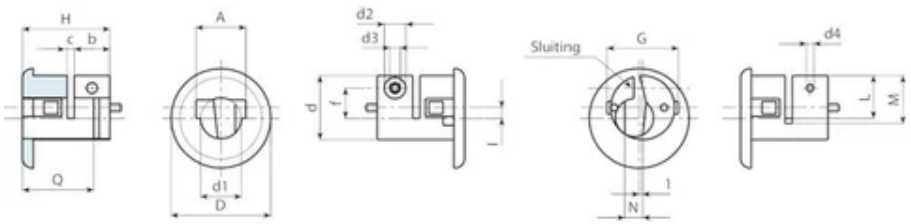

Code	art.	D	H	d	d1	d2	d3	d4	A	b	c	f	G	I	L	M	N
S59928.0001	S59928.T01	28	25	18	11.5	6	3	2	14	10	2	8.5	20	3	12	15	5

Code	art.	Q	Gewicht (g)
S59928.0001	S59928.T01	13	65

S600

+135° -30° | PA6 +G.F. | RoHS COMPLIANT

19 KABELKLEM MET ZESKANTMOER

Accessori vari per saldatrici

Materiaal:
Versterkte polyamide.
Bestand tegen oliën en vetten.

Oppervlak:
Gesatineerd.

Kleur:
Zwart (RAL 9011).

Boring:
Doorlopende gladde boring bekomen door vormpersen in plastic.

Speciale verzoeken:
Geen.

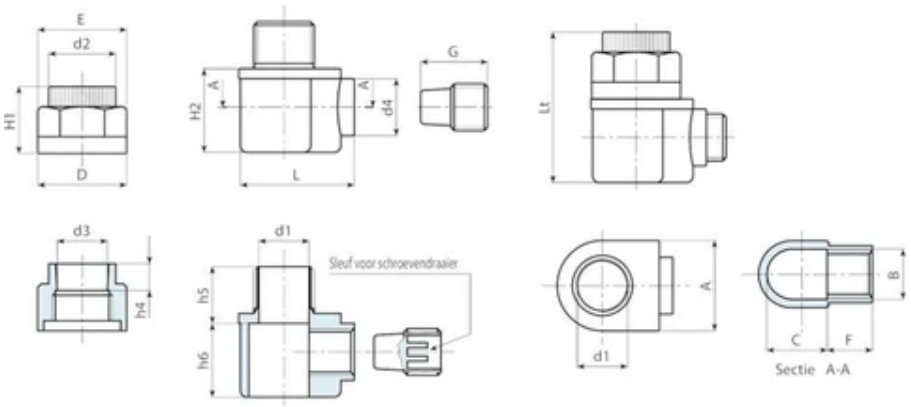

Code	art.	B	C	D	E	F	G	L	H1	H2	h4	h5	h6	d1	d2	d3	d4
S60038.0001	S60038.TG1001	M14	17.5	26	23	14.5	19	34.5	20	22	7	16.5	19	10.5	19	14	17
S60038.0002	S60038.TG1101	M14	17.5	26	23	14.5	19	34.5	20	22	7	16.5	19	11.5	19	14	17
S60038.0003	S60038.TG1401	M14	17.5	26	23	14.5	19	34.5	20	22	7	16.5	19	14.5	19	14	17

Code	art.	Lt	Gewicht (g)
S60038.0001	S60038.TG1001	43	13
S60038.0002	S60038.TG1101	43	13
S60038.0003	S60038.TG1401	43	13

S601

+80° -20° | PP +TPV | RoHS COMPLIANT

19 ANTISTOOTDOP (VASTE MACHINEVOET VOOR BASIS)

Accessori vari per saldatrici

Materiaal:

Legering van polypropyleen en thermoplastisch vulkanisaat TPV, 75 Shore.

Bestand tegen oliën en vetten.

Oppervlak:

Glad.

Kleur:

Zwart (RAL 9011).

Boring:

Doorlopende gladde boring bekomen door vormpersen in plastic.

Speciale verzoeken:

Geen.

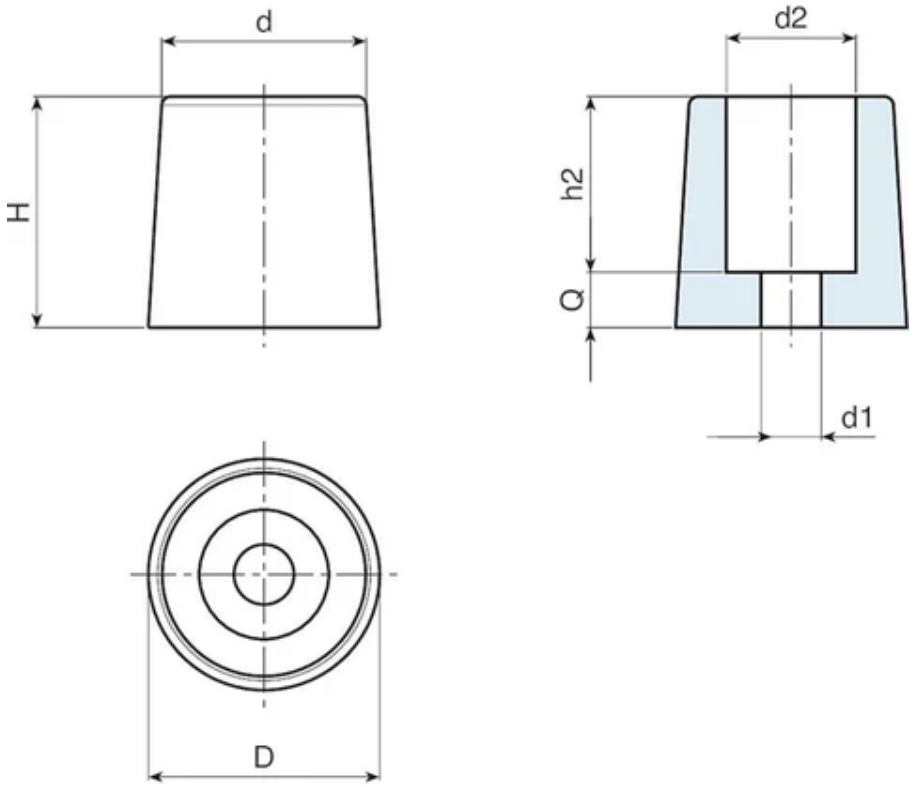

Code	art.	D	H	d	d2	h2	Q	d1	Gewicht (g)
S60122.0001	S60122.E01	23	17.5	21	11	8	9.5	4	13
S60125.0001	S60125.D01	25	25	22	14	19	6.5	6.5	17

S602TG10

+135° -30° | PA6 +G.F. | RoHS COMPLIANT

19 SPOELHOUDER VOOR MIG/MAG LASDRAAD ZONDER PEN

Accessori bobine MIG

Materiaal:

(1-3-4-6) Versterkte polyamide.

Bestand tegen oliën en vetten.

Oppervlak:

Gesatineerd.

Kleur:

Zwart (RAL 9011).

Inzetstuk:

(2) Veer in verzinkt staal.

(5) Schacht met schroefdraadboringen in verzinkt staal.

(7) Ringetje in thermoplastisch vulkanisaat 75 Shore.

(8) Ringetje in verzinkt staal.

(9) Zeskantschroef in verzinkt staal met rechter/linker schroefdraad. De keuze gebeurt in functie van de draaizin van de draadmotor.

Speciale verzoeken:

Voor klanten die de spoelhouder S602116 wensen te gebruiken in combinatie met een draadspoel met breedte Q=55, kan op aanvraag de kunststof adapter S604 worden geleverd. Afzonderlijk te bestellen.

Op aanvraag kan de adapter S816 worden geleverd voor metalen spoelen zonder binnenframe. Afzonderlijk te bestellen.

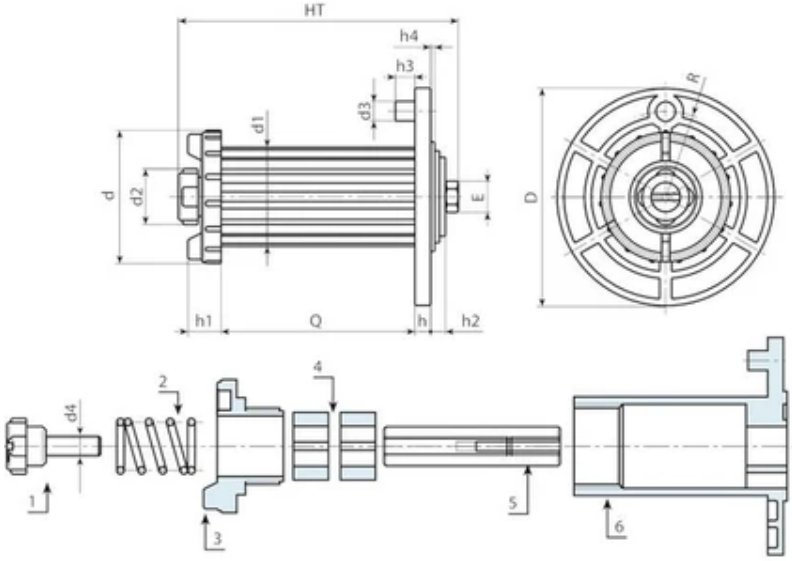
HT
h4
h3
d3
d1
d
d2
E
D
R
h1
Q
h
h2
1
2
3
4
5
6
7
8
9
d4
d5

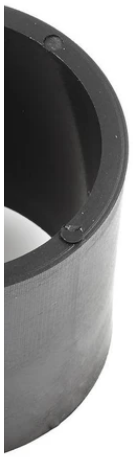

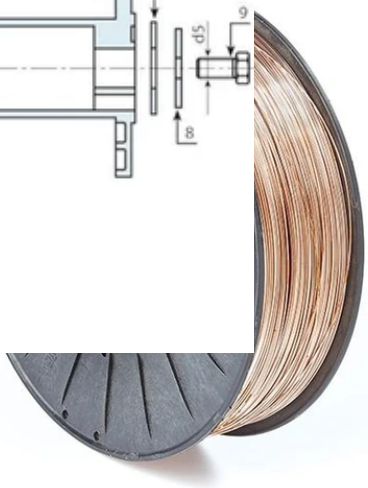

200/42

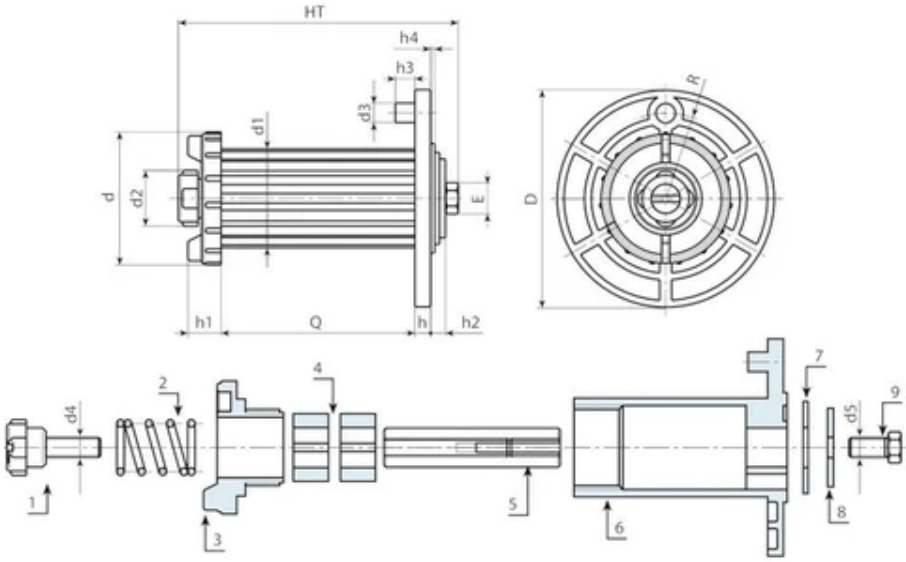

Versie voor plastic spoel met binnendiameter: Ø 53 mm. - breedte 55 mm. (1/2)

Code	art.	D	HT	d	d1	d2	d3	d4	d5	h	h1	h2	h3	h4	E	Q	R
S602074.0001	S602074.TG10X1001DX	112	102	68	50.5	28	10	M10 DX	M10 DX	9	17	8	7	1.7	13	55	44
S602074.0002	S602074.TG10X1001SX	112	102	68	50.5	28	10	M10 DX	M10 SX	9	17	8	7	1.7	13	55	44

Code	art.	Gewicht (g)
S602074.0001	S602074.TG10X1001DX	350
S602074.0002	S602074.TG10X1001SX	350

Versie voor plastic spoel met binnendiameter: Ø 53 mm. - breedte 100 mm. (1/2)

Code	art.	D	HT	d	d1	d2	d3	d4	d5	h	h1	h2	h3	h4	E	Q	R
S602116.0001	S602116.TG10X1001DX	112	140	68	50.5	28	10	M10 DX	M10 DX	9	17	8	7	1.7	17	99	44
S602116.0002	S602116.TG10X1001SX	112	140	68	50.5	28	10	M10 DX	M10 SX	9	17	8	7	1.7	17	99	44

Code	art.	Gewicht (g)
S602116.0001	S602116.TG10X1001DX	545
S602116.0002	S602116.TG10X1001SX	545

S602TG50

+135° -30° | PA6 +G.F. | RoHS COMPLIANT

19 SPOELHOUDER VOOR MIG/MAG LASDRAAD MET PEN

Accessori bobine MIG

Materiaal:
(1-3-4-6) Versterkte polyamide.
Bestand tegen oliën en vetten.

Oppervlak:
Gesatineerd.

Kleur:
Zwart (RAL 9011).

Inzetstuk:
(2) Veer in verzinkt staal.
(5) Schacht met schroefdraadboringen in verzinkt staal.
(7) Ringetje in thermoplastisch vulkanisaat 75 Shore.
(8) Ringetje in verzinkt staal.
(9) Zeskantschroef in verzinkt staal met rechter/linker schroefdraad.
De keuze gebeurt in functie van de draaizin van de draadmotor.
(10) Gladde pen in verzinkt staal.

Speciale verzoeken:
Op aanvraag kan de adapter S816 worden geleverd voor metalen spoelen zonder binnenframe. Afzonderlijk te bestellen.

200/42

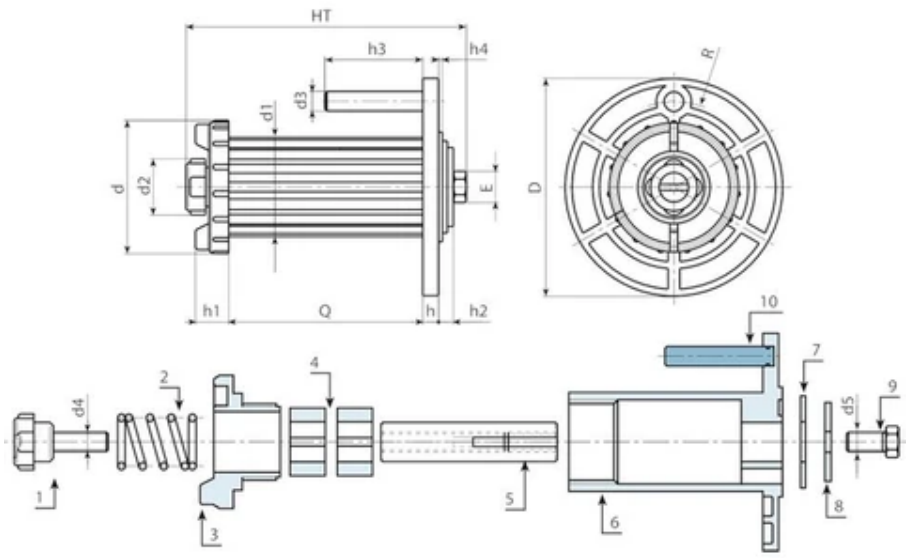

Code	art.	D	HT	d	d1	d2	d3	d4	d5	h	h1	h2	h3	h4	E	Q	R
S602116.0015	S602116.TG10X5001DX	112	140	68	50.5	28	10	M10 DX	M10 DX	8	17	8	50	1.7	17	99	44
S602116.0016	S602116.TG10X5001SX	112	140	68	50.5	28	10	M10 DX	M10 SX	8	17	8	50	1.7	17	99	44

Code	art.	Gewicht (g)
S602116.0015	S602116.TG10X5001DX	550
S602116.0016	S602116.TG10X5001SX	550

S603

+135° -30° | PA6 +G.F. | RoHS COMPLIANT

19 SPOELHOUDER VOOR LASDRAAD MET KLEMSYSTEEM

Accessori bobine MIG

Materiaal:
(1-2) Versterkte polyamide.
Bestand tegen oliën en vetten.

Oppervlak:
Gesatineerd.

Kleur:
Zwart (RAL 9011).

Inzetstuk:
(3-8) Linksdraaiende moer in verzinkt staal.
(4) Ringetje in verzinkt staal.
(5 -7) Veerring in gebruineerd staal.
(6) Schacht met draadeinden in verzinkt staal.

Speciale verzoeken:
Geen.

OPGELET:
De spoelhouder S603 is enkel geschikt voor plastic of ijzeren draadspoelen met binnenframe met gat d. 53 mm en breedte 100 mm.

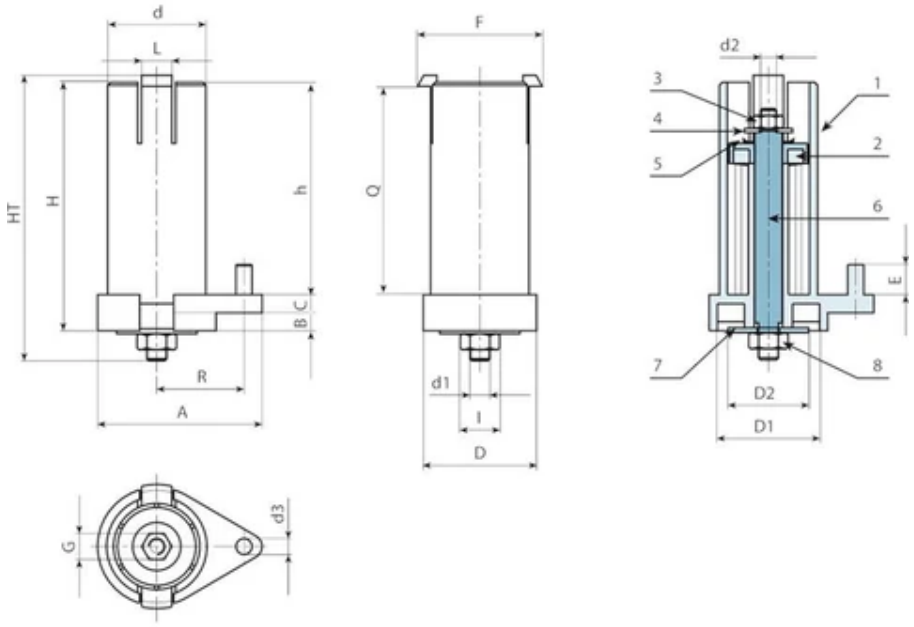

Code	art.	D	D1	D2	HT	H	d	d1	d2	d3	h	A	B	C	E	F	G
S603118.0001	S603118.T01	60	51	40	137	118	50	M10 SX	M8 SX	8	107	82	3	9	15	63	13
S603124.0001	S603124.T01	60	51	40	145	124	50	M10 SX	M8 SX	8	107	82	9	9	15	63	13

Code	art.	I	L	Q	R	Gewicht (g)
S603118.0001	S603118.T01	17	15	104	43.5	295
S603124.0001	S603124.T01	17	15	104	43.5	315

S802

+135° -30° | PA6 +G.F. | RoHS COMPLIANT

19 ROTERENDE STEUN VOOR DRAADAANVOERKOP (DRIEFASIGE MIG/MAG LASAPPARATEN)

Accessori bobine MIG

Materiaal:
Versterkte polyamide.
Bestand tegen oliën en vetten.

Oppervlak:
Gesatineerd.

Kleur:
Zwart (RAL 9011).

Boring:
Doorlopende gladde boring bekomen door vormpersen in plastic.

Speciale verzoeken:
Beide onderdelen kunnen apart worden besteld met de volgende codes:

> Bovenflens: S804.T01
> Lage cilinder H=65: S800060.T01
> Midden cilinder H=95: S800086.T01
> Hoge cilinder H=125: S800125.T01

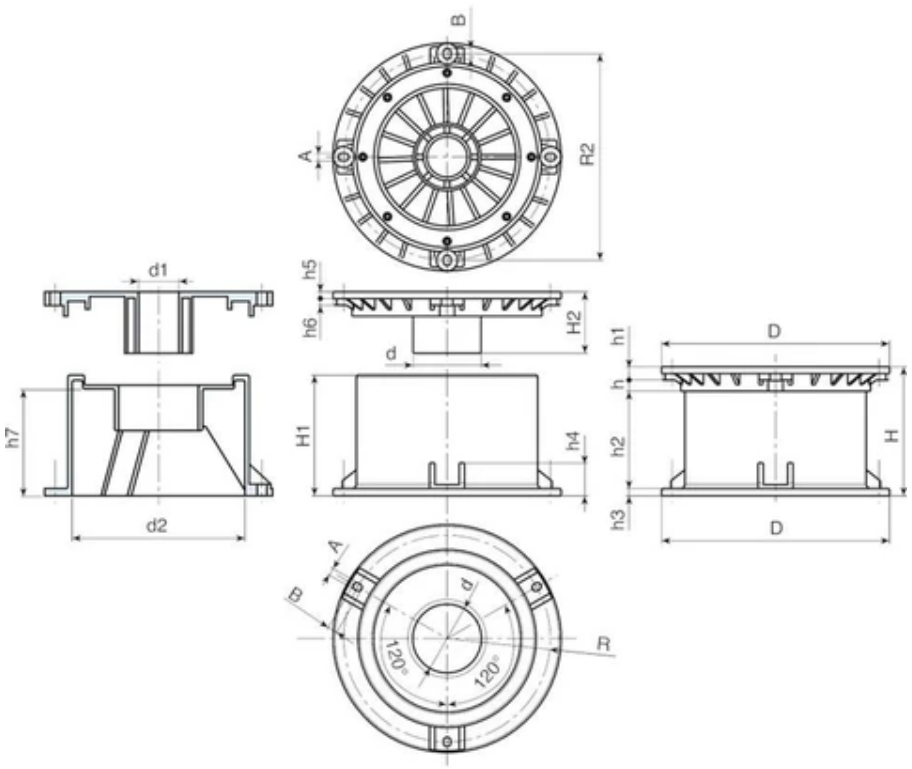

Code	art.	D	H	H1	H2	d	d1	d2	h	h1	h2	h3	h4	h5	h6	h7	R
S802065.0001	S802065.T01	215	65	56	58	64	35	-	13	10	36	6.5	31	7	6	-	195
S802095.0001	S802095.T01	215	86	86	58	64	38	-	13	10	56	6.5	31	7	6	-	195
S802125.0001	S802125.T01	215	123	114	58	64	38	-	13	10	93	6.5	31	7	6	-	195

Code	art.	R1	A	B	Gewicht (g)
S802065.0001	S802065.T01	195	7	9	1000
S802095.0001	S802095.T01	195	7	9	1115
S802125.0001	S802125.T01	195	7	9	1215

S816

+135° -30° | PA6 +G.F. | RoHS COMPLIANT

19 ADAPTER VOOR METALEN SPOELEN ZONDER INTERN FRAME VOOR MIG/MAG-LASAPPARATEN

Accessori bobine MIG

Materiaal:
Versterkte polyamide.
Bestand tegen oliën en vetten.

Oppervlak:
Gesatineerd.

Kleur:
Zwart (RAL 9011).

Boring:
Doorlopende gladde boring bekomen door vormpersen in plastic.

Veer:
Veer in verzinkt staal voor borgmechanisme tegen loskoppeling van spoel.

Speciale verzoeken:
Geen.

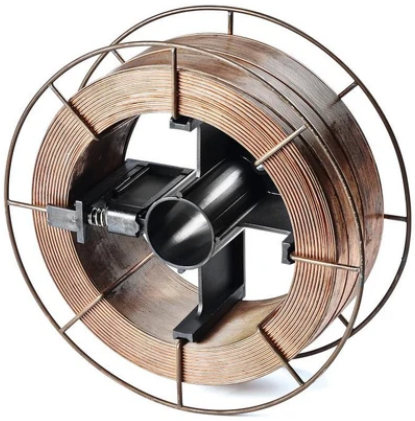

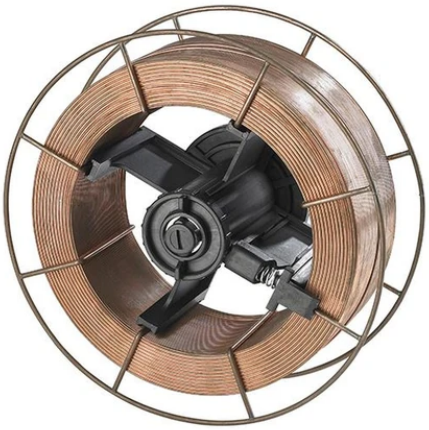

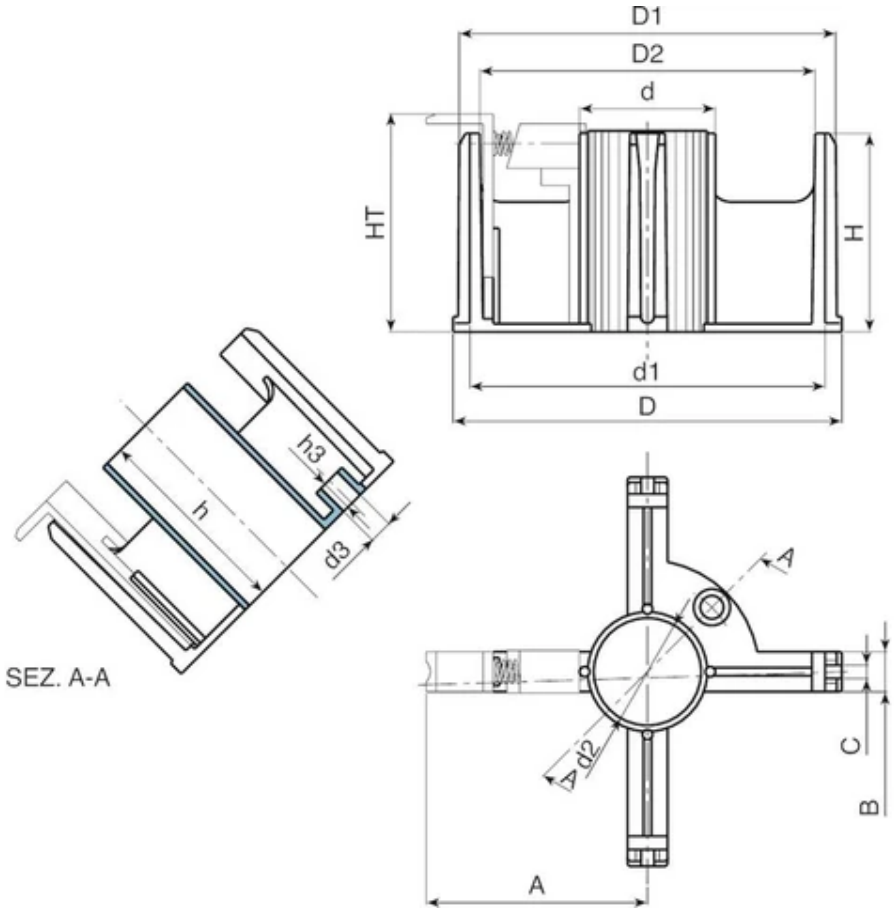

Code	art.	D	HT	D1	D2	d	d1	d2	d3	H	h	h3	A	B	C	Gewicht (g)
S816.0001	S816.T01	192	108	187	166	67	175.5	53	11.5	98	99	16	110	17.5	6.5	290

S860

+135° -30° | PA6 +G.F. | RoHS COMPLIANT

19 FRONTALE BESCHERMING TOORTSAANSLUITING

Accessori vari per saldatrici

Materiaal:
Versterkte polyamide.
Bestand tegen oliën en vetten.

Oppervlak:
Gesatineerd.

Kleur:
Zwart (RAL 9011).

Boring:
Doorlopende gladde boring bekomen door vormpersen in plastic.

Speciale verzoeken:
Geen.

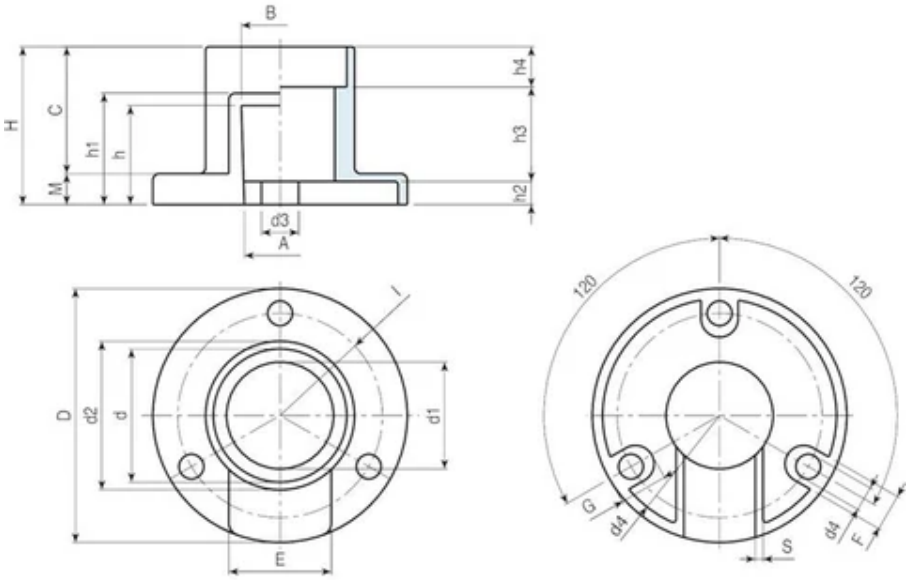

Code	art.	D	H	A	B	C	E	F	G	I	M	S	h	h1	h2	h3	h4
S860.0001	S860.T01	82	51	23	25	41	34.5	12	15.5	33	10	2.5	32	36	7.5	30.5	13

Code	art.	d	d1	d2	d3	d4	Gewicht (g)
S860.0001	S860.T01	43	34.5	50	12	8	65