O300

+200° -30° | Zamak | RoHS COMPLIANT | UPDATE

15

??????????

Zamak hinges

??:

?????? ????? ??? ?? ??(??, ????? ? ?? ??).

?? ??:

????.

??:

O300:

?? ????? ??.

O300 Z:

?? ?? ?? ??.

???:

?????? ?? ?? ?(AISI 303).

?:

????? ?? ?? ??. UNI 5933 – UNI 6109 ??? 90° ???? ?? ??.

?? ?? ??:

??.

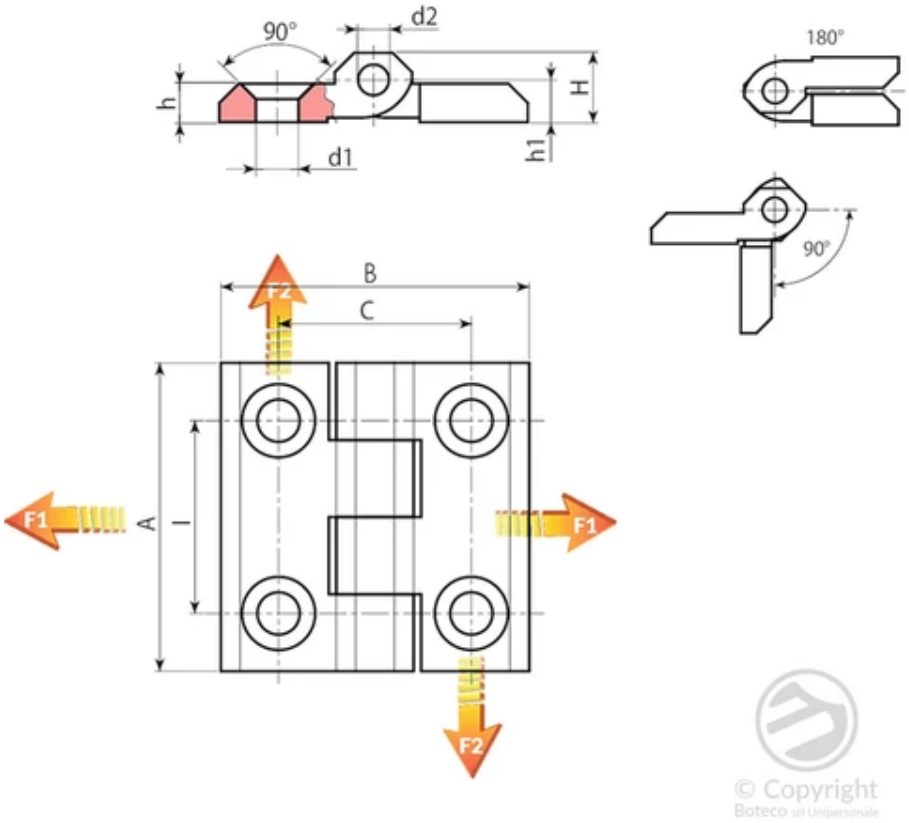

□□O300: □□(zamak) □□, □□□□□□□

□□	Art.	I	C	A	B	H	h	h1	d2	d1	□□(g)	F1 (N)	F2 (N)
O30025.0002	O30025.ZG5.501	25	25	40	40	10	5	5.5	4	5.5	45	-	-
O30030.0002	O30030.ZG6.501	30	30	50	50	11,5	6	6	6	6,5	90	6230	1420
O30036.0002	O30036.ZG6.501	36	36	60	60	15	8	9	6	6,5	115	-	-
O30036.0004	O30036.ZG8.501	36	36	60	60	15	8	9	6	8,5	110	-	-
O30040.0001	O30040.ZG6.501	40	40	64	64	11,5	6	6,5	6	6,5	115	4340	4200

□□O300Z: □□□□□□□

□□	Art.	I	C	A	B	H	h	h1	d2	d1	□□(g)	F1 (N)	F2 (N)
O30025.0004	O30025.ZG5.5Z	25	25	40	40	10	5	5,5	4	5,5	45	-	-
O30030.0004	O30030.ZG6.5Z	30	30	50	50	11,5	6	6	6	6,5	90	6230	1420
O30036.0003	O30036.ZG6.5Z	36	36	60	60	15	8	9	6	6,5	120	-	-
O30036.0006	O30036.ZG8.5Z	36	36	60	60	15	8	9	6	8,5	112	-	-
O30040.0002	O30040.ZG6.5Z	40	40	64	64	11,5	6	6,5	6	6,5	115	4340	4200

O300CIN

+200° -30° | Aisi 316 | RoHS COMPLIANT

15 ?? ??? ?? ?????? ?? ??

Steel hinges

??:

??????(AISI 316).

?? ??:

????? ???.

??:

????????.

???:

????? ?? ?? ?(AISI 303).

?:

???? ?? ?? ??. UNI 5933 – UNI 6109 ??? 90° ???? ?? ??.

?? ?? ??:

??.

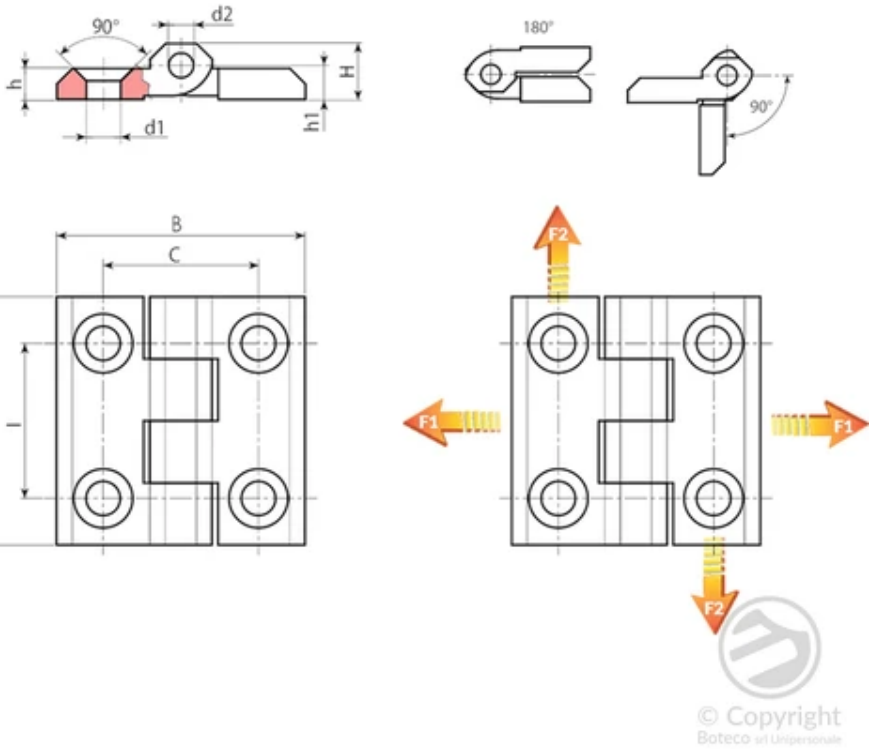

??	Art.	I	C	A	B	H	h	h1	d2	d1	??(g)	F1 (N)	F2 (N)
O30025.0001	O30025.HG5.5CIN	25	25	40	40	9	5	5,5	4	5,5	60	-	-
O30030.0001	O30030.HG6.5CIN	30	30	50	50	11,5	5,5	6,5	6	6,5	100	19600	9800

??	Art.	l	C	A	B	H	h	h1	d2	d1	??(g)	F1 (N)	F2 (N)
O30036.0001	O30036.HG8.5CIN	36	36	60	60	15	8	8,5	8	8,5	190	-	-

O305

+200° -30° | Zamak | RoHS COMPLIANT

15 □□□□□□□□□□□□

Zamak hinges

□□:

□□□□□ □□□□ □□□ □□ □□(□□, □□□□ □ □□ □□).

□□ □□:

□□□□ (□□□ □□ □□□□).

□□:

□□□□□□□□

□□□:

□□ □□ □□ □□ □(C45).

□:

□□□□ □□ □□ □□. UNI 5933 – UNI 6109 □□□ 90° □□□□ □□ □□.

□□ □□ □□:

□□.

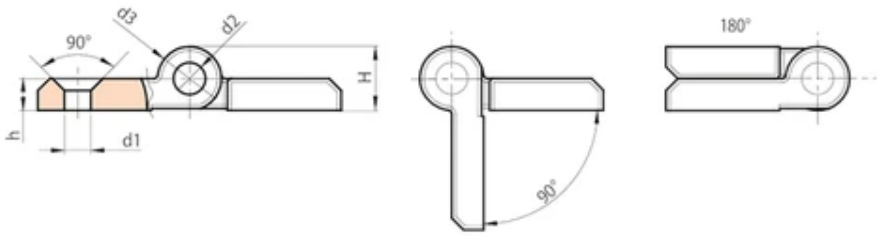

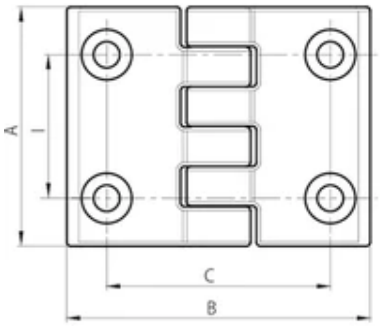

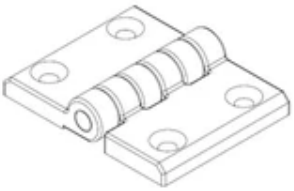

□□	Art.	I	C	A	B	H	h	d2	d3	d1	□□(g)
O30536.0001	O30536.ZG06.5PAL	36	56	60	76	16	8	8	16	6,5	250

O305CIN

+200° -30° | Aisi 316 | RoHS COMPLIANT | NEW

15 ?? ??? ?? ?????? ?? ??

Steel hinges

??:

??????(AISI 316).

?? ??:

????? ???.

??:

????????.

???:

????? ?? ?? ?(AISI 303).

?:

???? ?? ?? ??. UNI 5933 – UNI 6109 ??? 90° ???? ?? ??.

?? ?? ??:

??.

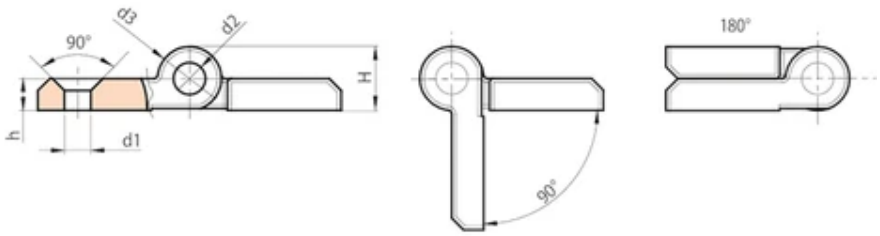

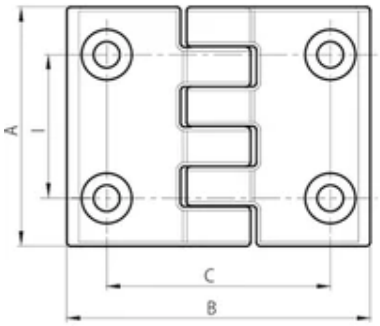

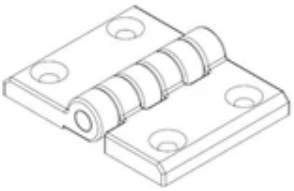

??	Art.	I	C	A	B	H	h	d2	d3	d1	??(g)
O30536.0002	O30536.HG06.5CIN	36	56	60	76	16	8	8	16	6,5	275

O400

+135°
-30°

PA6
+G.F.

RoHS✓
COMPLIANT

15 ?? ??? ?? ??

Plastic hinges with through holes

??:

?? ?????.

??? ???? ??.

?? ??:

???? (??? ?? ????).

??:

?? (RAL 9011).

???:

?? ?? ?? ?.

?:

?? TS:

???? ???? ?? ?? ??. DIN 7991 / UNI 5933 ??? ???? ??? ?.

?? TC:

???? ???? ?? ?? ??. DIN 912 / UNI 5931 ??? ??? ?? ??? ??.

?? ?? ??:

?? ? ? ?? ?? ?? ? ??? ??? ???? ?? ?????.

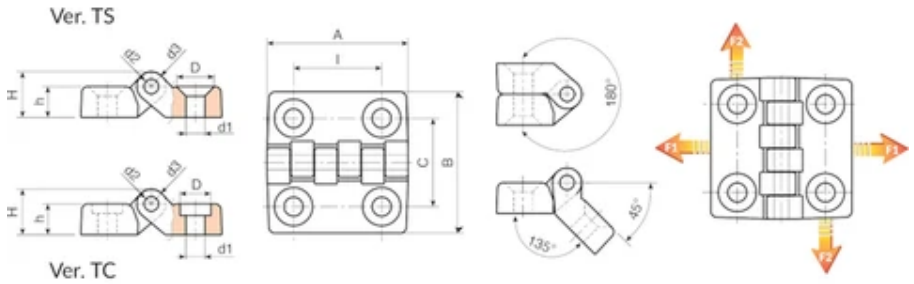

© Copyright
Boteco srl Unipersonale

□□O400-TS: □□□□□□□□□□

□□	art.	l	C	A	B	h	H	D	d2	d3	d1	□□(g)	F1 (N)	F2 (N)
O40020.0003	O40020.TG04.501TS	20	20	32	32	7	10,5	8,5	3	7	4,5	9	1440	490
O40030.0003	O40030.TG05.501TS	30	30	48	48	10,5	15,5	12,5	5	10	5,5	27	1960	1470
O40030.0007	O40030.TG06.501TS	30	30	48	48	10,5	15,5	12,5	5	10	6,5	27	1960	1470
O40040.0004	O40040.TG06.501TS	40	40	64	64	13	19	12,5	5	12	6,5	53	2850	1520
O40060.0003	O40060.TG08.501TS	60	63	96	96	16	24	16,5	8	16	8,5	152	4300	1810
O40060.0007	O40060.TG10.501TS	60	63	96	96	16	24	20,5	8	16	10,5	152	4300	1810

□□O400-TS: □□□□□□□□□□

□□	art.	l	C	A	B	h	H	D	d2	d3	d1	□□(g)	F1 (N)	F2 (N)
O40020.0001	O40020.TG04.501TC	20	20	32	32	7	10,5	7,5	3	7	4,5	9	1440	490
O40030.0001	O40030.TG05.501TC	30	30	48	48	10,5	15,5	10,5	5	10	5,5	27	1960	1470
O40030.0005	O40030.TG06.501TC	30	30	48	48	10,5	15,5	10,5	5	10	6,5	27	1960	1470
O40040.0002	O40040.TG06.501TC	40	40	64	64	13	19	10,5	5	12	6,5	53	2850	1520
O40060.0001	O40060.TG08.501TC	60	63	96	96	16	24	13,5	8	16	8,5	152	4300	1810
O40060.0005	O40060.TG10.501TC	60	63	96	96	16	24	16,5	8	16	10,5	152	4300	1810

O400CIN

+135°
-30°

PA6
+G.F.

RoHS✓
COMPLIANT

15 ?? ??? ?? ??, ????? ?? ?

Plastic hinges with through holes

??:

?? ?????.

??? ???? ??.

?? ??:

???? (??? ?? ????).

??:

?? (RAL 9011).

???:

????? ?? ?(AISI 303).

?:

?? TS:

???? ????? ?? ?? ??. DIN 7991 / UNI 5933 ??? ???? ??? ?.

?? TC:

???? ????? ?? ?? ??. DIN 912 / UNI 5931 ??? ??? ?? ??? ??.

?? ?? ??:

?? ? ? ?? ?? ?? ? ??? ??? ???? ?? ?????.

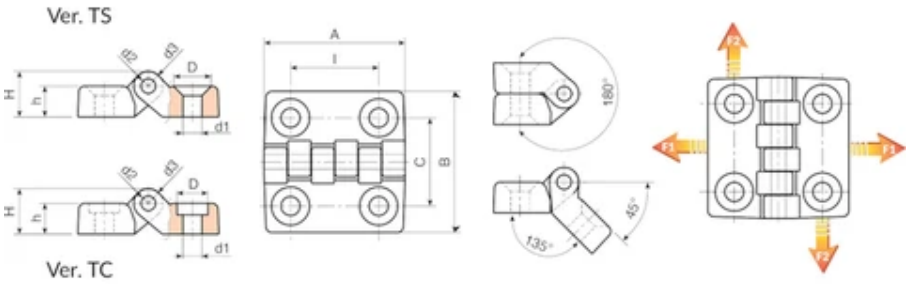

© Copyright
Boteco srl Unipersonale

▯▯ O400-TS CIN: ▯▯▯▯ ▯▯▯ ▯▯ ▯▯

▯▯	art.	l	C	A	B	h	H	D	d2	d3	d1	▯▯(g)	F1 (N)	F2 (N)
O40020.0004	O40020.TG04.501TSCIN	20	20	32	32	7	10,5	8,5	3	7	4,5	9	1440	490
O40030.0004	O40030.TG05.501TSCIN	30	30	48	48	10,5	15,5	12,5	5	10	5,5	27	1960	1470
O40030.0008	O40030.TG06.501TSCIN	30	30	48	48	10,5	15,5	12,5	5	10	6,5	27	1960	1470
O40040.0005	O40040.TG06.501TSCIN	40	40	64	64	13	19	12,5	5	12	6,5	53	2850	1520
O40060.0004	O40060.TG08.501TSCIN	60	63	96	96	16	24	16,5	8	16	8,5	152	4300	1810
O40060.0008	O40060.TG10.501TSCIN	60	63	96	96	16	24	20.5	8	16	10.5	152	4300	1810

▯▯ O400-TC CIN: ▯▯▯ ▯▯ ▯▯▯ ▯▯ ▯▯

▯▯	art.	l	C	A	B	h	H	D	d2	d3	d1	▯▯(g)	F1 (N)	F2 (N)
O40020.0002	O40020.TG04.501TCCIN	20	20	32	32	7	10,5	7,5	3	7	4,5	9	1440	490
O40030.0002	O40030.TG05.501TCCIN	30	30	48	48	10,5	15,5	10,5	5	10	5,5	27	1960	1470
O40030.0006	O40030.TG06.501TCCIN	30	30	48	48	10,5	15,5	10,5	5	10	6,5	27	1960	1470
O40040.0003	O40040.TG06.501TCCIN	40	40	64	64	13	19	10,5	5	12	6,5	53	2850	1520
O40060.0002	O40060.TG08.501TCCIN	60	63	96	96	16	24	13,5	8	16	8,5	152	4300	1810
O40060.0006	O40060.TG10.501TCCIN	60	63	96	96	16	24	16,5	8	16	10,5	152	4300	1810

O400ID

+135°
-30°

PA6
+G.F.

RoHS✓
COMPLIANT

15

?? ??? ?? ??? ?? ?? ??? ??

Plastic hinges with through holes

??: ??? ???? ??? ??? ??? ????, ?? ??? ?? ? ??? ??????. RAL 5005 ???? ?? ?? ??? ??? ??? ?? ?? ??? ??? ?? ???? ?? ??? ? ??? ????. ?? ????AISI 303 ??? ?? ??, ?? ?AISI 304 ???? ?? ??????.

??:

?? ?? ?? ??????

??? ???? ??.

?? ??:

???? (??? ?? ????).

??:

???: (RAL 5005 cod. 95).

???:

????? ?? ?(AISI 303).

?:

?? TS:

???? ???? ?? ?? ??. DIN 7991 / UNI 5933 ??? ???? ??? ?.

?? TC:

???? ???? ?? ?? ??. DIN 912 / UNI 5931 ??? ??? ?? ??? ??.

?? ?? ??:

??.

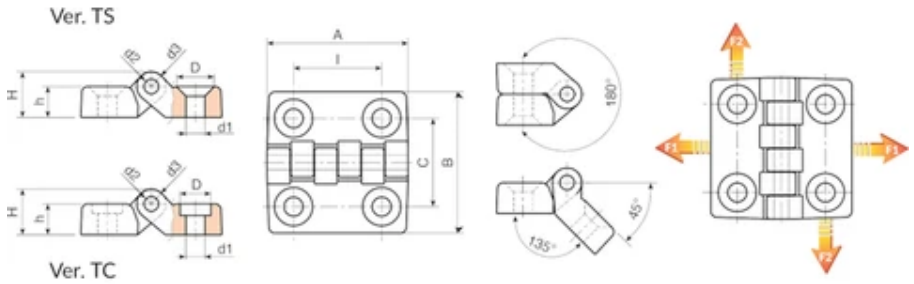

© Copyright
Boteco srl Unipersonale

□□O400ID-TS: □□□□ □□□ □□ □□

□□	art.	l	C	A	B	h	H	D	d2	d3	d1	□□(g)	F1 (N)	F2 (N)
O40020.0006	O40020.TG04.595TSID	20	20	32	32	7	10,5	8,5	3	7	4,5	9	1440	490
O40030.0012	O40030.TG05.595TSID	30	30	48	48	10,5	15,5	12,5	5	10	5,5	27	1960	1470
O40030.0013	O40030.TG06.595TSID	30	30	48	48	10,5	15,5	12,5	5	10	6,5	27	1960	1470
O40040.0007	O40040.TG06.595TSID	40	40	64	64	13	19	12,5	5	12	6,5	53	2850	1520
O40060.0010	O40060.TG08.595TSID	60	63	96	96	16	24	16,5	8	16	8,5	152	4300	1810
O40060.0009	O40060.TG10.595TSID	60	63	96	96	16	24	20.5	8	16	10.5	152	4300	1810

□□O400ID-TC: □□□ □□ □□□ □□□ □□

□□	art.	l	C	A	B	h	H	D	d2	d3	d1	□□(g)	F1 (N)	F2 (N)
O40020.0007	O40020.TG04.595TCID	20	20	32	32	7	10,5	7,5	3	7	4,5	9	1440	490
O40030.0014	O40030.TG05.595TCID	30	30	48	48	10,5	15,5	10,5	5	10	5,5	27	1960	1470
O40030.0015	O40030.TG06.595TCID	30	30	48	48	10,5	15,5	10,5	5	10	6,5	27	1960	1470
O40040.0008	O40040.TG06.595TCID	40	40	64	64	13	19	10,5	5	12	6,5	53	2850	1520
O40060.0011	O40060.TG08.595TCID	60	63	96	96	16	24	13,5	8	16	8,5	152	4300	1810
O40060.0012	O40060.TG10.595TCID	60	63	96	96	16	24	16,5	8	16	10,5	152	4300	1810

O402

+135°
-30°

PA6
+G.F.

RoHS✓
COMPLIANT

15 ?? ?? ?? ???? ?? ??? ?? ?? ??

Plastic hinges with through holes

La cerniera O402 è stata espressamente progettata per essere utilizzata sui profili di alluminio utilizzati per la costruzione di barriere modulari.

??:

?? ??????

??? ???? ??

?? ??:

???? (??? ?? ????).

??:

?? (RAL 9011).

???:

?? ?? ?? ?

?:

???? ???? ?? ?? ??. ?? ?? ?? UNI 5727? ??

?? ?? ??:

?? ? ? ?? ?? ?? ? ??? ??? ???? ?? ?????

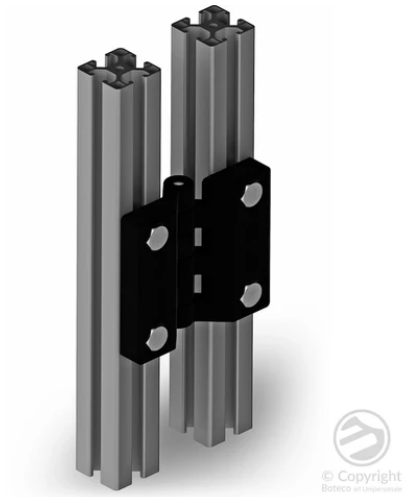

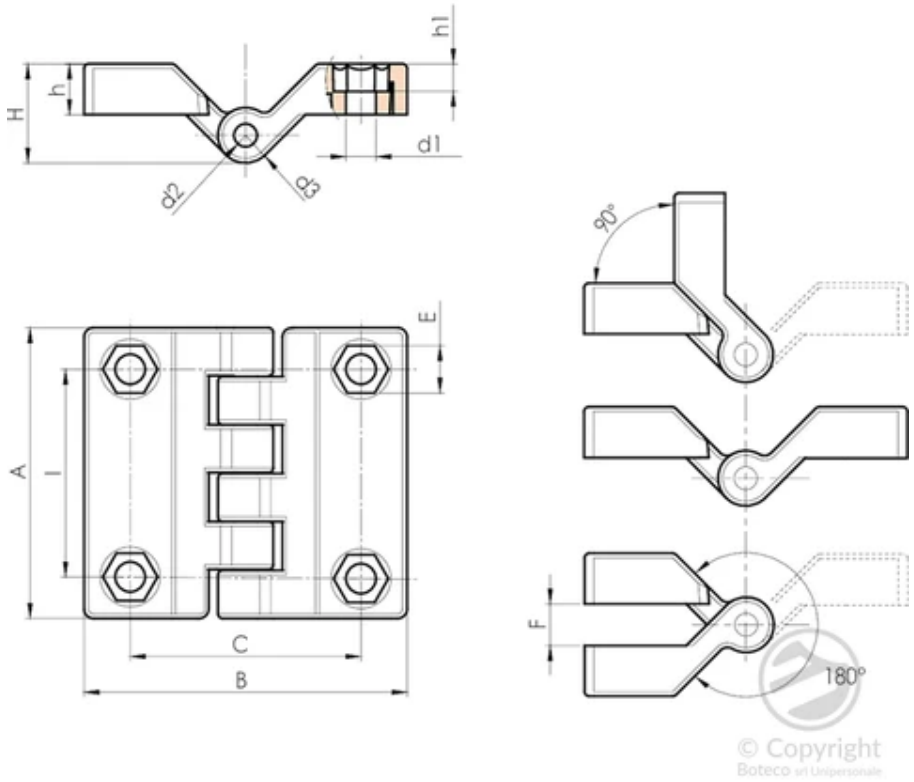

⍰⍰	art.	I	C	A	B	E	F	h	h1	H	d2	d3	d1	⍰⍰(g)
O402045.0001	O402045.TG06.501	45	50	63	70	10	9	11	6	21.5	5	12	6.5	45

O410

+135°
-30°

PA6
+G.F.

RoHS✓
COMPLIANT

15

???? ?O400

Plastic hinges with through holes

??:

?? ?????.

??? ???? ??.

?? ??:

???? (??? ?? ????).

??:

?? (RAL 9011).

?:

???? ??? ?? ?? ?? ??.

?? ?? ??:

?? ? ? ?? ?? ?? ? ??? ??? ???? ?? ?????.

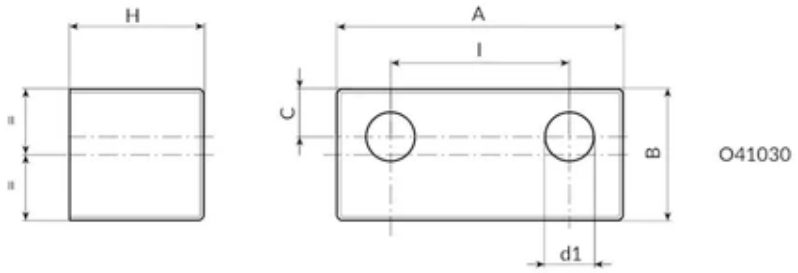

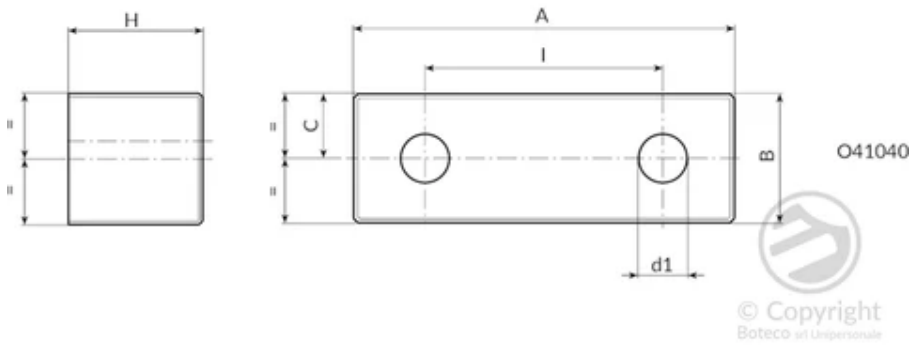

⍰⍰	art.	l	C	A	B	H	d1	⍰⍰(g)
O41030.0001	O41030.TG08.501	30	8	48	22	22.5	8.5	19
O41040.0001	O41040.TG08.501	40	11	65	22	22.5	8.5	24

O430

+135° -30° | PA6 +G.F. | RoHS COMPLIANT

15 ?? ?? ???? ?? ?? ??

Plastic hinges with threaded inserts

??:

?? ?????.

??? ???? ??.

?? ??:

???? (??? ?? ????).

??:

?? (RAL 9011).

???:

?? ?? ?? ?.

??? ??? ?? ?? ???(??? ?? 6H).

?? ?? ??:

?? ? ?? ?? ??? ??, ???? ??? ??? ??? ?? ? ????.

?? ? ? ?? ?? ?? ? ??? ??? ???? ?? ?????.

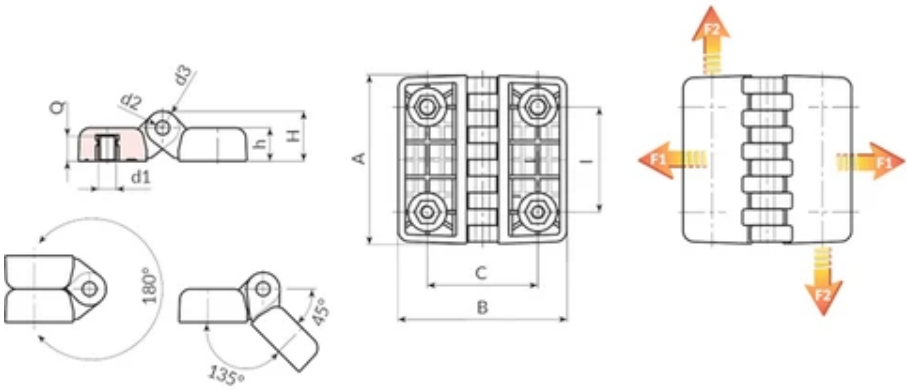

© Copyright
Boteco srl Unipersonale

??	art.	I	C	A	B	h	H	d2	d3	d1 6H	Q	??(g)	F1 (N)	F2 (N)
O43030.0001	O43030.TM0501	30	30	48	48	10.5	15.5	5	10	M5	7	35	2000	1370
O43030.0002	O43030.TM0601	30	30	48	48	10.5	15.5	5	10	M6	7	35	2000	1370

??	art.	l	C	A	B	h	H	d2	d3	d1 6H	Q	??(g)	F1 (N)	F2 (N)
O43040.0001	O43040.TM0601	40	40	64	64	13	19	5	12	M6	8,5	67	4100	1800
O43040.0004	O43040.TM0801	40	40	64	64	13	19	5	12	M8	8,5	65	4100	1800
O43060.0001	O43060.TM0801	60	63	96	96	19	28.5	8	19	M8	14	220	2450	2650
O43060.0002	O43060.TM1001	60	63	96	96	19	28.5	8	19	M10	14	228	2450	2650

O431

+135° -30° | PA6 +G.F. | RoHS COMPLIANT

15 ??? ???? ?? ?? ??

Plastic hinges with threaded inserts

??:

?? ?????.

??? ???? ??.

?? ??:

???? (??? ?? ????).

??:

?? (RAL 9011).

???:

?? ?? ?? ?.

?? ?? ?? ??? ???(??? ?? 6g).

?? ?? ??:

?? ? ?? ?? ??? ??, ???? ??? ??? ??? ?? ? ????.

?? ? ? ?? ?? ?? ? ??? ??? ???? ?? ?????.

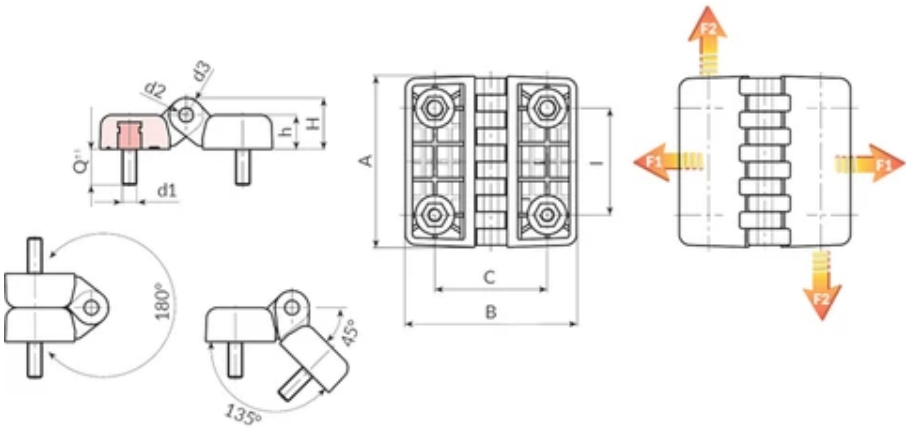

© Copyright
Boteco srl Unipersonale

??	art.	I	C	A	B	h	H	d2	d3	d1 6g	Q	??(g)	F1 (N)	F2 (N)
O43130.0001	O43130.TM05X1501	30	30	48	48	10.5	15.5	5	10	M5	15	49	1780	1370
O43130.0002	O43130.TM06X1501	30	30	48	48	10.5	15.5	5	10	M6	15	52	1780	1370

??	art.	l	C	A	B	h	H	d2	d3	d1 6g	Q	??(g)	F1 (N)	F2 (N)
O43140.0001	O43140.TM06X2001	40	40	64	64	13	19	5	12	M6	20	90	4120	1760
O43140.0003	O43140.TM08X2001	40	40	64	64	13	19	5	12	M8	20	100	4120	1760
O43160.0001	O43160.TM08X2001	60	63	96	96	19	28.5	8	19	M8	20	260	4900	1275
O43160.0002	O43160.TM10X2001	60	63	96	96	19	28.5	8	19	M10	20	278	4900	1275

O432

+135° -30° | PA6 +G.F. | RoHS COMPLIANT

15 □□□ □□□□ □□□ □□ □□□□ □□ □□ □□

Plastic hinges with threaded inserts

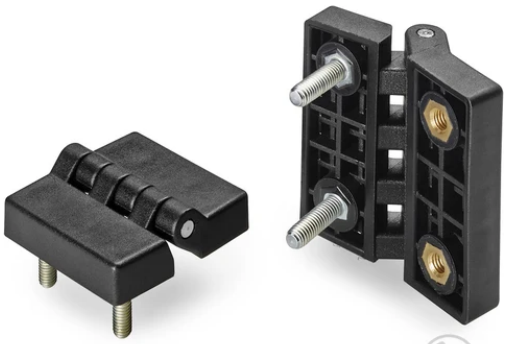

□□:

□□ □□□□□.

□□□ □□□□ □□.

□□ □□:

□□□□ (□□□ □□ □□□□).

□□:

□□ (RAL 9011).

□□□:

□□ □□ □□ □.

□□□ □□□ □□ □□ □□□(□□□ □□ 6H).

□□ □□ □□ □□□ □□□(□□□ □□ 6g).

□□ □□ □□:

□□ □ □□ □□ □□□ □□, □□□□ □□□ □□□ □□□ □□ □ □□□□.

□□ □ □ □□ □□ □□ □ □□□ □□□ □□□□ □□ □□□□□.

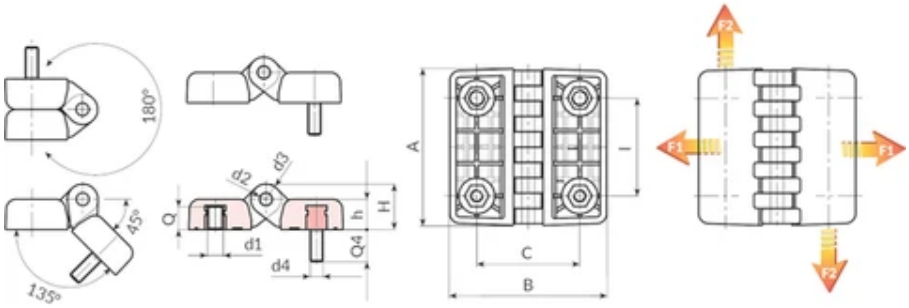

© Copyright
Boteco srl Unipersonale

□□	art.	l	C	A	B	h	H	d2	d3	d1-d4	Q	Q4	□□(g)	F1 (N)	F2 (N)
O43230.0001	O43230.TM0501	30	30	48	48	10.5	15.5	5	10	M05	7	15	40	1850	1350

⍰⍰	art.	l	C	A	B	h	H	d2	d3	d1-d4	Q	Q4	⍰⍰(g)	F1 (N)	F2 (N)
O43230.0002	O43230.TM0601	30	30	48	48	10.5	15.5	5	10	M06	7	15	41	1850	1350
O43240.0001	O43240.TM0601	40	40	64	64	13	19	5	12	M06	8,5	20	73	4000	1600
O43240.0002	O43240.TM0801	40	40	64	64	13	19	5	12	M08	8,5	20	85	4000	1600
O43260.0001	O43260.TM0801	60	63	96	96	19	28.5	8	19	M08	14	20	240	3100	1400
O43260.0003	O43260.TM1001	60	63	96	96	19	28.5	8	19	M10	14	20	250	3100	1400

O433

+135°
-30°

PA6
+G.F.

RoHS✓
COMPLIANT

15 ?? ??? ??? ?? ???? ?? ?? ??

Plastic hinges with through holes

??:

?? ?????.

??? ???? ??.

?? ??:

???? (??? ?? ????).

??:

?? (RAL 9011).

???:

?? ?? ?? ?.

??? ??? ?? ?? ???(??? ?? 6H).

?:

?? TS:

???? ???? ?? ?? ??. DIN 7991 / UNI 5933 ??? ???? ??? ?.

?? TC:

???? ???? ?? ?? ??. DIN 912 / UNI 5931 ??? ??? ?? ??? ??.

?? ?? ??:

?? ? ?? ?? ??? ??, ???? ??? ??? ??? ?? ? ????.

?? ? ? ?? ?? ?? ? ??? ??? ???? ?? ?????.

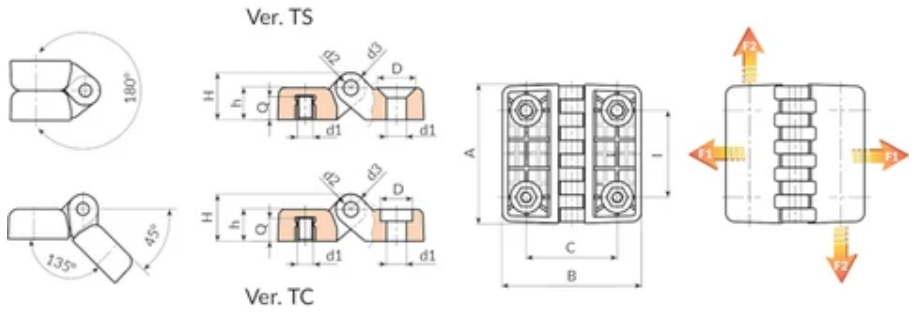

© Copyright
Boteco srl Unipersonale

□□O433-TS: □□□□□□□□□□

□□	art.	I	C	A	B	h	H	D	d2	d3	d1	Q	□□(g)	F1 (N)	F2 (N)
O43330.0002	O43330.TM0601TS	30	30	48	48	10,5	15,5	12,5	5	10	M6 / 6,5	7	31	2000	1450
O43340.0002	O43340.TM0601TS	40	40	64	64	13	19	12,5	5	12	M6 / 6,5	8,5	60	3500	1650

□□O433-TC: □□□□□□□□□□□□

□□	art.	I	C	A	B	h	H	D	d2	d3	d1	Q	□□(g)	F1 (N)	F2 (N)
O43330.0001	O43330.TM0601TC	30	30	48	48	10,5	15,5	10,5	5	10	M6 / 6,5	7	31	2000	1450
O43340.0001	O43340.TM0601TC	40	40	64	64	13	19	10,5	5	12	M6 / 6,5	8,5	60	3500	1650

O434

+135°
-30°

PA6
+G.F.

RoHS✓
COMPLIANT

15

□□□ □□□□ □□ □□□ □□ □□ □□

Plastic hinges with through holes

□□:

□□ □□□□□.

□□□ □□□□ □□.

□□ □□:

□□□□ (□□□ □□ □□□□).

□□:

□□ (RAL 9011).

□□□:

□□ □□ □□ □.

□□ □□ □□ □□□ □□□(□□□ □□ 6g).

□:

□□ TS:

□□□□ □□□□ □□ □□ □□. DIN 7991 / UNI 5933 □□□ □□□□ □□□ □.

□□ TC:

□□□□ □□□□ □□ □□ □□. DIN 912 / UNI 5931 □□□ □□□ □□ □□□ □□.

□□ □□ □□:

□□ □ □□ □□ □□□ □□, □□□□ □□□ □□□ □□□ □□ □ □□□□.

□□ □ □ □□ □□ □□ □ □□□ □□□ □□□□ □□ □□□□□.

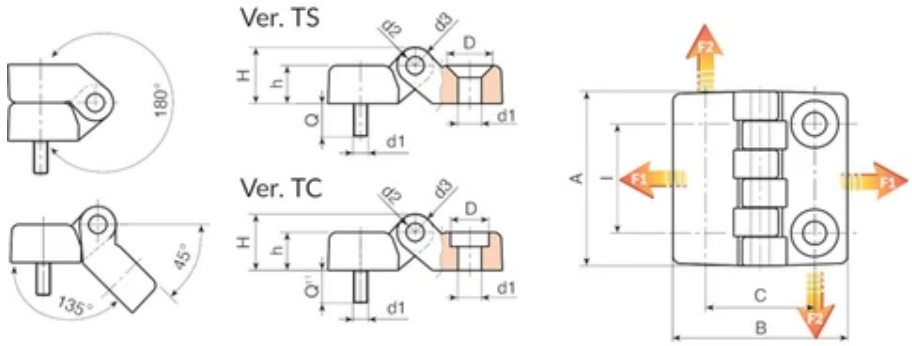

© Copyright
Boteco srl Unipersonale

□□O434-TS: □□□□□□□□□□

□□	art.	l	C	A	B	h	H	D	d2	d3	d1	Q	□□(g)	F1 (N)	F2 (N)
O43430.0002	O43430.TM0601TS	30	30	48	48	10,5	15,5	12,5	5	10	M6 / 6,5	15	31	2000	1450
O43440.0002	O43440.TM0601TS	40	40	64	64	13	19	12,5	5	12	M6 / 6,5	20	60	3500	1650

□□O434-TC: □□□□□□□□□□□□

□□	art.	l	C	A	B	h	H	D	d2	d3	d1	Q	□□(g)	F1 (N)	F2 (N)
O43430.0001	O43430.TM0601TC	30	30	48	48	10,5	15,5	10,5	5	10	M6 / 6,5	15	31	2000	1450
O43440.0001	O43440.TM0601TC	40	40	64	64	13	19	10,5	5	12	M6 / 6,5	20	60	3500	1650

O450

+135° -30° | PA6 +G.F. | RoHS COMPLIANT

15 ??? ???? ?? ?? ???? ?? ???? ??? ? ????.

Plastic hinges with threaded inserts

??:

?? ?????.

??? ???? ??.

?? ??:

???? (??? ?? ????).

??:

?? (RAL 9011).

???:

?? ?? ?? ?.

??? ??? ?? ?? ???(??? ?? 6H).

(*) ??? ??? ?? ?? ?? ?? ???(??? ?? 6H).

?? ?? ??:

??.

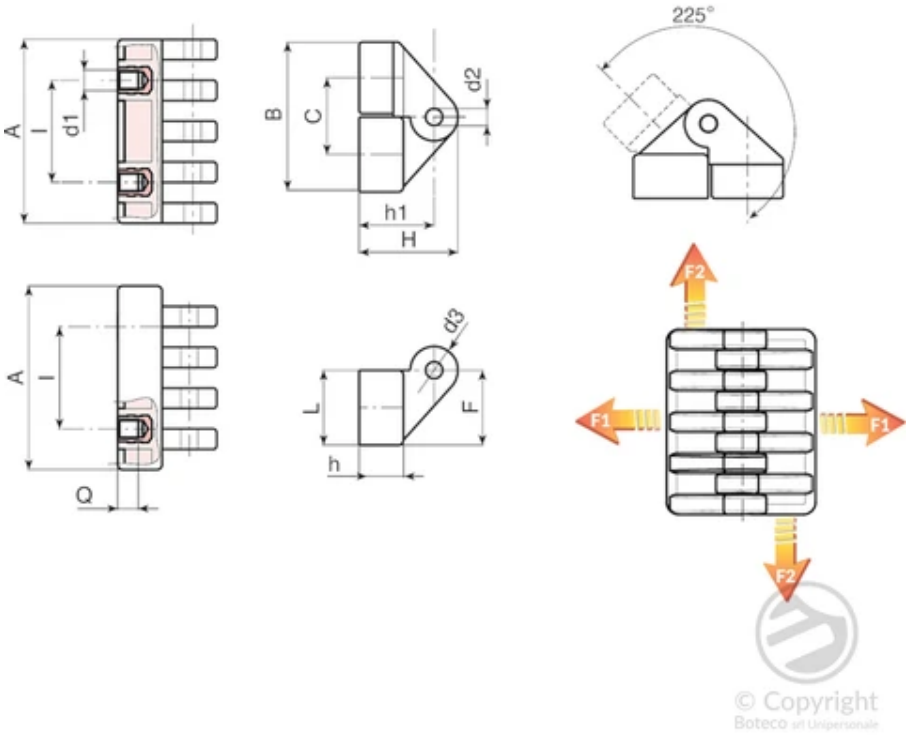

??	art.	l	C	A	L	B	F	h	h1	H	d2	d3	d1 6H	Q	??(g)	F1 (N)	F2 (N)
O45030.0001	O45030.TM0501	15	18	30	17	35	17,5	11	19	24,5	4	11	M5	6	26	1180	1130
O45054.0001	O45054.TM0601	30	22,5	54	21,5	44	22	13	22,5	30	5	15	M6	7	58	1520	2980

⍰⍰	art.	l	C	A	L	B	F	h	h1	H	d2	d3	d1 6H	Q	⍰⍰(g)	F1 (N)	F2 (N)
O45078.0001	O45078.TM0801	42	31	78	30	61	30,5	18,5	31,5	42,5	8	22	(*) M8	9	178	885	2875

O451

+135° -30° | PA6 +G.F. | RoHS COMPLIANT

15 ???? ????? ?? ?? ????? ?? ????? ???? ? ?????.

Plastic hinges with threaded inserts

??:

?? ??????.

???? ????? ??.

?? ??:

????? (???? ?? ?????).

??:

?? (RAL 9011).

???:

?? ?? ?? ?.

?? ?? ?? ??? ???(??? ?? 6g).

?? ?? ??:

??.

© Copyright
Boteco srl Unipersonale

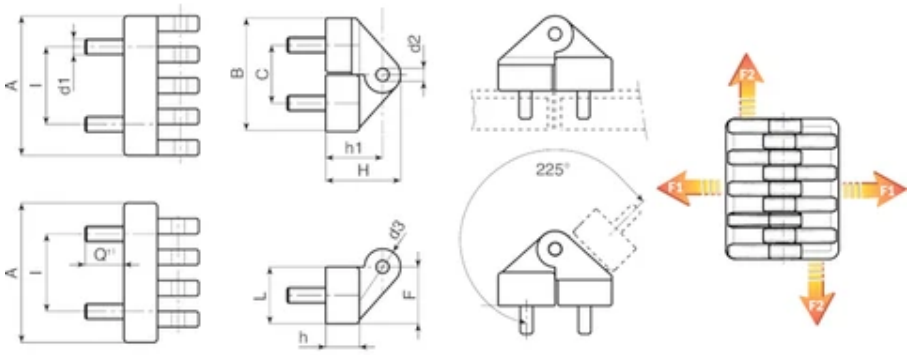

© Copyright
Boteco srl Unipersonale

??	art.	l	C	A	B	L	F	h	h1	H	d2	d3	d1 6g	Q	??(g)	F1 (N)	F2 (N)
O45130.0001	O45130.TM05X1001	15	18	30	35	17	17,5	11	19	24,5	4	11	M5	10	38	690	1080
O45154.0001	O45154.TM06X1501	30	22,5	54	44	21,5	22	13	22,5	30	5	15	M6	15	72	295	1670

⍰⍰	art.	l	C	A	B	L	F	h	h1	H	d2	d3	d1 6g	Q	⍰⍰(g)	F1 (N)	F2 (N)
O45178.0001	O45178.TM08X2001	42	31	78	61	30	30,5	18,5	31,5	42,5	8	22	M8	20	190	1025	2830

O452

+135° -30° | PA6 +G.F. | RoHS COMPLIANT

15 ???? ?? ???? ? ?? ???? ????? ?? ?? ??

Plastic hinges with threaded inserts

??:

?? ?????.

???? ????? ??.

?? ??:

????? (???? ?? ?????).

??:

?? (RAL 9011).

???:

?? ?? ?? ?.

???? ??? ?? ?? ???(???? ?? 6H).

(*) ???? ??? ?? ?? ?? ?? ???(???? ?? 6H).

?? ?? ??:

??.

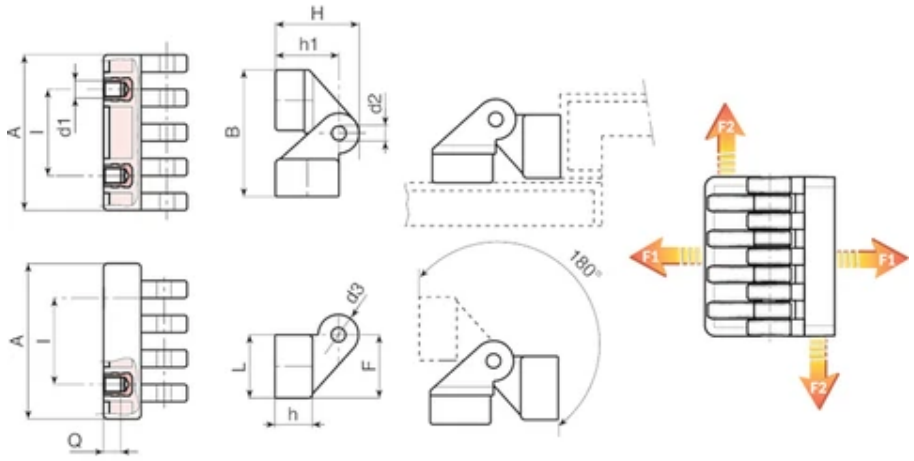

??	art.	l	C	A	B	L	F	h	h1	H	d2	d3	d1 6H	Q	??(g)	F1 (N)	F2 (N)
O45230.0001	O45230.TM0501	15	28	30	36,5	17	17,5	11	19	24,5	4	11	M5	6	26	1180	1130
O45254.0001	O45254.TM0601	30	33,8	54	44,5	21,5	22	13	22,5	30	5	15	M6	7	58	1520	2980

⍰⍰	art.	l	C	A	B	L	F	h	h1	H	d2	d3	d1 6H	Q	⍰⍰(g)	F1 (N)	F2 (N)
O45278.0001	O45278.TM0801	42	47	78	62	30	30,5	18,5	31,5	42,5	8	22	(*) M8	9	178	885	2875

O453

+135° -30° | PA6 +G.F. | RoHS COMPLIANT

15 ??? ?? ??? ? ?? ??? ???? ?? ?? ??

Plastic hinges with threaded inserts

??:

?? ?????.

??? ???? ??.

?? ??:

???? (??? ?? ????).

??:

?? (RAL 9011).

???:

?? ?? ?? ?.

?? ?? ?? ??? ???(??? ?? 6g).

?? ?? ??:

??.

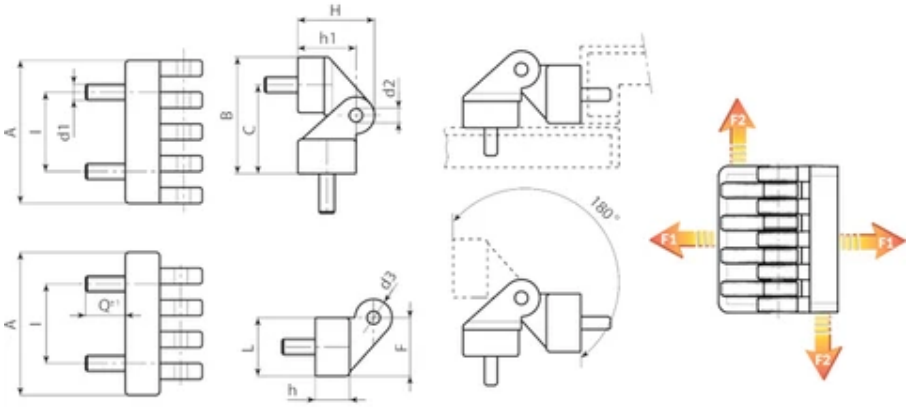

??	art.	I	C	A	B	L	F	h	h1	H	d2	d3	d1 6g	Q	??(g)	F1 (N)	F2 (N)
O45330.0001	O45330.TM05X1001	15	28	30	36,5	17	17,5	11	19	24,5	4	11	M5	10	38	690	1080
O45354.0001	O45354.TM06X1501	30	33,8	54	44,5	21,5	22	13	22,5	30	5	15	M6	15	72	295	1670

⍰⍰	art.	l	C	A	B	L	F	h	h1	H	d2	d3	d1 6g	Q	⍰⍰(g)	F1 (N)	F2 (N)
O45378.0001	O45378.TM08X2001	42	47	78	62	30	30,5	18,5	31,5	42,5	8	22	M8	20	190	1025	2830

O454

+135° -30° | PA6 +G.F. | RoHS COMPLIANT

15 ???? ????? ????? ?? ?? ????? ?? ????? ???? ? ?????.

Plastic hinges with threaded inserts

??:

?? ??????.

???? ????? ??.

?? ??:

????? (???? ?? ?????).

??:

?? (RAL 9011).

???:

?? ?? ?? ?.

?? ?? ?? ??? ???(???? ?? 6g).

???? ???? ?? ?? ???(???? ?? 6H).

?? ?? ??:

??.

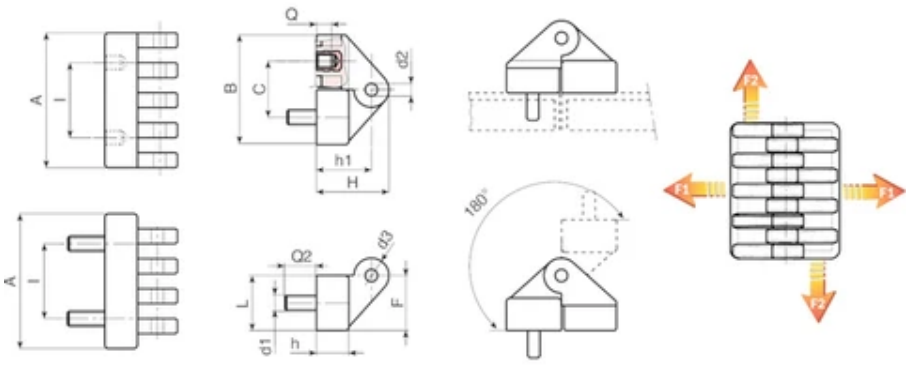

© Copyright
Boteco srl Unipersonale

??	art.	I	C	A	B	L	F	h	h1	H	d2	d3	d1	Q	Q2	??(g)	F1 (N)
O45454.0001	O45454.TM0601	30	22,5	54	44	21,5	22	13	22,5	30	5	15	M6	7	15	72	295

??	art.	F2 (N)
O45454.0001	O45454.TM0601	1670

O455

+135° -30° | PA6 +G.F. | RoHS COMPLIANT

15 ?? ?? ?? ??? ?? ??? ??? ? ???? ?? ?? ??

Plastic hinges with threaded inserts

??:

?? ?????.

??? ???? ??.

?? ??:

???? (??? ?? ????).

??:

?? (RAL 9011).

???:

?? ?? ?? ?.

?? ?? ?? ??? ???(??? ?? 6g).

??? ??? ?? ?? ???(??? ?? 6H).

?? ?? ??:

??.

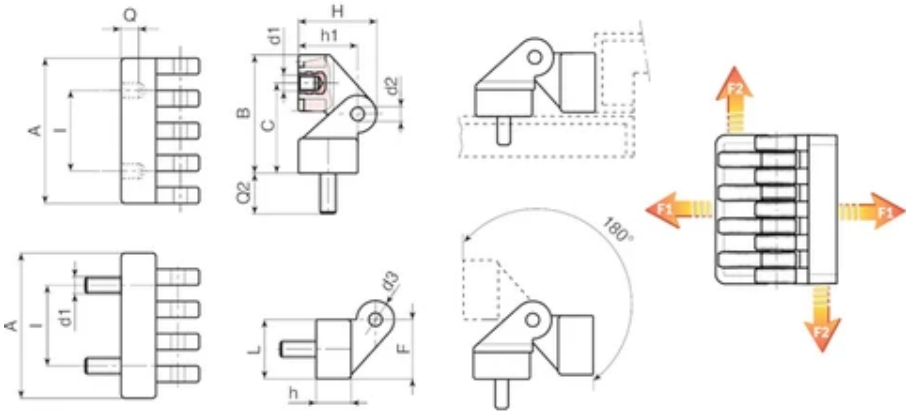

??	art.	l	C	A	B	L	F	h	h1	H	d2	d3	d1	Q	Q2	??(g)	F1 (N)
O45554.0001	O45554.TM0601	30	22,5	54	44	21,5	22	13	22,5	30	5	15	M6	7	15	72	295

??	art.	F2 (N)
O45554.0001	O45554.TM0601	1670

O460

+65° - 10° | PA6 +G.F. | RoHS COMPLIANT

15 ??? ??? ??? ?? ? ?? ??

Hinges with friction/lock

??:

?? ?????.

??? ???? ??.

?? ??:

???? (??? ?? ????).

??:

?? (RAL 9011).

???:

(4) ?? ?? ?? ?.

(1) ??????? ?? ?? ??(AISI 304).

(2) ?? ??? ???????? ??(AISI 304).

(3) PA6? ?? ? ?.

?:

????? ???? ?? ??? ?? ??? ????????(O460032=M04, O460047=M06).

?? ?? ??:

????? ???? ?? ??(1)? ??? ???? ????? ??? ? ????.

O460032: 0.8 Nm.

O460047: 4 Nm.

?? ?? ??:

??.

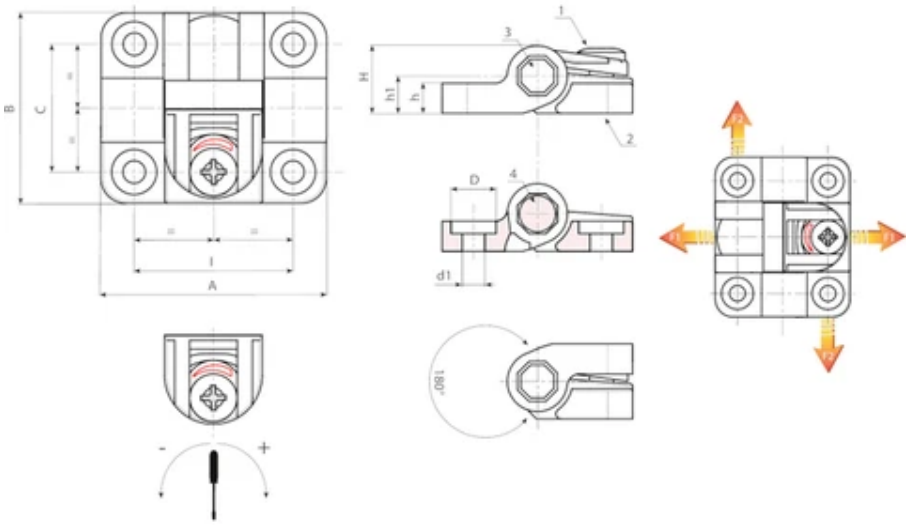

© Copyright
Boteco srl Unipersonale

??	art.	I	C	A	B	H	h	h1	D	d1	??(g)	F1 (N)	F2 (N)
O460032.0001	O460032.TG04.501	32	25,5	45	38	13,5	6	7,5	9	4,5 (M4)	17	700	1400
O460047.0001	O460047.TG06.501	47,5	38	63,5	58	20,5	8,5	11,5	12,5	6,5 (M6)	47	1500	2250

O470

+65° - 10° | PA6 +G.F. | RoHS COMPLIANT

15 ??????????????????

Hinges with friction/lock

??:

??????

????????

????:

????? (????????).

??:

?? (RAL 9011).

???:

??????;

???????????(AISI 302);

(1) PA6???

(2) ??PA6?????

?:

?????????????????, M05 ???????

??????:

??????????0.7Nm, 1.1Nm, 1.7Nm??????????????????????80°, 115°, 150°???

??: ?????????180°??????????????????????(????O470034.TG5.501).

??????:

??

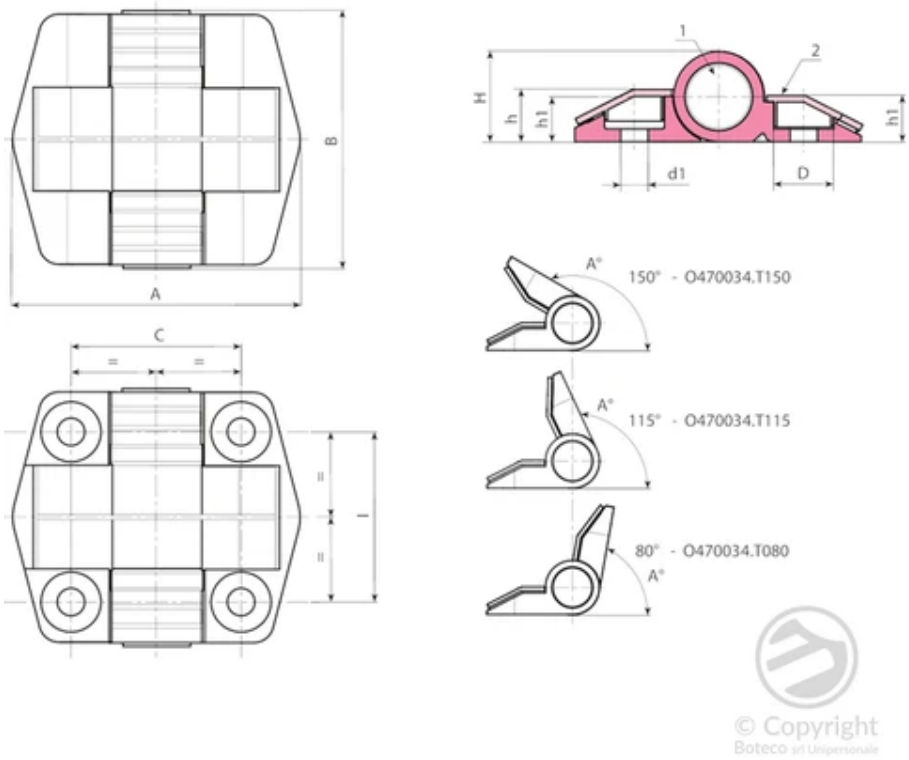

⍰⍰	art.	I / C	A°	Nm	A	B	H	h	h1	D	d1	⍰⍰(g)
O470034.0001	O470034.TG5.501	34	180°	-	57	51	18	10,5	9	10,5	5,5	43
O47034.0001	O47034.T080G5.501N0.7	34	80°	0,7	57	51	18	10,5	9	10,5	5,5	43
O47034.0002	O47034.T080G5.501N1.1	34	80°	1.1	57	51	18	10,5	9	10,5	5,5	43
O47034.0003	O47034.T080G5.501N1.7	34	80°	1,7	57	51	18	10,5	9	10,5	5,5	43
O47034.0004	O47034.T115G5.501N0.7	34	115°	0,7	57	51	18	10,5	9	10,5	5,5	43
O47034.0005	O47034.T115G5.501N1.1	34	115°	1,1	57	51	18	10,5	9	10,5	5,5	43
O47034.0006	O47034.T115G5.501N1.7	34	115°	1,7	57	51	18	10,5	9	10,5	5,5	43
O47034.0007	O47034.T150G5.501N0.7	34	150°	0,7	57	51	18	10,5	9	10,5	5,5	43
O47034.0008	O47034.T150G5.501N1.1	34	150°	1,1	57	51	18	10,5	9	10,5	5,5	43
O47034.0009	O47034.T150G5.501N1.7	34	150°	1,7	57	51	18	10,5	9	10,5	5,5	43

O500

+200° -30° | Zamak | RoHS COMPLIANT

15 □□□ □□□□ □□ □□□ □□ □□ □□

Zamak hinges

□□:

(1) □□□□□ □□ □□(□□, □□□□ □ □□ □□).

□□ □□:

□□□□.

□□:

(01) □□□ □□□ □□ □□(RAL 9011).

(Z) □□ □□ □□ □□.

□□□:

(2) □□ □□ □□ □□ □□□ (□□ 6G).

(3) □□□□□□ □□ □□ □(AISI 304).

(4) □ □□ □□ □□□ □□□ □□□□□□ □□ □□(AISI 304).

□□:

□□□ □□□□□ □□□ □(DX/RH - □□ □□ □□ D □□) □□ □□□□ □□□ □(SX/LH - □□ □□ □□ S □□)□ □□□ □ □□□ □□□□□.

□□ □□ □□:

□□.

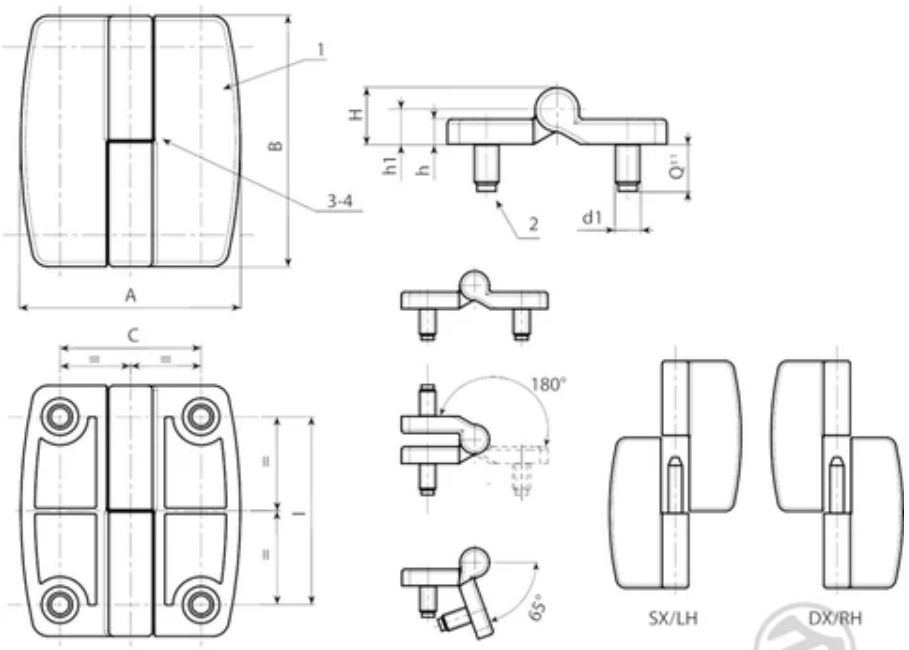

© Copyright Boteco srl Unipersonale

□□□□□□□□01, □□□□□S□□□□□□, □□□□□D□□□□□□□□□□□□□□□.

□□	Art.	C	I	A	B	h	H	h1	d1 6g	Q	□□(g)
O500045.0001	O500045.ZM08X1401D	45	60	70	80	8	18	11	M8	15	281
O500045.0002	O500045.ZM08X1401S	45	60	70	80	8	18	11	M8	15	281

□□□□□□□Z, □□□□□S□□□□□□, □□□□□D□□□□□□□□□□□□□□□.

□□	Art.	C	I	A	B	h	H	h1	d1 6g	Q	□□(g)
O500045.0003	O500045.ZM08X14ZD	45	60	70	80	8	18	11	M8	15	281
O500045.0004	O500045.ZM08X14ZS	45	60	70	80	8	18	11	M8	15	281

O505

+200° -30° | Zamak | RoHS COMPLIANT

15 □□□ □□□□ □□ □□□ □□ □□ □□

Zamak hinges

□□:

(1) □□□□□ □□ □□(□□, □□□□ □ □□ □□).

□□ □□:

□□□□.

□□:

(01) □□□ □□□ □□ □□(RAL 9011).

(Z) □□ □□ □□ □□.

□□□:

(2) □□ □□ □□ □□ □□□ (□□ 6G).

(3) □□□□□□ □□ □□ □(AISI 304).

□□ □□ □□:

□□.

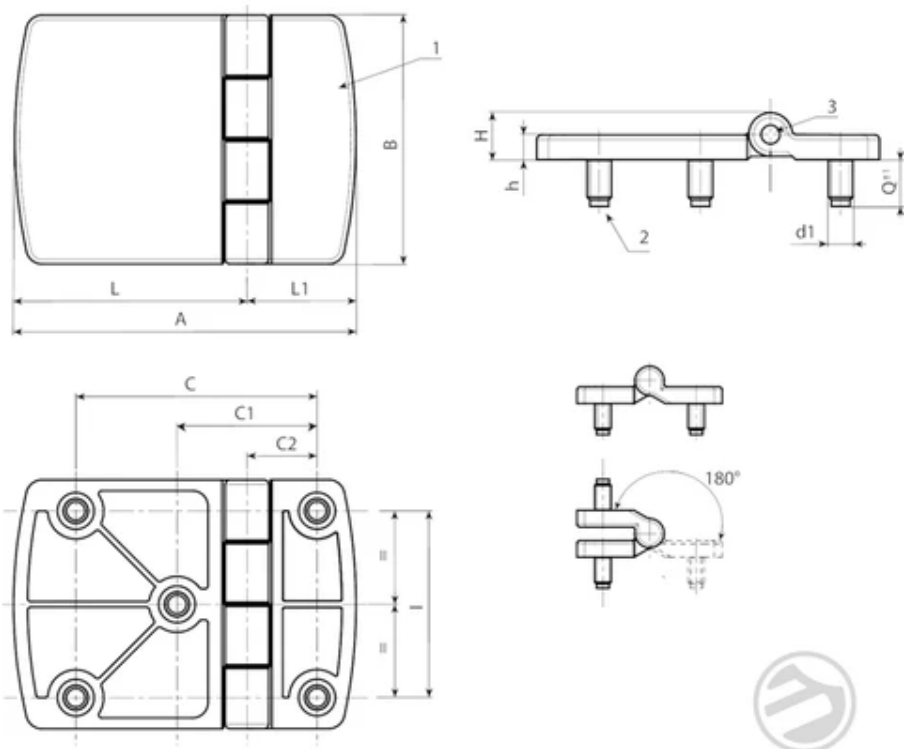

□□□ □□ □□ □□ □□□□ 01□□□.

□□	Art.	C2	C1	C	I	A	B	L1	L	h	H	d1 6g	Q	□□(g)
O505077.0001	O505077.ZM08X1401	22,5	45	77,5	60	110	80	35	75	8	15	M8	15	387

□□	Art.	C2	C1	C	l	A	B	L1	L	h	H	d1 6g	Q	□□(g)
O505077.0002	O505077.ZM08X14Z	22,5	45	77,5	60	110	80	35	75	8	15	M8	15	387

O510

UPDATE | +200° -30° | Zamak | RoHS COMPLIANT

15

□□ □□ □□ (□□ □□ □□)

Zamak hinges

□□:

(1-2) □□□□□ □□ □□(□□, □□□□ □ □□ □□).

□□ □□:

□□□ □□□□□□ □□.

□□:

(01) □□□ □□□ □□ □□(RAL 9011).

(Z) □□ □□ □□ □□.

□□□:

(3) □□□□□□ □□ □□ □(AISI 304).

(4) □□ PA6 □□□□ □□.

□□:

□□□ □□□(5)□ □□□ □□□ □□□ □ □□□□. □□ □ □□ □□ □□ P□ □□□□□□.

□:

□□□□ □□ □□ □□. UNI 5933 – UNI 6109 □□□ 90° □□□□ □□ □□.

□□ □□ □□:

□□□ □□□□□ □□□ □□□ □□ □□ 6mm□ □□□□ □ □□□, □□ □□ □□ □□
O51160.ZG05.0501□ □□□□□ □□□. □□ □□ □□ □□□ □□, □□ □□
O51160.ZG05.05Z□ □□□□□ □□□.

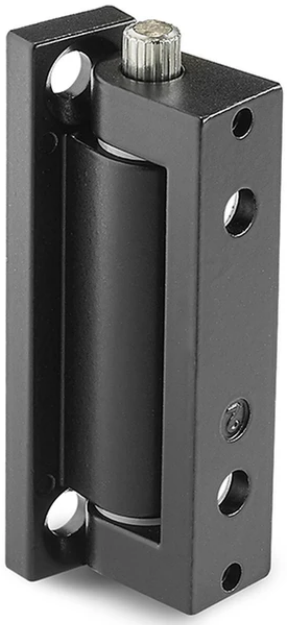

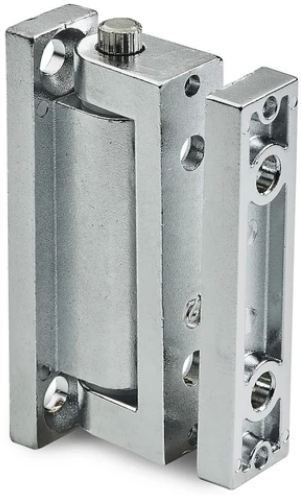

© Copyright Boteco srl Unipersonale

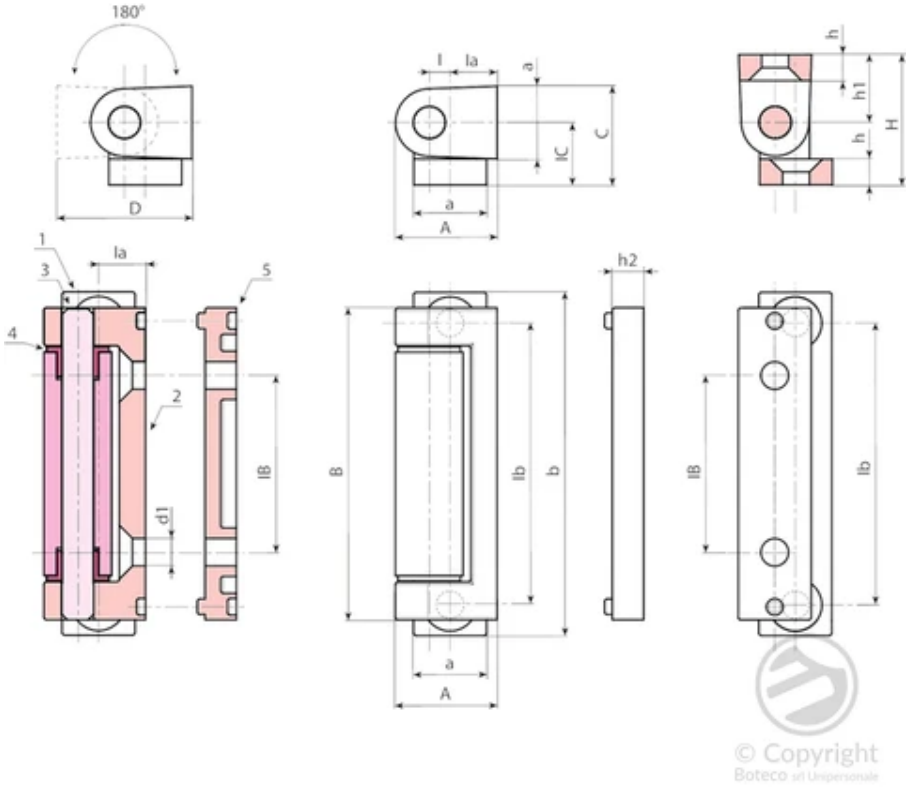

□□□□□□□□□01 □□□

□□	Art.	lb	IB	A	a	B	b	C	D	l	h	h1	IC	la	d1	□□(g)
O510054.0001	O510054.ZG05.501	54	34	19,5	14	60	66	19	24	4	5	13	12,5	9	5,3	100

□□□□□□□□□01 □□□+ □□□(1/2)

□□	Art.	lb	IB	A	a	B	b	C	D	H	l	h	h1	IC	la	h2	d1
O510054.0002	O510054.ZG05.501P	54	34	19,5	14	60	66	19	24	25	4	5	13	12,5	9	6	5,3

??	Art.	??(g)
O510054.0002	O510054.ZG05.501P	111

??????Z???

??	Art.	lb	lB	A	a	B	b	C	D	l	h	h1	lC	la	d1	??(g)
O510054.0003	O510054.ZG05.5Z	54	34	19,5	14	60	66	19	24	4	5	13	12,5	9	5,3	100

??????Z???+??(1/2)

??	Art.	lb	lB	A	a	B	b	C	D	H	l	h	h1	lC	la	h2	d1
O510054.0004	O510054.ZG05.5ZP	54	34	19,5	14	60	66	19	24	25	4	5	13	12,5	9	6	5,3

??	Art.	??(g)
O510054.0004	O510054.ZG05.5ZP	111

O515

+180°
-40°

C20

RoHS COMPLIANT

15 ?? ??? ?? ??? ?? ?? ??

Steel hinges

??:

(1) ??? ???? ??????.

?? ??:

????.

??:

(01) ??? ??? ?? ??(RAL 9011).

(Z) ?? ?? ?? ??.

???:

(3) ?????? ?? ?? ?(AISI 304).

(4) ? ?? ?? ??? ??? ?? PA6 ?? ??.

?:

??? ?? ?? ?? ??.

?? ?? ??:

??.

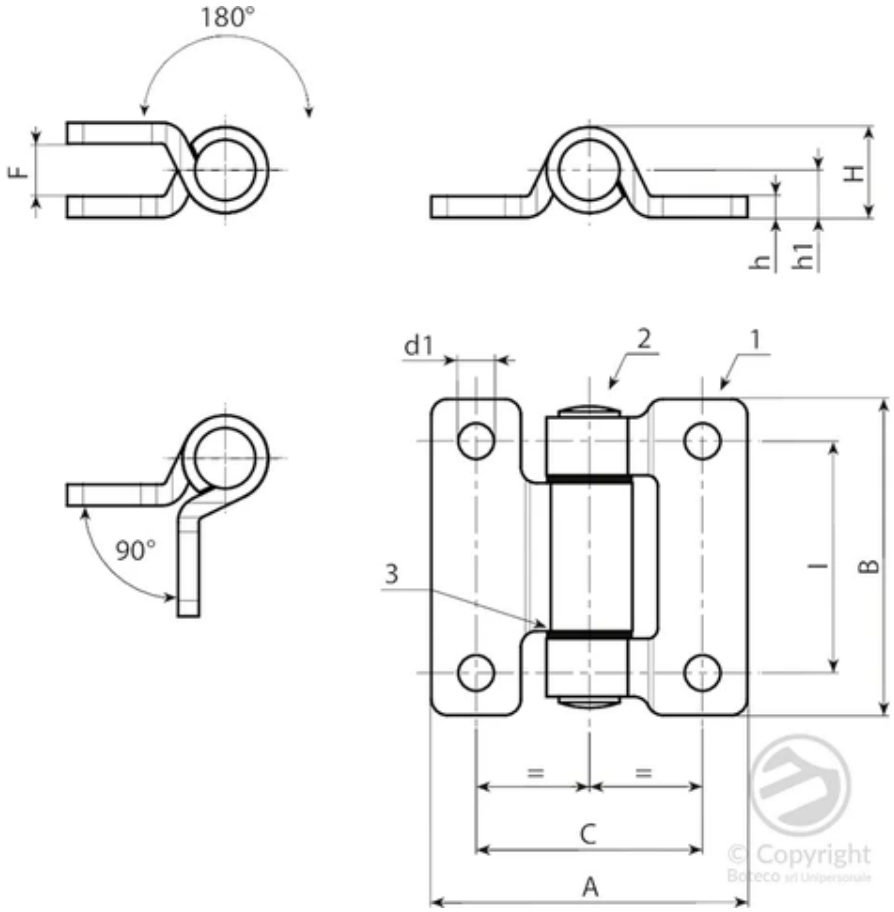

□□□ □□ □□ □□ □□□□ 01□□□

□□	Art.	C	I	A	B	F	h	H	h1	d1	□□(g)
O515040.0001	O515040.VG06.501	40	40	60	60	10	4	17	9	6,8	143

□□ □□ □□ □□ Z□ □□

□□	Art.	C	I	A	B	F	h	H	h1	d1	□□(g)
O515040.0002	O515040.VG06.5Z	40	40	60	60	10	4	17	9	6,8	143

O520

+200°
-30°

Zamak

RoHS COMPLIANT

15 □□ □□ □□ (□□□ 1□ □□)

Zamak hinges

□□:

(1-2) □□□□□ □□ □□(□□, □□□□ □ □□ □□).

□□ □□:

□□□ □□□□□□ □□.

□□:

(01) □□□ □□□ □□ □□(RAL 9011).

(Z) □□ □□ □□ □□.

□□□:

(3) □□□□□□ □□ □□ □(AISI 304).

(4) □□ PA6 □□□□ □□.

□:

M06 □□□ □□□ □□□ □□ □□□□□.

□□ □□ □□:

□□.

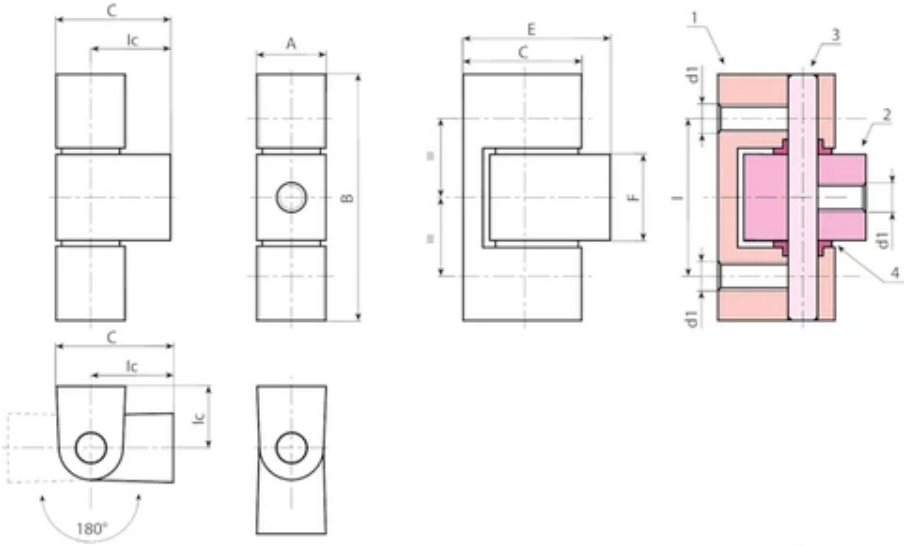

© Copyright
Boteco srl Unipersonale

□□□□□□□□01□□□

□□	Art.	l	lc	A	B	C	E	F	d1	□□(g)
O520032.0001	O520032.ZM0601	32	12	14	50	19	24	17.5	M6	78

□□□□□□Z□□□

□□	Art.	l	lc	A	B	C	E	F	d1	□□(g)
O520032.0002	O520032.ZM06Z	32	12	14	50	19	24	17.5	M6	78

O530

+200° -30° | Zamak | RoHS COMPLIANT

15 □□ □□ □□□□□ □□

Zamak hinges

□□:

(1-2) □□□□□ □□ □□(□□, □□□□ □ □□ □□).

□□ □□:

□□□ □□□□□□ □□.

□□:

(01) □□□ □□□ □□ □□(RAL 9011).

(Z) □□ □□ □□ □□.

□□□:

(3) □□□ □□ □□□ □□ □□ □□ □□ □□ M05x06 4□.

(4) □□ □□□ □□ □□□□ □□.

(5) □□□□□ □□ □□ □.

□□ □□ □□:

□□ □, □□□ □□ □□(□□ 100□) □ □□, □□□□□ □□ □□ □(AISI 304)(□□ O530019.ZM0501CIN)□ □□□ □□□ □□□ □□ □ □□□□.

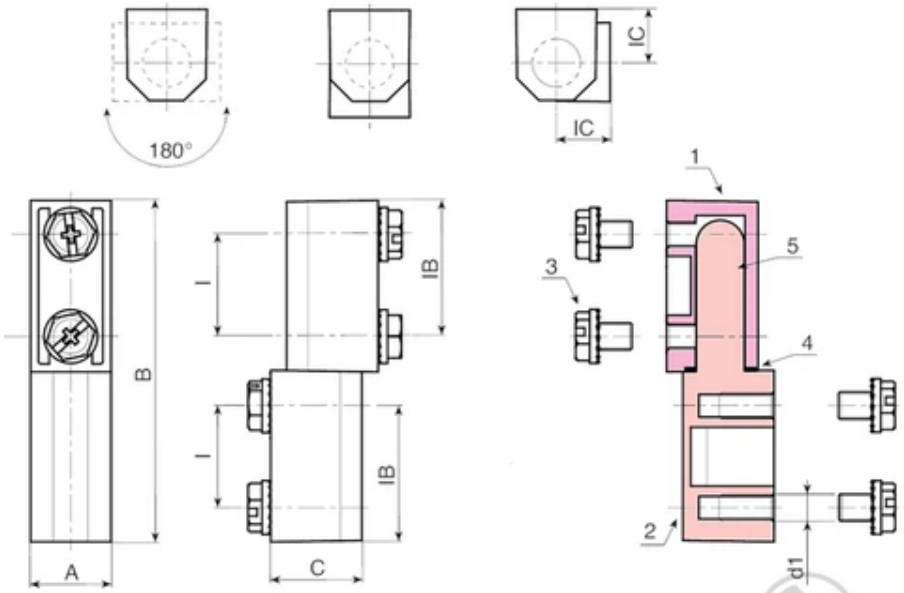

□□□□□□□□01 □□□

□□	Art.	l	lB	lC	A	B	C	d1	□□(g)
O530019.0001	O530019.ZM0501	19	25,5	10	15	64,5	17	M5	86

□□□□□□Z □□□

□□	Art.	l	lB	lC	A	B	C	d1	□□(g)
O530019.0005	O530019.ZM05Z	19	25,5	10	15	64,5	17	M5	86