N240

+135°
-30°

PA6
+G.F.

RoHS✓
COMPLIANT

14 ?? ????? ?? ??? ?? ?? ???

Lobed control knobs

??:

?? ?????.

??? ???? ??.

?? ??:

???? (??? ?? ????).

??:

?? (RAL 9011).

???:

???? ?? ?? ??? ?? ?? ???? ?? ?? ?? ?? ???(6H ??? ??).

?? ?? ??:

??.

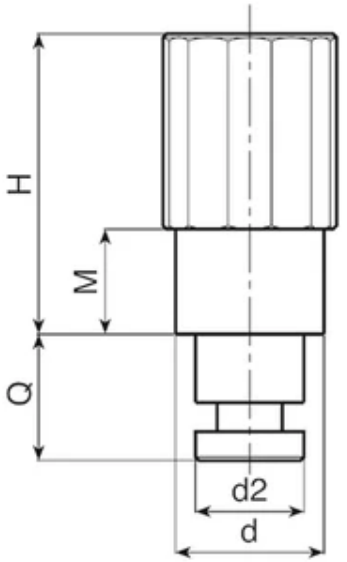

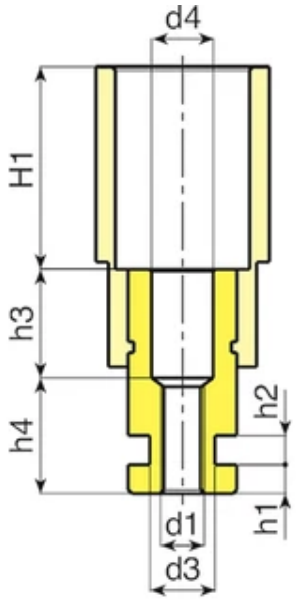

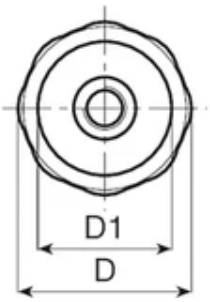

© Copyright
Boteco srl Unipersonale

??	Art.	D	D1	d	H	H1	M	Q	d2	d1	d3	d4	h1	h2	h3	h4	??(g)
-	N24040.T.....01	39	21	32	63	33	12	25÷40	20	A.R.	A.R.	A.R.	A.R.	A.R.	A.R.	A.R.	-
-	N24050.T.....01	48	36	41	83	55	29	25÷40	28÷30	A.R.	A.R.	A.R.	A.R.	A.R.	A.R.	A.R.	-

A.R. = ?? ?? ??? ??. ?? ?? ?? 200?.

N241

+135°
-30°

PA6
+G.F.

RoHS✓
COMPLIANT

14 ?? ?? ?? ???? ?? ?? ???

Knurled control knobs

??:

?? ?????.

??? ???? ??.

?? ??:

???? (??? ?? ????).

??:

?? (RAL 9011).

?:

?? ?? ?? ?????(RAL 7035) ?????.

? ??:

????: (RAL 2004 cod. 02).

?? (RAL 5015 cod. 07).

?? (RAL 1021 cod. 10).

?? (RAL 3000 cod. 16).

?? (RAL 6024 cod. 17).

?? (RAL 9011 cod. 01).

???:

??? ??? ?? ?? ???(??? ?? 6H).

(*) ??? ??? ?? ?? ?? ?? ???(??? ?? 6H).

?? ?? ??:

?? ? ?? ?? ??? ??, ???? ??? ??? ??? ?? ? ????.

?? ? ? ?? ?? ?? ? ??? ??? ???? ?? ????? (??: ?? ??? ??????).

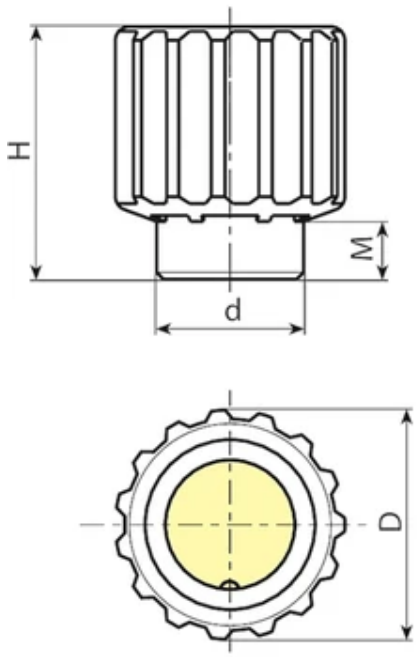

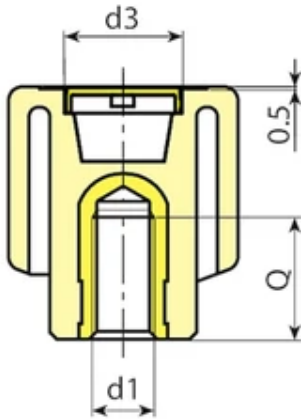

© Copyright
Boteco srl Unipersonale

⍰⍰	Art.	D	H	M	d	d3	d1 6H	Q	⍰⍰(g)
N24150.0009	N24150.TM0801	50	55	13	32	34	M8	13	92
N24150.0010	N24150.TM1001	50	55	13	32	34	M10	13	92
N24150.0013	N24150.TM1201	50	55	13	32	34	M12	17	83
N24150.0015	N24150.TM1401	50	55	13	32	34	M14	17	82
N24150.0017	N24150.TM1601	50	55	13	32	34	M16 (*)	16	96

N244

+135° -30° | PA6 +G.F. | RoHS COMPLIANT

14 ?? ????? ?? ??? ?? ?? ???

Lobed control knobs

??:

?? ?????.

??? ???? ??.

?? ??:

???? (??? ?? ????).

??:

?? (RAL 9011).

???:

????? ?? ?? ??? ?? ?? ????? ?? ?? ?? ?? ???(6H ??? ??).

?? ?? ??:

??.

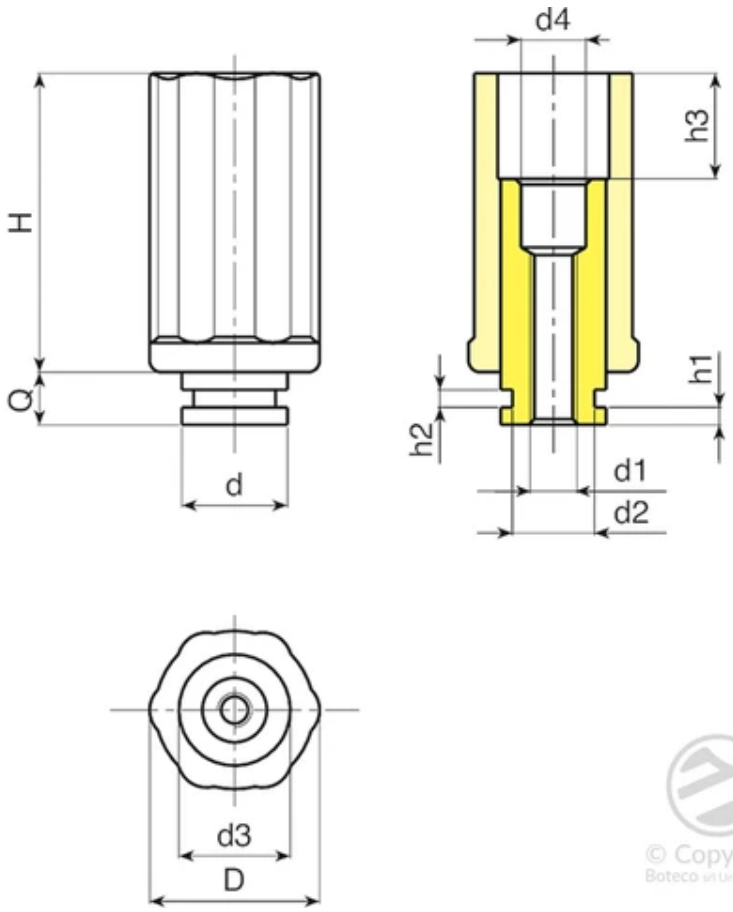

??	Art.	D	H	d3	h3	Q	d	d1	d2	d4	h1	h2	??(g)
-	N24430.T.....	30	21	32	63	33	12	25÷40	20	A.R.	A.R.	A.R.	-
-	N24450.T.....	50	36	41	83	55	29	25÷40	28÷30	A.R.	A.R.	A.R.	-

A.R. = ?? ?? ??? ??. ?? ?? ?? 200?.

N245

UPDATE | +135° -30° | PA6 +G.F. | RoHS COMPLIANT

14 ?? ??? ?? ???? ??? ???

Knurled control knobs

??:

?? ?????.

??? ???? ??.

?? ??:

???? (??? ?? ????).

??:

?? (RAL 9011).

?:

?? ?? ?? ??????(RAL 7035) ??????.

???:

?? ?? ?? ??? ???(??? ?? 6g).

??

(*) ?? NFLAN ??? ??(?? ??).

?? ?? ??:

?? ?, ??? ?? ??? ??, ??? ??? ???? ??? ?? ? ????.

?? ?? ?? ???, ?? ??? ?? ?? ?? ??? ?? ??.

?? ? ? ?? ?? ?? ? ??? ??? ????? ?? ????? (??: ?? ??? ????????).

??	Art.	D	H	m	d	d2	d3	h3	LM	d1 6g	Q	??(g)
N24530.0002	N24530.TM10X200113(*)	30	31,5	11,5	20	20	18	5,5	80	M10	20	40
N24543.0001	N24543.TM12X300113	43	37,5	11,5	22	27,5	23	13,5	90	M12	30	-
N24554.0001	N24554.TM12X300113	54	43.5	12	26	32	31	13,5	100	M12	30	-
N24565.0001	N24565.TM16X300113	65	48,5	12	27	32	36	18,5	120	M16	30	-
N24578.0001	N24578.TM16X300113	78	55,5	12,5	31	36	50	23,5	120	M16	30	-

LM = ?? ??? ??.
200? ?? ???, ?? ?? ?? ??.

N246

UPDATE | +135° -30° | PA6 +G.F. | RoHS COMPLIANT

14 ?? ??? ???, ???? ??? ?? ???

Knurled control knobs

Manicotto dalla amplia zigrinatura adatto ad essere impugnato a mano piena, per spostare, comandare e regolari assi di macchinari con precisione. La larga zigrinatura permette una ottima impugnabilità sia con guanto che senza. Avvolgendo tutto il palmo della mano se necessita imprimere forza, oppure solo con le dita per spostamenti piccoli e precisi. Predisposto per essere collegato, con tre viti, al suo naturale accessorio come la flangia numerata (NFLAN). Tale flangia può essere nera o grigia e ha diverse gradazioni di numerazione oppure un solo una tacca di riferimento. Progettati per sostiuire quelli più costosi in metallo ed alluminio. Il foro dell'inserto ha un piccolo diametro pilota, ma BOTECO è in grado, anche su piccoli lotti , di personalizzare tale foro e adeguarlo alle esigenze del cliente. A chiusura di tale foro troviamo un comodo tappo asportabile, disponibile di diversi colori e facile da personalizzare mediante tampografia. Prodotto adatto per macchine utensili manuali, trapani, foratrici, macchine per imballaggio, seghe e seghetti, macchine per confezionamento, attrezzature alimentari. Il manicotto zigrinato N246 è fatto con materiali a base di poliammide rinforzata con additivi stabilizzanti, per garantire una ottima planarità e circolarità. Questo modello è una versione base, ma può essere richiesto in diverse varianti come il manicotto con blocco, il manicotto a scatto , manicotto a variazione continua, ecc.).

??:

?? ??????

??? ???? ??

?? ??:

???? (??? ?? ????).

??:

?? (RAL 9011).

?:

?? ?? ?? ??????(RAL 7035) ??????

???:

???? ?? ??? ?? ?? ?? ?? ???(?? H10).

??

(*) ?? NFLAN ??? ??(?? ??).

?? ?? ??:

?? ?? ?? ???, ?? d1 ? ??? ?? ??

?? ?? ?? ???, ?? ??? ?? ?? ?? ??? ?? ??

?? ? ? ?? ?? ?? ? ??? ??? ???? ?? ????? (??: ?? ??? ??????).

??	Art.	D	H	m	d	d2	d3	d4	d5	h1	h3	Dm	d1 H10	Q	??(g)
N24630.0001	N24630.TD060113(*)	30	31,5	11,5	20	-	18	4,5	M4	16	5,5	12	6	26	74
N24630.0005	N24630.TD080113(*)	30	31,5	11,5	20	-	18	5,5	M5	16	5,5	12	8	26	70
N24643.0004	N24643.TD080113	43	37,5	11,5	22	27,5	23	5,5	M5	16	13,5	12	8	24	89
N24654.0001	N24654.TD080113	54	43,5	12	26	32	31	5,5	M5	16	13,5	14	8	30	180
N24654.0005	N24654.TD120113	54	43,5	12	26	32	31	6,5	M6	16	13,5	14	12	30	140
N24665.0001	N24665.TD080113	65	48,5	12	27	32	36	5,5	M5	16	18,5	16	8	30	180
N24665.0007	N24665.TD120113	65	48,5	12	27	32	36	6,5	M6	16	18,5	16	12	30	165
N24665.0009	N24665.TD140113	65	48,5	12	27	32	36	6,5	M6	16	18,5	16	14	30	156

□□	Art.	D	H	m	d	d2	d3	d4	d5	h1	h3	Dm	d1 H10	Q	□□(g)
N24678.0002	N24678.TD080113	78	55,5	12,5	31	36	50	6,5	M6	18	23,5	18	8	32	260

□□: □□ □□ □□ 100□ □□□ □□, □□□□ □□(d1)□□ H10 □□□ □□□□ □□ □□□□□.
Dm = □□ Dm□□ □□□□ □□□ □□□□ □ □□ □□ □□.

N248

UPDATE | +135° -30° | PA6 +G.F. | RoHS COMPLIANT

14 □□□□

N249

NEW | +135° -30° | PA6 +G.F. | RoHS COMPLIANT

14

????? ??? ?? ?????? ??? ?? ???

Knurled control knobs

??:

?? ?????.

??? ???? ??.

?? ??:

???? (??? ?? ????).

??:

?? (RAL 9011).

?? ?? ??:

?? ? ? ?? ?? ?? ? ??? ??? ???? ?? ????? (??: ?? ??? ???????).

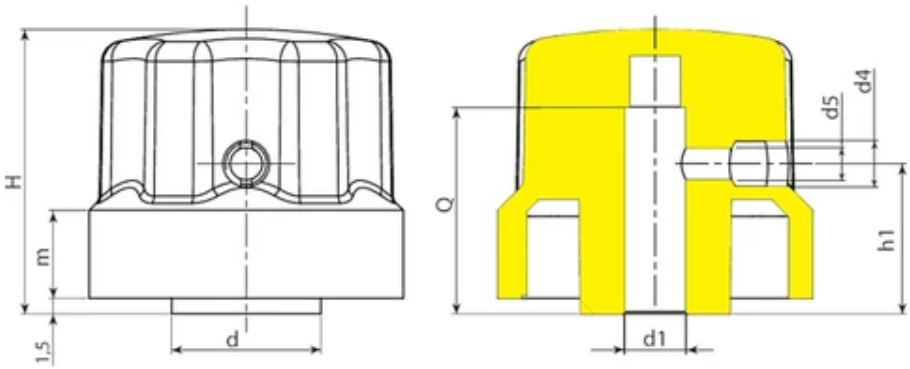

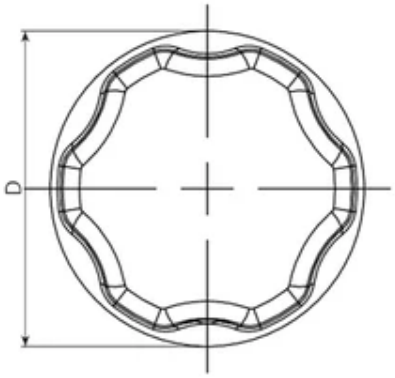

© Copyright
Boteco srl Unipersonale

??	Art.	D	H	m	d	d4	d5	h1	d1	Q	??(g)
N24930.0002	N24930.TG0601NM04X14.5	30,5	27,5	8,5	14,5	4,5	M4	14,5	6	20	13
N24930.0001	N24930.TG0801NM04X14.5	30,5	27,5	8,5	14,5	4,5	M4	14,5	8	20	12

N250

UPDATE | +135° -30° | PA6 +G.F. | RoHS COMPLIANT

14 ?? ??? ???, ???? ?? ? ???? ?? ???

Control knobs with numbers

??:

?? ??? ? ???:

?? ??????.

??? ???? ??.

?? ??:

?? ??? ? ???:

???? (??? ?? ????).

??:

??:

?? (RAL 9011 ??. 01).

??? ? ?:

?? (RAL 9011 ??. 01).

?? (RAL 7035 cod. 13).

?:

????? ??? ?? ?.

???:

???? ?? ??? ?? ?? ?? ?? ???(?? H10).

?? ??:

?? ?? ?? ?? ?? 3?, ?? 2.9x9.5 UNI6954.

???:

?? ???? ??? ?? ??;

??? ???? ?? ?? ??;

???? ?? ??? ??: ?? Z1.

0?? 9?? 100??? ??? ??? ???? ??: ?? Z2.

?? ?? ??:

?? ?? ?? ???, ?? d1 ? ??? ?? ??.

?? ?? ?? ???, ?? ??? ?? ?? ?? ??? ?? ??.

?? ? ? ?? ?? ?? ? ??? ??? ???? ?? ?????.

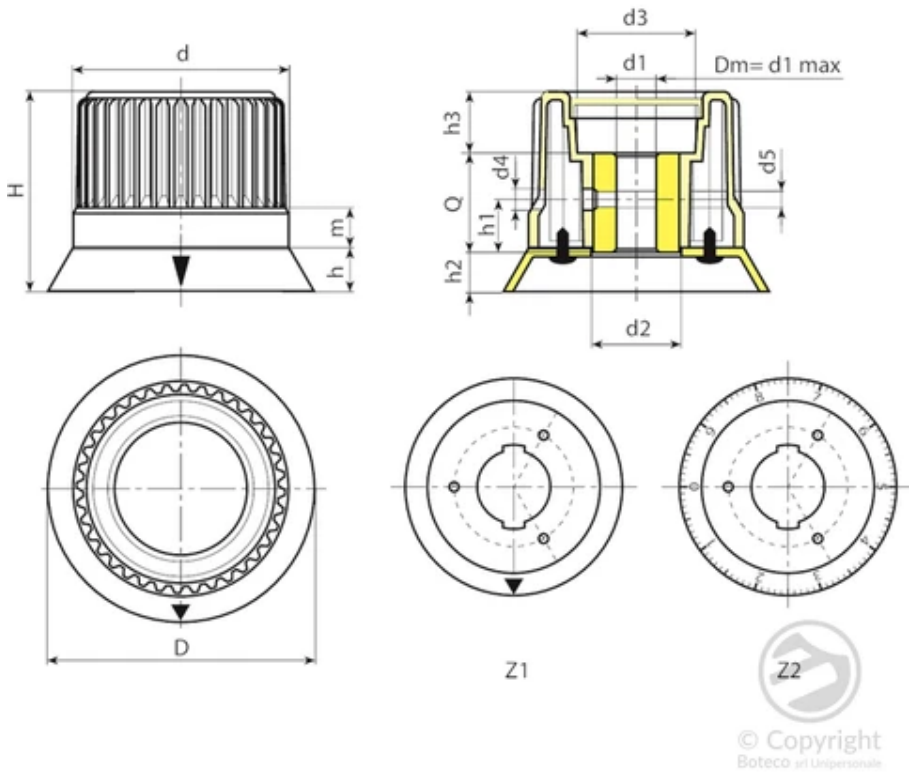

??(RAL 7035 ?? ?? 13) ????? ?, ??? ??? ???? ?? ?????.

??	Art.	D	H	h	m	d	d2	d3	d4	d5	h1	h2	h3	Dm	d1 H10	Q	??(g)
N25030.0001	N25030.TD060113Z1	38	37	7	11,5	30	20	18	4,5	M4	16	5,5	5,5	12	6	26	85
N25043.0002	N25043.TD080113Z1	53,5	45	9	11,5	43	23,5	23	5,5	M5	16	7,5	13,5	12	8	24	98
N25054.0001	N25054.TD080113Z1	67	53	11	12	54	27,5	31	5,5	M5	16	9,5	13,5	14	8	30	170
N25065.0001	N25065.TD080113Z1	80	60	13	12	65	27,5	36	5,5	M5	16	11,5	19	16	8	30	190
N25078.0001	N25078.TD080113Z1	93	67	13	12,5	78	31,5	50	6,5	M6	18	11,5	23,5	18	8	32	290

??? ????? ?, ?? ????? ?? ??

??	Art.	D	H	h	m	d	d2	d3	d4	d5	h1	h2	h3	Dm	d1 H10	Q	??(g)
N25030.0003	N25030.TD0601Z1	38	37	7	11,5	30	20	18	4,5	M4	16	5,5	5,5	12	6	26	85
N25043.0004	N25043.TD0801Z1	53,5	45	9	11,5	43	23,5	23	5,5	M5	16	7,5	13,5	12	8	24	98
N25054.0003	N25054.TD0801Z1	67	53	11	12	54	27,5	31	5,5	M5	16	9,5	13,5	14	8	30	170
N25065.0003	N25065.TD0801Z1	80	60	13	12	65	27,5	36	5,5	M5	16	11,5	19	16	8	30	190
N25078.0003	N25078.TD0801Z1	93	67	13	12,5	78	31,5	50	6,5	M6	18	11,5	23,5	18	8	32	290

??(RAL 7035 ?? ?? 13) ????? ?, ??? ??? ???? ?? ?????.

??	Art.	D	H	h	m	d	d2	d3	d4	d5	h1	h2	h3	Dm	d1 H10	Q	??(g)
N25030.0002	N25030.TD060113Z2	38	37	7	11,5	30	20	18	4,5	M4	16	5,5	5,5	12	6	26	85
N25043.0003	N25043.TD080113Z2	53,5	45	9	11,5	43	23,5	23	5,5	M5	16	7,5	13,5	12	8	24	98
N25054.0002	N25054.TD080113Z2	67	53	11	12	54	27,5	31	5,5	M5	16	9,5	13,5	14	8	30	170

??	Art.	D	H	h	m	d	d2	d3	d4	d5	h1	h2	h3	Dm	d1 H10	Q	??(g)
N25065.0002	N25065.TD080113Z2	80	60	13	12	65	27,5	36	5,5	M5	16	11,5	19	16	8	30	190
N25078.0002	N25078.TD080113Z2	93	67	13	12,5	78	31,5	50	6,5	M6	18	11,5	23,5	18	8	32	290

??? ???? ?, ??? ?? ??? ?? ??

??	Art.	D	H	h	m	d	d2	d3	d4	d5	h1	h2	h3	Dm	d1 H10	Q	??(g)
N25030.0004	N25030.TD0601Z2	38	37	7	11,5	30	20	18	4,5	M4	16	5,5	5,5	12	6	26	85
N25043.0005	N25043.TD0801Z2	53,5	45	9	11,5	43	23,5	23	5,5	M5	16	7,5	13,5	12	8	24	98
N25054.0004	N25054.TD0801Z2	67	53	11	12	54	27,5	31	5,5	M5	16	9,5	13,5	14	8	30	170
N25065.0004	N25065.TD0801Z2	80	60	13	12	65	27,5	36	5,5	M5	16	11,5	19	16	8	30	190
N25078.0004	N25078.TD0801Z2	93	67	13	12,5	78	31,5	50	6,5	M6	18	11,5	23,5	18	8	32	290

??: ?? ?? ?? 100? ???? ??, ???? ??(d1)?? H10 ??? ???? ?? ?????.
Dm = ?? Dm?? ???? ??? ???? ? ?? ?? ??.

N251

NEW | +135° -30° | PA6 +G.F. | RoHS COMPLIANT

14 ????? ?? ?????? ??? ?? ???

Control knobs with numbers

??:

?? ??? ? ???:

?? ??????.

??? ???? ??.

?? ??:

?? ??? ? ???:

???? (??? ?? ????).

??:

??:

?? (RAL 9011 ?? 01).

???:

?? (RAL 9011 ?? 01).

?? (RAL 7035 cod. 13).

?? ?? ??:

?? ? ? ?? ?? ?? ? ??? ??? ????? ?? ??????.

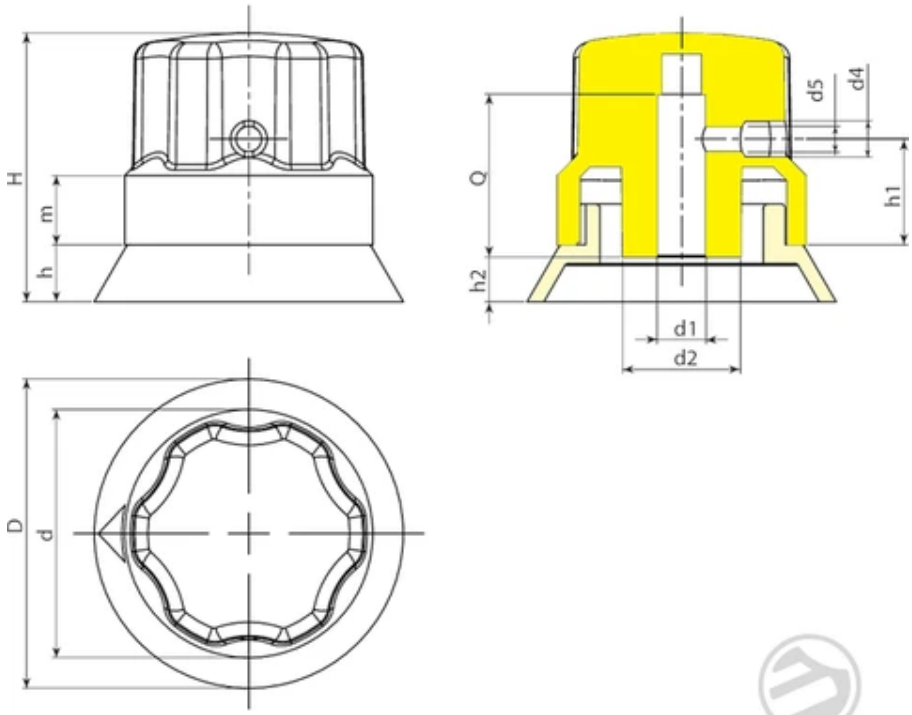

© Copyright
Boteco srl Unipersonale

□□ □□□(RAL 7035 □□ □□ 13)□ □□□ □□□□ □□ □□□□□.

□□	Art.	D	H	h	m	d	d2	d4	d5	h1	h2	d1	Q	□□(g)
N25130.0002	N25130.TG060113Z1	38	33	7	8,5	30,5	14,5	4,5	M4	13	5,5	6	20	17
N25130.0001	N25130.TG080113Z1	38	33	7	8,5	30,5	14,5	4,5	M4	13	5,5	8	20	16

□□□ □□□(RAL 9011 □□ □□ 01)□ □□ □□□□ □□ □□□□□.

□□	Art.	D	H	h	m	d	d2	d4	d5	h1	h2	d1	Q	□□(g)
N25130.0004	N25130.TG060101Z1	38	33	7	8,5	30,5	14,5	4,5	M4	13	5,5	6	20	17
N25130.0003	N25130.TG080101Z1	38	33	7	8,5	30,5	14,5	4,5	M4	13	5,5	8	20	16

N280

+135°
-30°

PA6
+G.F.

RoHS✓
COMPLIANT

14 □□□ □□ □□□ □□□ □□ □□□ □□□ □□

Control knobs with numbers

□□:

1. □□ □□ □□ □ □□ □□□ □□ □□□□□□□(AISI 304) □□ □□□.
2. □□□□ □□ □□□(□□ 2011).
3. □□ □□□□□ □□□ □□ □□□. □□ □ □□□□ □□□□.
5. PA6 □.
6. □□ □□□ □□ □□□□□ □□ □□ □(AISI 303).
7. □□□□□□(UNI 3653) □□□ □□□ □□ □□.
8. □□□□□□(AISI 304) □□ □ □□ □□□□.
10. □□□ □□□ □□□□□□ □□ □□ □□(AISI 303) TCS 2.9x13.

□□ □□:

1-6-7-8. □□□ □□.

2. □□ □□ □□.

3-5. □□(□□□ □□ □□□□).

□□:

1. □□□□ □□□ □□□ □□.
2. □□□□□ □□□ □□□.
3. □□ (RAL 9011).
5. □□ (RAL 7035 □□ 13).
7. □□ □□□ □□.
6-8. □□ □□.

□□□ □□□□:

3□□ M05 □□ □□ □□ □ □□(□□□ 9□)(DIN 912)□ □□□□ □□□ □□□□□.

□□ □□□:

□□□□ □□ □□□ 0□□ 9□□□□, □ □□□ 10□□□ □□□ □□□ □□□□(□ 100□□). □□ □□ □□ 30□ □□□□□ □□ □□□ □□ □□□ □□ □□□ □□□□□.

□□ □□□□ □□□:

□□ □□□ □□ □□ □□ □□□□ □□□□□. □□! □□□□ □□□ □□ □□□ □□□□. □□ □□/□□ □□□ □□□ □□□ □□□□□□.

□:

□ □□□ H7 □□□ □□□□□□□□. □□ □□ □□□ □□□□ □□□□. □□□ □□□ □□□□ □□□ □□□ □ □□□□.

□□ □□ □□:

□□ □□.

□□□ □□□ □□□ □□□□ □□ □, □□□ □□ □□(30□) □□ □□ □□□□□.

□□:

□ □□□ □□ □ □□□ □□□ □□□ □□ □□□□□ □□□□ □□□ □□□ □□□ □ □□□ □□□□. □□□□□ □□□ □□ □□ □□□ □□ □□□□ □□□□ □□□□ □□□□ □□ □□□□□ □□ □□□ □ □ □□□ □□□. □□□ □□□ □□□□ □

? ???? ??? ????? ??? ????? ?????? ?? ??? ??????. ? ????? ?? ???? ?? ????? ??? ???
??.

????:

??? ?? ?? ?? ??????? ????? ??? ??? ? ????. ??, ??? ?? ??? ??? ? ????? ????? ??
???(???, ??? ?)? ??? ? ????. ?? ?? ??? ?? ????? ??? ??? ? ????.

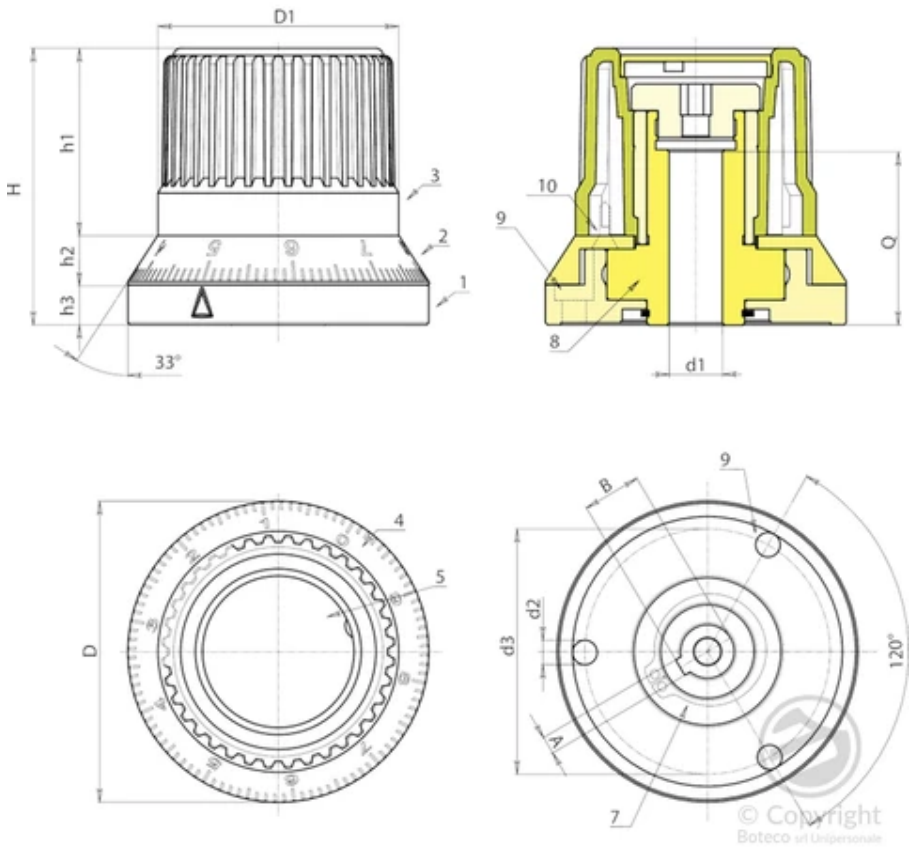

??	Art.	D	H	D1	h1	h2	h3	d3	d2	A	B	d1 H7	Q	??(g)
N28054.0001	N28054.HNZ1000113CIN	67,5	62	54	42	11	9	55	5,5	4	13,1	12	39,5	535

N282

+135°
-30°

PA6
+G.F.

RoHS✓
COMPLIANT

14 □□ □□□ □□□ □□□ □□□ □□ □□ □ □□ □□□ □□□□□.

Control knobs with numbers

□□:

□□:

1. □□ □□□ □□ □□□ C45 □□□ □□□.
2. □□□□ □□□ □□□ □□□□(2011 □□) □□□.
3. □□ □□□□□ □□□ □□ □□□. □□ □ □□□□ □□□□.
4. □□ □□□ □□ □□□□□ □□ □□ □(AISI 303).
5. PA6 □.
6. □□□□□□(UNI 653) □□□ □□□ □□ □□.
7. □□□ □□□ □ □□ □□□ □□ □□ □□, □□ □□ □ □□ □□.
8. □□□□□ □□ □□□ □□□(AISI 303).
10. □□ □□□ □□□□□□(AISI 303) □□ □□ □□TCS 2.9x19.
11. □□□□(2011 □□) □□ □□ □□ □ □□ □□.
12. □□□□□□(AISI 302) □□ □□□.
13. □□ □□□□□□ □□ □□(AISI 52100 G2 □□).
14. □□□ □□□□□ □□ □□ □□ □ 2□(AISI 303).
15. □□□□ □□□□ □□ □□ □□M03x8 DIN 5933.

□□ □□:

1-2-4-7-8. □□□ □□.

3-5. □□(□□□ □□ □□□□).

□□:

1. □□ □□ □□□.
2. □□□□□ □□□ □□□.
3. □□ (RAL 9011).

4-7. □□ □□.

□□□ □□□□:

3□□ M05 □□ □□ □□ □ □□(□□□ 9□)(DIN 912)□ □□□□ □□□ □□□□□.

□:

□ □□□ H7 □□□ □□□□□□□. □□ □□ □□□ □□□□ □□□□. □□□ □□□ □□□□ □□□ □□□ □ □□□□.

□□ □□□□ □□□:

□□ □□□ □□ □□ □□ □□□□ □□□□□. □□! □□□□ □□□ □□ □□□ □□□□. □□ □□/□□ □□□ □□□ □□□ □□□□□□.

□□ □□□:

□□□□ □ □□ □□□□ □□□□□.

V1

□□□□ □□ □□ □□□ 0□□ 9□□□□, □ □□□ 10□□□ □□□□(□ 100□□).

V2

□□□ □□ □□□.

□□!

□□ □□□ □□□□□ (O=□□□□, A=□□□□□).

□□ □□ □□:

□□ □□.

□□□ □□□ □□□ □□□□ □□ □, □□□ □□ □□(50□) □□ □□ □□□□□.

□□□□:

□ □□□□ □□□ □□ □□□ □□□ □ □□□□ □□□□ □□ □□□(□□□, □□□ □)□ □□□ □ □□□□.

□□ □□ □□□ □□ □□□□ □□□ □□□ □ □□□□.

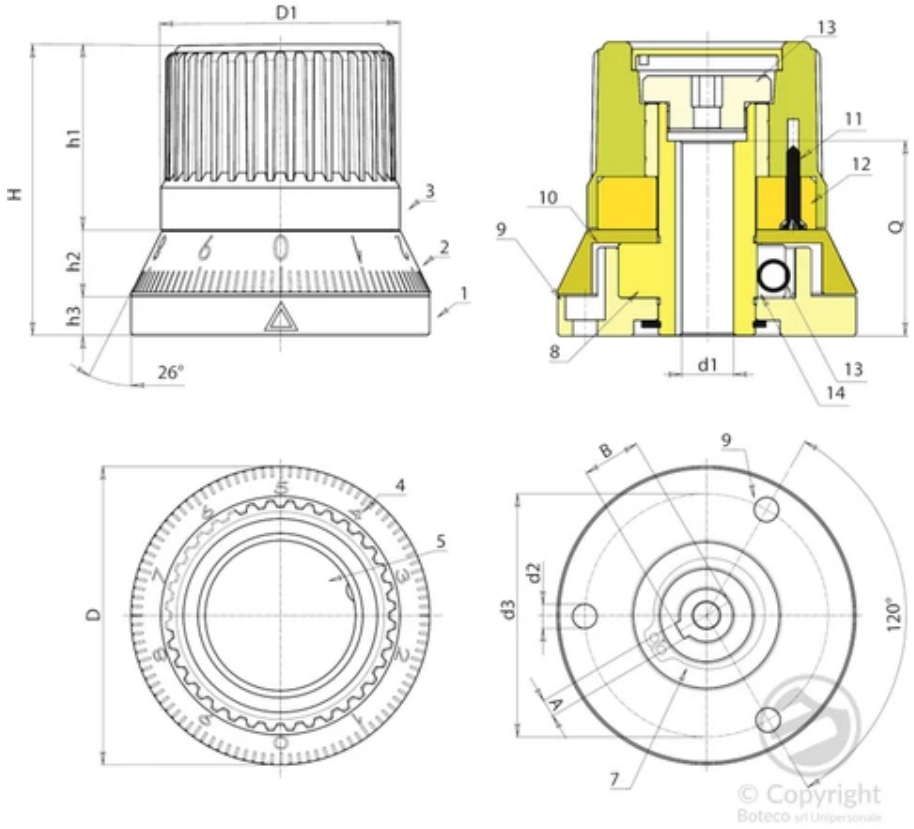

□□	Art.	D	H	D1	h1	h2	h3	d3	d2	A	B	d1 H7	Q	□□(g)
N28254.0003	N28254.SBZ2O0101V1	67,5	66	54	42	15	9	55	5,5	4	13,1	12	44	625

N290

+135° -30° | Aisi 303 | PA6 +G.F. | RoHS COMPLIANT

14 □□□□ □□ □□□□□ □□ □□□ □□ □□

Metal control knobs

Funzionamento:

□□:

5. □□ □□□□□ □□□. □□ □ □□□□ □□(M138).
1. □□ □□□ □□□□□ □□(AISI 303) □□□ □□ □□□ □□ □.
2. □□□□□□(AISI 303)□□ □□□ □□□ □□□ □□, 60□ □□ □□(6° □□□).
3. □□□□□ □□ □□□ (AISI 302)
4. 60□□ □□□ □□ □□□□□□(AISI 303) □□□ □□ □□□.
6. □□□□□□ □□□ □□□ (AISI 420) DIN 471.
7. □□□□□ □□(AISI 303)□ □□□ □□ □□ □□.
8. □□□□ □□□□ □□ □□□ □□ □□ □□ □□, □□□□□□(AISI 303) □□, 60□□ □□.

□□ □□:

5. □□(□□□ □□ □□□□).
1-2-4-7-8. □□ □□ □□□ □□□□□□.

□□:

5. □□ (RAL 9011).
1-2-4-7-8. □□ □□.

□□□ □□□□:

□□ □(1)□ □□ □□□□ □□ □□□ □□□□ □□□ □□□□ □□□. □□ □□ □□□□ □□ d1□ □□ □□□ □ □□ □ □□□ 3□□ M5 □□□□ □□ UNI 5933(□□□)□ □□□□ □□□(4)□ □□□ □□□□□. □□ □□ □□ □ □(2)□ □□□(3)□ □□ □□□□ □(1)□ □□ □□ □□ □□□□.

□□ □□ □□:

□□ □ □□ □□ □□ □ □□□□ □□□ □□□ □□□ □□ □ □□□□.

□□ □ □□ □□ □□ □ □□□ □□□ □□□ □□ □□□ □□ □□ □ □□□□.

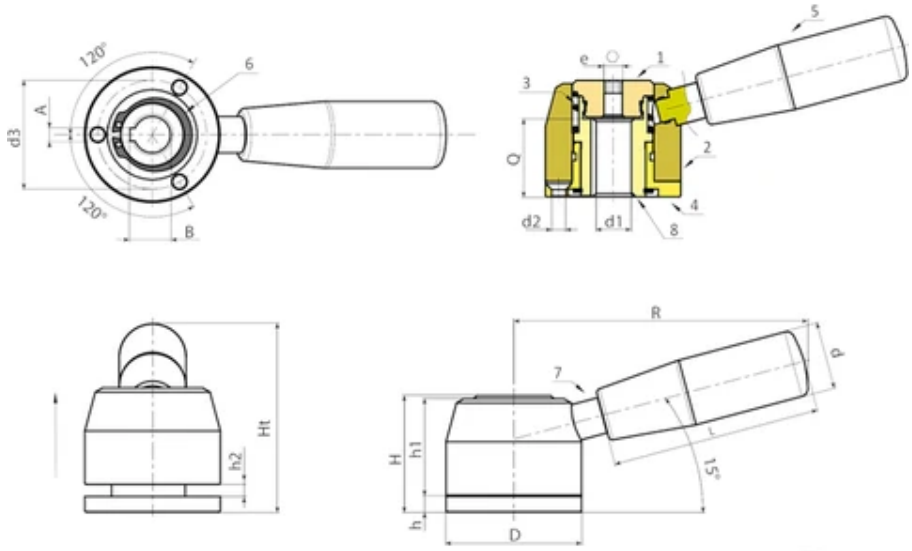

© Copyright
Boteco srl Unipersonale

??	Art.	D	H	Ht	h	h1	h2	R	d	L	d2	e	d3	A H9	B	d1 H7	Q
N29052.0001	N29052.IND14CIN	52	44	75	6	37,5	5	112	26	79	5,5	6	41.8	5	15.5	14	30

??	Art.	??(g)
N29052.0001	N29052.IND14CIN	680

N740

+135° -30° | PA6 +G.F. | RoHS COMPLIANT

14 □□ □□□ □□ □□□ (□□□ □□ □□□ □□)

Knurled control knobs

□□:

□□ □□□□□.

□□□ □□□□ □□.

□□ □□:

□□□□ (□□□ □□ □□□□).

□□:

□□ (RAL 9011).

□□□:

□□□ □□□ □□ □□ □□□(□□□ □□ 6H).

□□ □□ □□:

□□ □ □□ □□ □□□ □□, □□□□ □□□ □□□ □□□ □□ □ □□□□.

□□ □ □ □□ □□ □□ □ □□□ □□□ □□□□ □□ □□□□□ (□□: □□ □□□ □□□□□□□).

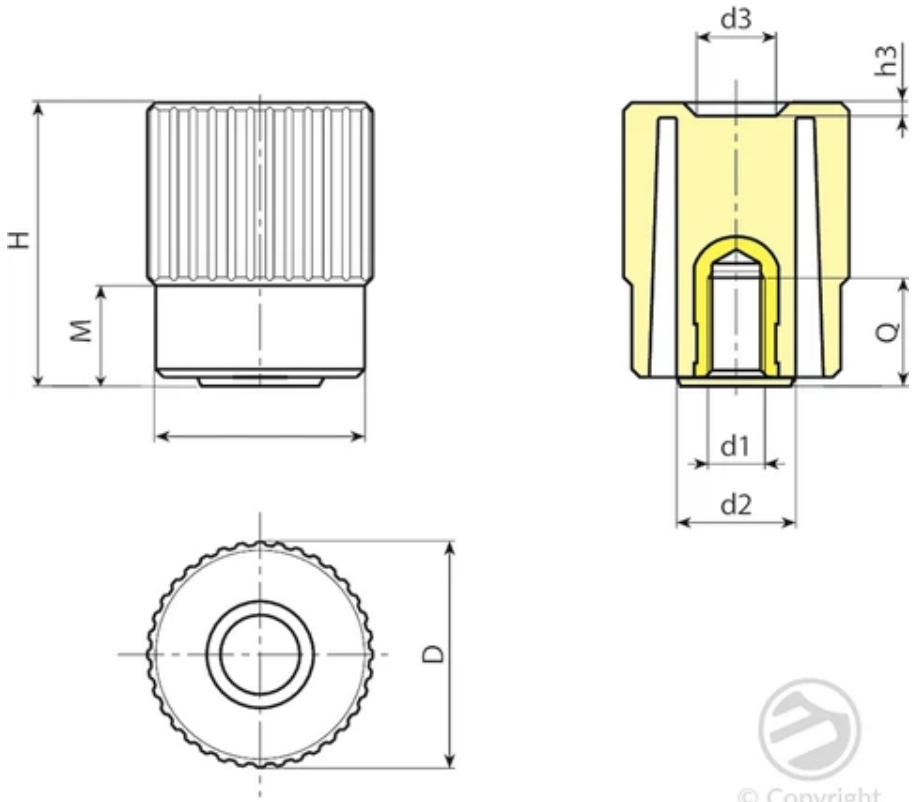

□□	Art.	D	H	M	d	d2	d3	h3	d1 6H	Q	□□(g)
N74040.0002	N74040.TM0801	41,5	50,5	17	38	22	15,5	2,5	M8	18	65
N74040.0003	N74040.TM1001	41,5	50,5	17	38	22	15,5	2,5	M10	22	66

⍰⍰	Art.	D	H	M	d	d2	d3	h3	d1 6H	Q	⍰⍰(g)
N74040.0005	N74040.TM1201	41,5	50,5	17	38	22	15,5	2,5	M12	17	68
N74040.0006	N74040.TM1401	41,5	50,5	17	38	22	15,5	2,5	M14	17	69

N741

+135° -30° | PA6 +G.F. | RoHS COMPLIANT

14 ?? ??? ?? ???? ??? ???

Knurled control knobs

??:

?? ?????.

??? ???? ??.

?? ??:

???? (??? ?? ????).

??:

?? (RAL 9011).

???:

?? ?? ?? ??? ???(??? ?? 6g).

?? ?? ??:

?? ?, ??? ?? ??? ??, ??? ??? ???? ??? ?? ? ????.

?? ? ?? ?? ??? ??, ???? ??? ??? ??? ?? ? ????.

?? ? ? ?? ?? ?? ? ??? ??? ???? ?? ????? (??: ?? ??? ??????).

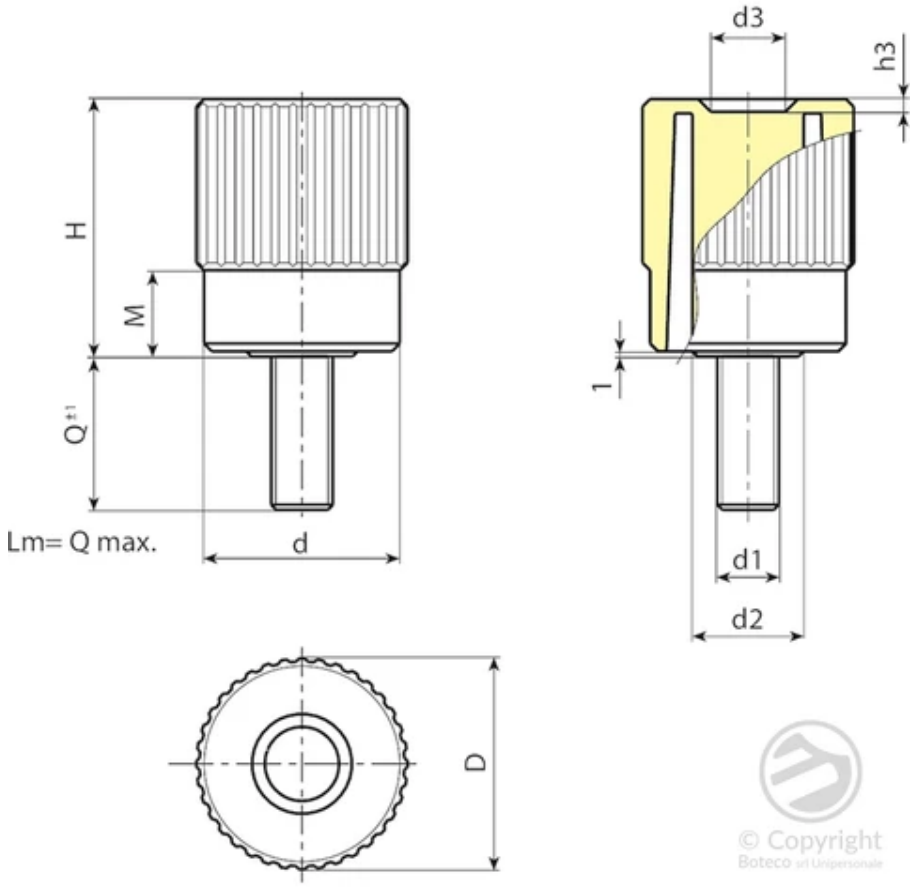

??	Art.	D	H	M	d	d2	d3	h3	LM	d1 6g	Q	??(g)
N74140.0028	N74140.TM14X2001	41,5	50,5	17	38	22	15,5	2,5	90	M14	20	100

□□ 100□ □□ □□ □ □□□ □□□ □□ □□□ □□□□□.
LM = □□ □□□ □□.

N742

+135° -30° | PA6 +G.F. | RoHS COMPLIANT

14 ?? ??? ???, ???? ??? ?? ???

Knurled control knobs

??:

?? ?????.

??? ???? ??.

?? ??:

???? (??? ?? ????).

??:

?? (RAL 9011).

???:

?? ???? ??(?? ?? H10)? ?? ?? ?? ?? ???.

?? ?? ??:

?? ?? ?? ???, ?? d1 ? ??? ?? ??.

?? ?? ?? ???, ?? ??? ?? ?? ?? ??? ?? ??.

?? ? ? ?? ?? ?? ? ??? ??? ???? ?? ?????.

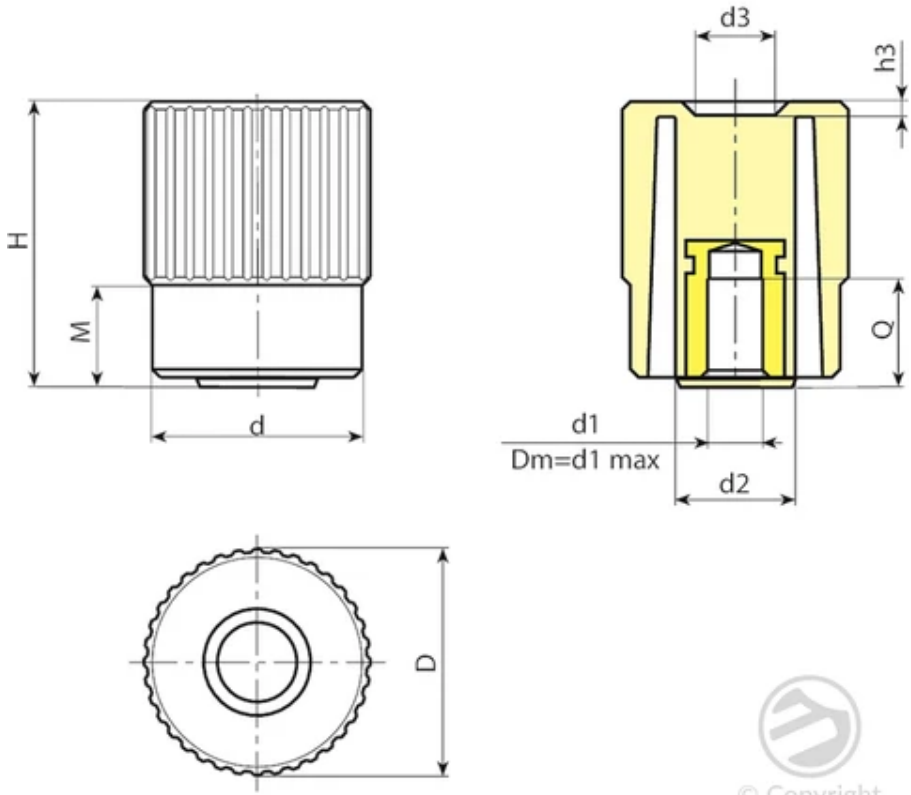

??	Art.	D	H	M	d	d2	d3	h3	Dm	d1 H10	Q	??(g)
N74240.0006	N74240.TP0501	41,5	50,5	17	38	22	15,5	2,5	12	5	20	90
N74240.0002	N74240.TD1001	41,5	50,5	17	38	22	15,5	2,5	12	10	18	85

□□: □□ □□ □□ 100□ □□□ □□, □□□□ □□(d1)□□ H10 □□□ □□□□ □□ □□□□□.
Dm = □□ Dm□□ □□□□ □□□ □□□□ □ □□ □□ □□.

N775

+135° -30° | PA6 +G.F. | RoHS COMPLIANT

14

?? ?? ???? ?? 4-?? ?? ???

Lobed control knobs

??:

?? ?????.

??? ???? ??.

?? ??:

???? (??? ?? ????).

??:

?? (RAL 9011).

???:

?? ?? ?? ??? / ???? ?? ?(?? 6H).

?? ?? ??:

?? ? ?? ?? ??? ??, ???? ??? ??? ??? ?? ? ????.

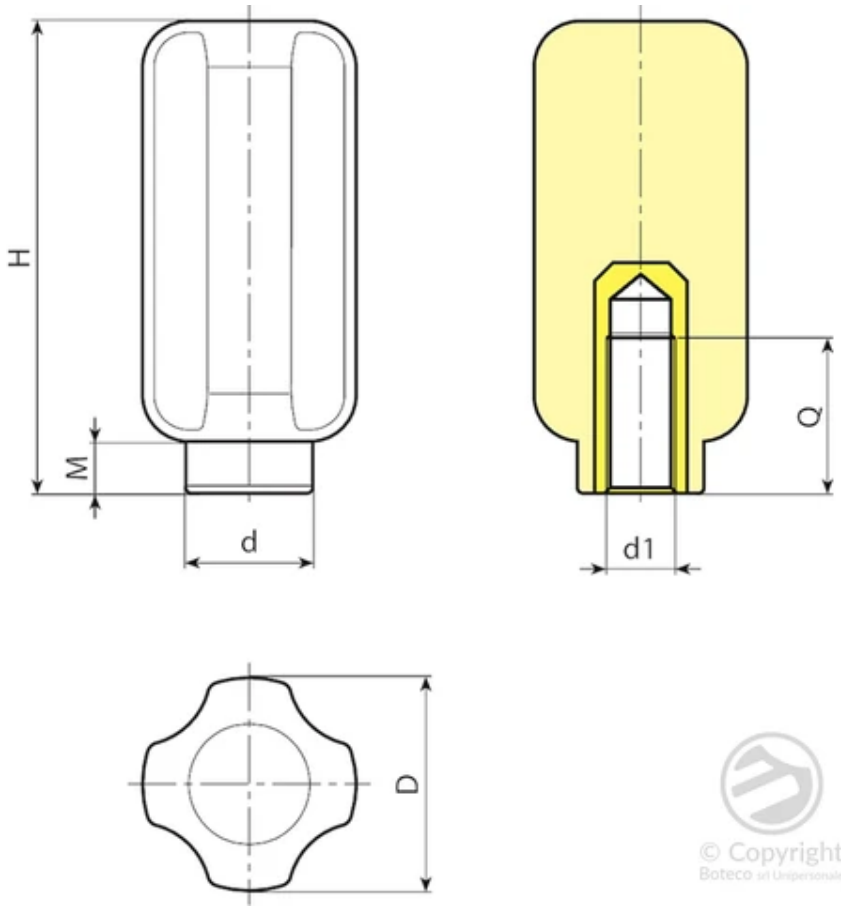

??	Art.	D	H	M	d	d1 6H	Q	??(g)
N77538.0001	N77538.TM0801	37	81	9	22	M8	20	94
N77538.0002	N77538.TM1001	37	81	9	22	M10	20	128
N77538.0003	N77538.TM1201	37	81	9	22	M12	30	142

??	Art.	D	H	M	d	d1 6H	Q	??(g)
N77538.0004	N77538.TM1401	37	81	9	22	M14	29	135
N77538.0007	N77538.TM1601	37	81	9	22	M16	18	116

N776

UPDATE | +135° -30° | PA6 +G.F. | RoHS COMPLIANT

14

??? ???? ?? 4-?? ?? ???

Lobed control knobs

??:

?? ?????.

??? ???? ??.

?? ??:

???? (??? ?? ????).

??:

?? (RAL 9011).

???:

?? ?? ?? ??? ???(??? ?? 6g).

?? ?? ??:

?? ?, ??? ?? ??? ??, ??? ??? ???? ??? ?? ? ????.

?? ? ?? ?? ??? ??, ???? ??? ??? ??? ?? ? ????.

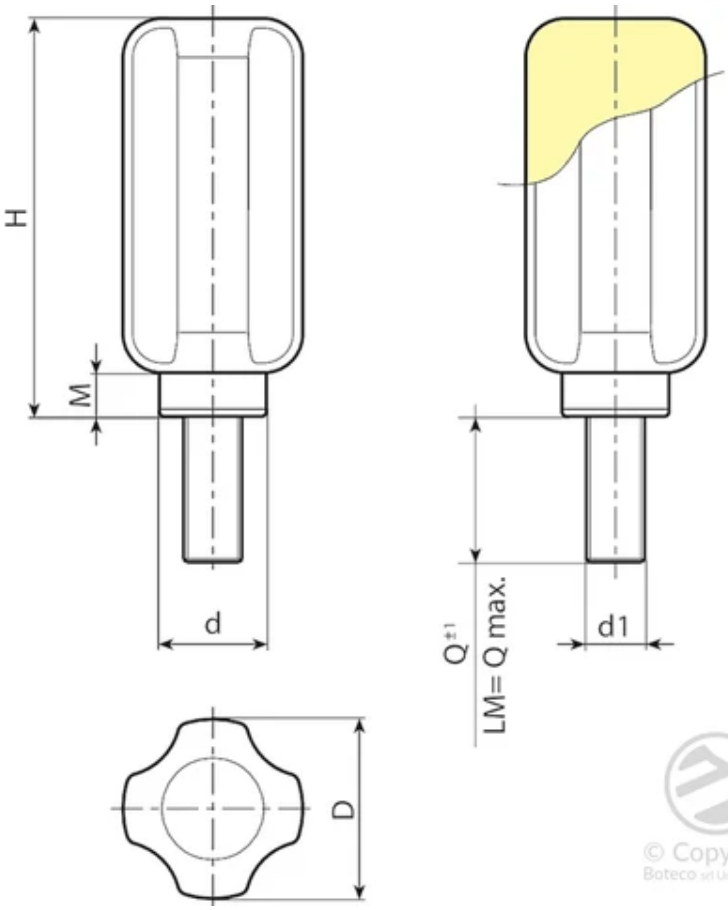

??	Art.	D	H	M	d	LM	d1 6g	Q	??(g)
N77638.0002	N77638.TM10X2001	37	81	9	22	130	M10	20	127
N77638.0005	N77638.TM12X3001	37	81	9	22	130	M12	30	135

□□ 100□ □□ □□ □ □□□ □□□ □□ □□□ □□□□□.
LM = □□ □□□ □□.

N777

+135° -30° | PA6 +G.F. | RoHS COMPLIANT

14 ????? ?? ????? ?? 4-?? ?? ???

Lobed control knobs

??:

?? ?????.

??? ???? ??.

?? ??:

???? (??? ?? ????).

??:

?? (RAL 9011).

???:

?? ???? ??(?? ?? H10)? ?? ?? ?? ?? ???.

?? ?? ??:

?? ?? ?? ???, ?? d1 ? ??? ?? ??.

?? ?? ?? ???, ?? ??? ?? ?? ?? ??? ?? ??.

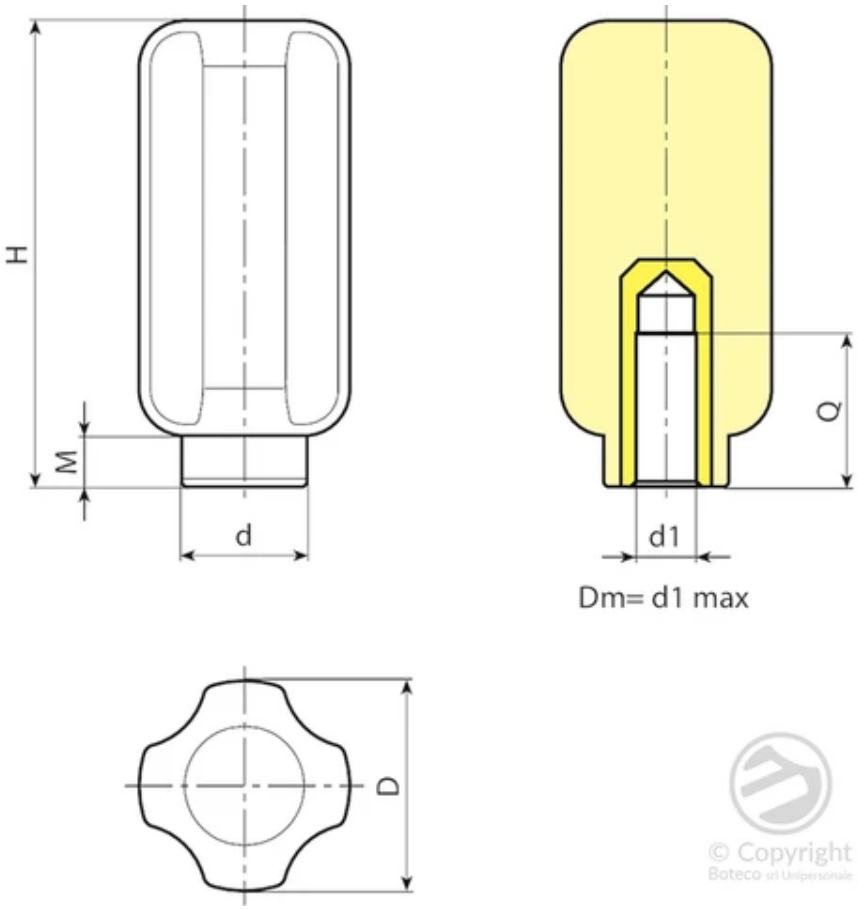

??	Art.	D	H	M	d	Dm	d1 H10	Q	??(g)
N77738.0001	N77738.TD0801	37	81	9	22	12	8	19	108
N77738.0003	N77738.TD1201	37	81	9	22	12	12	19	130

□□: □□ □□ □□ 100□ □□□ □□, □□□□ □□(d1)□□ H10 □□□ □□□□ □□ □□□□□.
Dm = □□ Dm□□ □□□□ □□□ □□□□ □ □□ □□ □□.

NFLAN

+135° -30° | PA6 +G.F. | RoHS COMPLIANT

14 ?? ???? ??? (N245-N246-N248)

Control knobs with numbers

??:

?? ?????.

??? ???? ??.

?? ??:

???? (??? ?? ????).

??:

?? (RAL 7035 cod. 13).

???:

??? ?? ??.

?? ??:

?? ?? ?? ?? ?? 3?, ?? 2.9x9.5 UNI6954.

?? ?? ??:

?? ? ???? ?????? ?? ????, ?? ??? ???? ????.

?? ? ?? ?? ??? ?? ?? ??? ?? ???? ?????.

??	Art.	D	H	d/N246/N248	d1	d2	??	??(g)
NFLAN.T3013	NFLAN.T3013	38	7	30	-	20	-	5
NFLAN.0005	NFLAN.T3013Z1	38	7	30	-	20	Z1	5
NFLAN.T4313	NFLAN.T4313	53,5	9	43	3,5	23,5	-	8
NFLAN.0009	NFLAN.T4313Z1	53,5	9	43	3,5	23,5	Z1	8

??	Art.	D	H	d/N246/N248	d1	d2	??	??(g)
NFLAN.T5413	NFLAN.T5413	67	11	54	3,5	27,5	-	13
NFLAN.0012	NFLAN.T5413Z1	67	11	54	3,5	27,5	Z1	13
NFLAN.T6513	NFLAN.T6513	80	13	65	3,5	27,5	-	20
NFLAN.0015	NFLAN.T6513Z1	80	13	65	3,5	27,5	Z1	20
NFLAN.0016	NFLAN.T6513Z2	80	13	65	3,5	27,5	Z2 - 0:9 100	20
NFLAN.0017	NFLAN.T6513Z3	80	13	65	3,5	27,5	Z3 - 0:24 100	20
NFLAN.0018	NFLAN.T6513Z4	80	13	65	3,5	27,5	Z4 - 0:9 40	20
NFLAN.T7813	NFLAN.T7813	93	13	78	3,5	31,5	-	27
NFLAN.0019	NFLAN.T7813Z1	93	13	78	3,5	31,5	Z1	27

W995

+135° -30° | Al | PA6 +G.F. | RoHS COMPLIANT

14

??? ??? ?? ??? ???? ?? ???

Metalline - Various knobs

??:

????(AL 6060 ??).

?? ??:

?? ??? ?? ??? ????????.

??:

?? ??????

?:

?? ?? ?? ??????(RAL 7035 ?? 13) ?????.

??? ???:

? ????? ?? ??????? 304 M05x6 ?? ??? (DIN 916 ?? ??).

?:

???? ?? ??, H7 ??? ????.

??? ??:

???? ???? ??? ??? ??? ??? ????. ????? ???? ?????.

Z1 = 0~10?? 20??? ?? ??.

Z2 = 0~20?? 20??? ??? ??? ???.

?? ?? ??:

?? ?, ??? ?? ??? ??, ?? ??? ?? ?? ??d1? ?? ???? ??? ? ????.

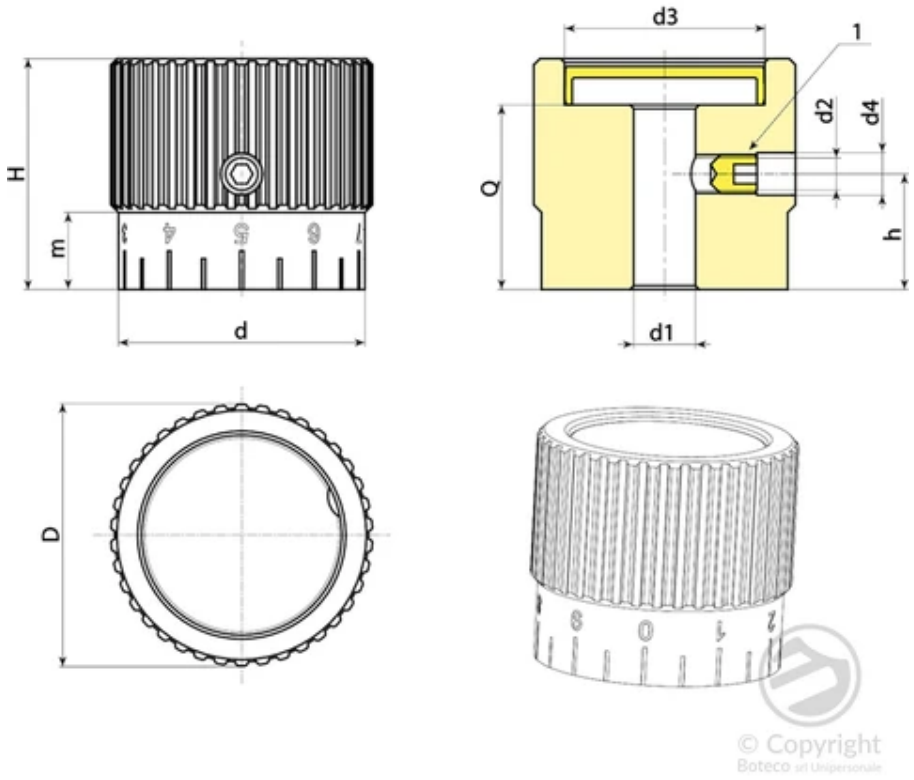

[illegible]	Art.	D	d	H	m	h	d2	d3	d4	d1 H7	Q	[illegible](g)
W99534.0004	W99534.AD0813Z1	34	32	30	10	15	M5	26	5.5	8	24	100

[illegible]: [illegible] 50 [illegible] d1 [illegible] (H7).