K150

+135° -30° | PA6 +G.F. | RoHS COMPLIANT

11 RIFLET DREJEKNAP MED INDIKATOR

Pomelli con sede per indicatore gravitazionale

Materialer:

Forstærket polyamid. Olie- og fedtbestandig.

Overflade:

Satineret.

Farve:

Sort (RAL 9011).

Monterbar indikator:

Tyngdekraftindikator model K650050. Indikatoren kan kun anvendes i den lodrette position (vandret maskinakse). Indikatoren skal erhverves separat. Indhent yderligere oplysninger i beskrivelsen af artikel K650.

OBS:

Angiv følgende oplysninger i bestillingsfasen og vælg det relevante bogstav, der skal indgå i koden:

Rotationsretning

O= forøgelse af værdierne med rotation med uret. A= forøgelse af værdierne med rotation imod uret.

Udvekslingsforhold to tilsvarende skala:

Vælg det rette udvekslingsforhold ved at beslutte hvilket nummer den store sorte viser skal vise, når drejeknappen har udført en komplet rotation. Den gradinddelte skala vil stå i forhold til det valgte forhold. Et forhold på 12 vil have en skala, der spænder fra 0 til 12.

Indsats:

Bøsning med gennemgående glat hul af forzinket stål (hultolerance H10).

Fastspænding:

Drejeknappen fastspændes på akslen vha. det radiale gevindskårne hul (d2). (Stiften medfølger ikke).

Andre muligheder:

På forespørgsel og en bestilling af mindst 50 stk. kan indsatsene leveres med en d1-åbning med H7 tolerance og poleret finish.

På forespørgsel og i funktion af antal kan indsatsene leveres med en d1-åbning efter tegning.

På forespørgsel og i funktion af antal kan indsatsene leveres i andre materialer.

Overensstemmelse mellem diameter/indikator:

d3=52,4 --> K650050

d3=66,8 --> K650070

d3=87,4 --> K650080 o K660080

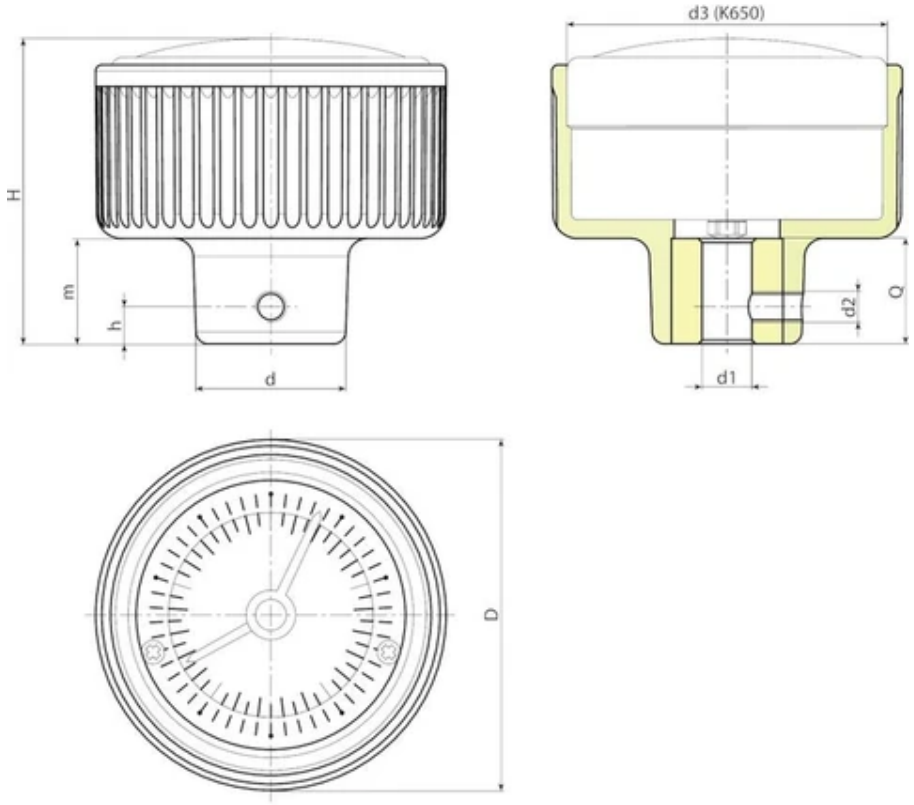

Kode	art.	D	d	H	h	m	d3	d2	d1 H10	dm	Q	Weight (g)
-	K150057.TD0801...	57	24	50	6	17	52,4	M5	8	12	16	105
-	K150057.TD1001...	57	24	50	6	17	52,4	M5	10	12	16	104
-	K150057.TD1201...	57	24	50	6	17	52,4	M5	12	12	16	103
-	K150072.TD0801...	72	28	56	6	21	66,8	M5	8	12	20	165
-	K150072.TD1001...	72	28	56	6	21	66,8	M5	10	12	20	163
-	K150072.TD1201...	72	28	56	6	21	66,8	M5	12	12	20	161
-	K150094.TD1001...	94	36	60	6	24	87,4	M5	10	15	24	376
-	K150094.TD1201...	94	36	60	6	24	87,4	M5	12	15	24	373
-	K150094.TD1401...	94	36	60	6	24	87,4	M5	14	15	24	370

OBS: Ved bestilling af mindst 50 stk. kan størrelsen på d1 fremstilles med en påkrævet diameter (hultolerance forzinket H10 og poleret H7).
Dm = Maksimal diameter, der kan opnås som efterfølgende bearbejdning (udvidelse).
Disponible udvekslingsforhold:
1-2-3-6-10-12-15-18-20-24-30-36-48-50-60-72-84-96-100.
Indsæt rotationsretningen og reduktionsforholdet i de tre punkter i koden under bestillingsfasen. Eksempel: indikator med uret med forhold 12 på drejeknap d.57 med hul 10 H10: bestillingskode: K150057.TD1001O12.

K170

+135° -30° | PA6 +G.F. | RoHS COMPLIANT

11 STJERNEFORMET HÅNDHJUL MED INDIKATOR

Pomelli con sede per indicatore gravitazionale

Materialer:

Forstærket polyamid. Olie- og fedtbestandig.

Overflade:

Satineret.

Farve:

Sort (RAL 9011).

Monterbar indikator:

Tyngdekraftindikator model K650080. Indikatoren kan kun anvendes i den lodrette position (vandret maskinakse). Indikatoren skal erhverves separat. Indhent yderligere oplysninger i beskrivelsen af artikel K650.

Indsats:

Bøsning med gennemgående glat hul af forzinket stål, (hultolerance H10). Tilstedeværelse af en flig forbundet med størrelsen på hullet.

Fastspænding af indikatoren:

Fastspænd indikatoren ved hjælp af gevindskåret M05 stift (medfølger ikke), der skal sættes i det relevante M05 hul.

Andre muligheder:

På forespørgsel og en bestilling af mindst 50 stk. kan indsatsene leveres med en d1-åbning med H7 tolerance og poleret finish.

På forespørgsel og i funktion af antal kan indsatsene leveres med en d1-åbning efter tegning.

På forespørgsel og i funktion af antal kan indsatsene leveres i andre materialer.

Overensstemmelse mellem diameter/indikator:

d5=52,4 --> K650050

d5=87,4 --> K650080 o K660080

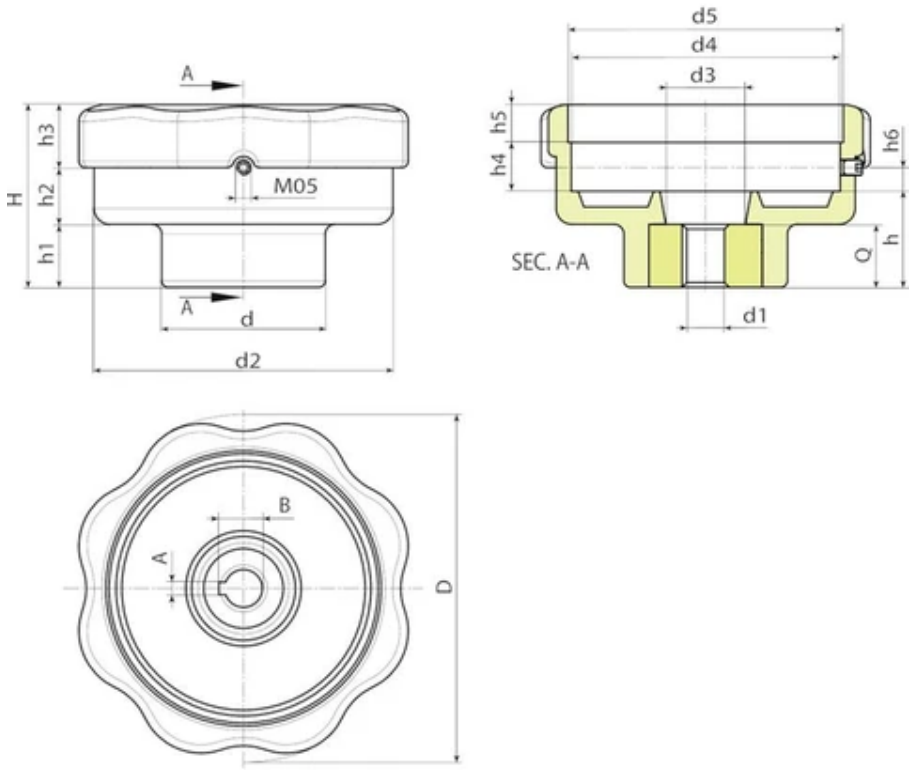

Kode	art.	D	H	h	h1	h2	h3	h4	h5	h6	d	d2	d3	d4	d5	A	B
K170110.0001	K170110.T80D1201H	110	58	30.5	20	18	20	15.5	12	7.5	52	95	25	85.5	87,4	4	13.1

Kode	art.	d1 H10	Q	Weight (g)
K170110.0001	K170110.T80D1201H	12	20	230

K405

+135° -30° | PA6 +G.F. | RoHS COMPLIANT

11 HÅNDHJUL MED EGER OG INDIKATORSÆDE

Volantini di manovra con sede per indicatore gravitazionale

Materialer:

Forstærket og stabiliseret polyamid. Olie- og fedtbestandig.

Overflade:

Satineret.

Farve:

Sort (RAL 9011).

Indsats:

Bøsning med gennemgående glat hul af forzinket stål (hultolerance H10).

Nav:

Massivt nav.

(*) Letvægtsnav.

Monterbar indikator:

Tyngdekraftindikator med diameter 50mm og 80mm. (Model K650-K660). Indikatoren kan kun anvendes i den lodrette position (vandret maskinakse). Indikatoren skal erhverves separat. Indhent yderligere oplysninger i beskrivelsen af artikel K650.

Fastspænding af indikatoren:

Fastspænd indikatoren vha. den gevindskårne M05 stift, der skal sættes i hullet d4, (stiften leveres sammen med adapteren).

Håndhjulets fastspænding:

Håndhjulet fastspændes på akslen vha. stødstiften (medfølger ikke), der skal placeres på det gevindskårne hul d2.

Andre muligheder:

På forespørgsel og en bestilling af mindst 50 stk. kan indsatsene leveres med en d1-åbning med H7 tolerance og poleret finish.

På forespørgsel og i funktion af antal kan indsatsene leveres med en d1-åbning efter tegning.

På forespørgsel og i funktion af antal kan indsatsene leveres i andre materialer.

Håndhjulene kan, på forespørgsel, leveres med indikator (demonteret af hensyn til transport).

Overensstemmelse mellem diameter/indikator:

d5=52,4 --> K650050

d5=87,4 --> K650080 o K660080

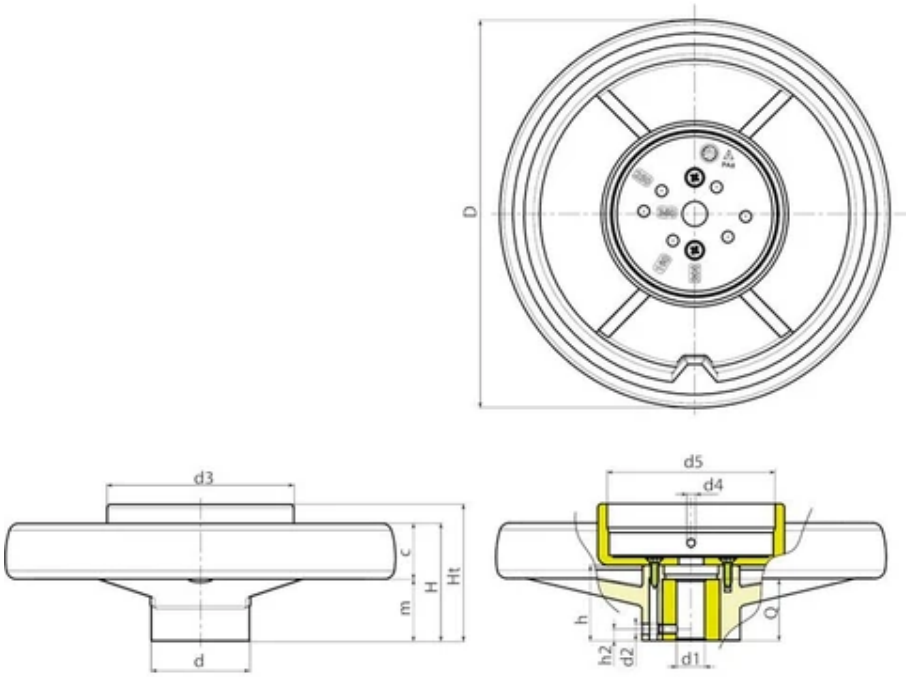

Kode	art.	D	d	m	c	H	Ht	h	h2	d2	d3	d4	d5 ±0,5	Dm	d1 H10	Q	Weight (g)
K405130.0001	K405130.T050D0801	129	32	32	18	50	65.5	36	8	M5	62	M5	52,7	18	8	24	314
K405160.0002	K405160.T050D0801	159	40	34	23	57	69	40.5	8	M5	62	M5	52,7	22	8	32	464
K405160.0003	K405160.T080D0801	159	40	34	23	57	72	40.5	8	M5	97	M5	87,6	22	8	32	485
K405200.0005	K405200.T080D0801	198	51	33	28.5	61.5	71	39.5	8	M5	97	M5	87,6	22	8 (*)	32	725
K405250.0001	K405250.T080D0801	252	55.5	38.5	31.5	70	79	47	8	M5	97	M5	87,6	28	8 (*)	36	1015
K405350.0001	K405350.T080D0801	346	67.5	43.5	36.5	80	81.5	49.5	8	M5	97	M5	87,6	30	8 (*)	32	1625

OBS: Ved bestilling af mindst 50 stk. kan størrelsen på d1 fremstilles med en påkrævet diameter (hultolerance forzinket H10 og poleret H7).
Dm = Maksimal diameter, der kan opnås som efterfølgende bearbejdning (udvidelse).

K406

+135° -30° | PA6 +G.F. | RoHS COMPLIANT

11 HÅNDHJUL MED EGER, HÅNDTAG OG INDIKATORSÆDE

Volantini di manovra con sede per indicatore gravitazionale

Materialer:

Forstærket og stabiliseret polyamid. Olie- og fedtbestandig.

Overflade:

Satineret.

Farve:

Sort (RAL 9011).

Primær indsats:

Bøsning med gennemgående glat hul af forzinket stål (hultolerance H10).

Sideindsats:

Bøsning med gennemgående gevindskåret hul af messing.

(+) Sekskantet gevindskåret gennemgående bøsning af poleret stål. Fastgøring vha. poleret skrue med knaphoved ISO 7838.

Nav:

Massivt nav.

(*) Letvægtsnav.

Monterbar indikator:

Tyngdekraftindikator med diameter 50mm og 80mm. (Model K650-K660). Indikatoren kan kun anvendes i den lodrette position (vandret maskinakse). Indikatoren skal erhverves separat. Indhent yderligere oplysninger i beskrivelsen af artikel K650.

Fastspænding af indikatoren:

Fastspænd indikatoren vha. den gevindskårne M05 stift, der skal sættes i hullet d4, (stiften leveres sammen med adapteren).

Håndhjulets fastspænding:

Håndhjulet fastspændes på akslen vha. stødstiften (medfølger ikke), der skal placeres på det gevindskårne hul d2.

Andre muligheder:

På forespørgsel og en bestilling af mindst 50 stk. kan indsatsene leveres med en d1-åbning med H7 tolerance og poleret finish.

På forespørgsel og i funktion af antal kan indsatsene leveres med en d1-åbning efter tegning.

På forespørgsel og i funktion af antal kan indsatsene leveres i andre materialer.

Håndhjulene kan, på forespørgsel, leveres med indikator (demonteret af hensyn til transport).

Overensstemmelse mellem diameter/indikator:

d5=52,4 --> K650050

d5=87,4 --> K650080 o K660080

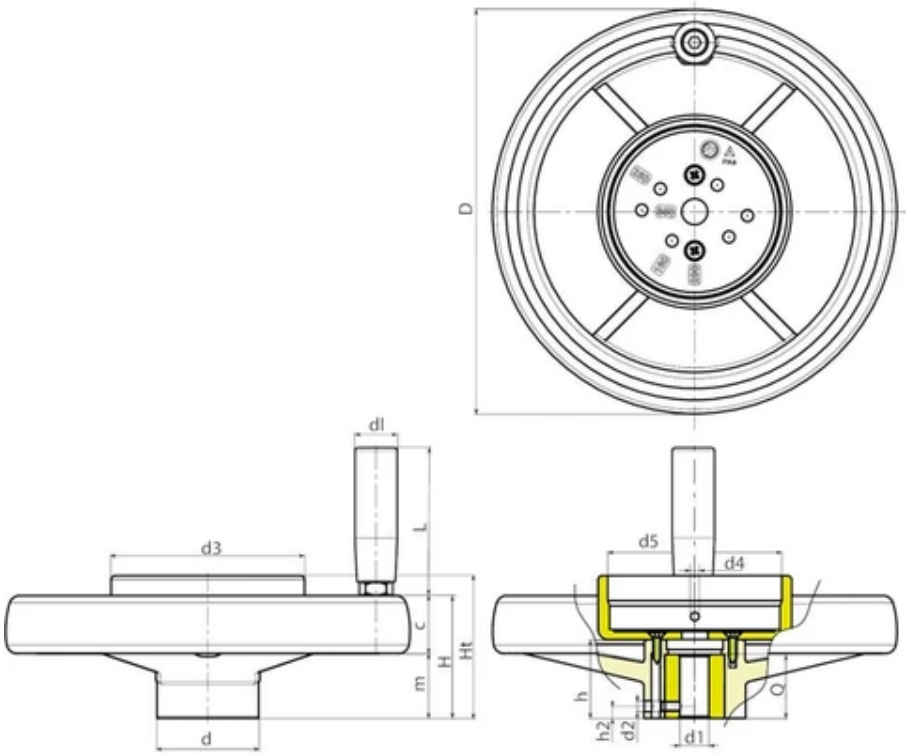

Kode	art.	D	d	m	c	H	Ht	h	h2	d2	d3	d4	d5 ±0,5	Dm	d1 H10	dl	L
K406130.0001	K406130.T050D0801	129	32	32	18	50	65.5	36	8	M5	62	M5	52,7	18	8	21	65
K406160.0001	K406160.T050D0801	159	40	34	23	57	69	40.5	8	M5	62	M5	52,7	22	8	23	76
K406160.0002	K406160.T080D0801	159	40	34	23	57	72	40.5	8	M5	97	M5	87,6	22	8	23	76
K406200.0001	K406200.T080D0801	198	51	33	28.5	61.5	71	39.5	8	M5	97	M5	87,6	22	8 (*)	23	76
K406250.0001	K406250.T080D0801	252	55.5	38.5	31.5	70	79	47	8	M5	97	M5	87,6	28	8 (*)	25	86
K406350.0002	K406350.T080D0801	346	67.5	43.5	36.5	80	81.5	49.5	8	M5	97	M5	87,6	30	8 (*+)	25	86

OBS: Ved bestilling af mindst 50 stk. kan størrelsen på d1 fremstilles med en påkrævet diameter (hultolerance forzinket H10 og poleret H7).
Dm = Maksimal diameter, der kan opnås som efterfølgende bearbejdning (udvidelse).

Kode	art.	Q	Weight (g)
K406130.0001	K406130.T050D0801	24	370
K406160.0001	K406160.T050D0801	32	532
K406160.0002	K406160.T080D0801	32	553
K406200.0001	K406200.T080D0801	32	795
K406250.0001	K406250.T080D0801	36	1125
K406350.0002	K406350.T080D0801	32	1725

OBS: Ved bestilling af mindst 50 stk. kan størrelsen på d1 fremstilles med en påkrævet diameter (hultolerance forzinket H10 og poleret H7).

Dm = Maksimal diameter, der kan opnås som efterfølgende bearbejdning (udvidelse).

K500

+135° -30° | PA6 +G.F. | RoHS COMPLIANT

11 ADAPTER TIL INDIKATOR

Indicatori gravitazionali ed accessori

Materialer:
Forstærket og stabiliseret polyamid.
Olie- og fedtbestandig.

Overflade:
Satineret.

Farve:
Farve på primær prop:

Sort	(RAL 9011).

Farve på sekundær prop:

Grå	(RAL 7035).

Alternative propfarver:

Orange	(RAL 2004 kod. 02).
Blå	(RAL 5015 kod. 07).
Gul	(RAL 1021 kod. 10).
Rød	(RAL 3000 kod. 16).
Grøn	(RAL 6024 kod. 17).
Grå	(RAL 7035 kod. 13).

Proppernes fastspænding:
Ved tryk. Aftagelig.

Andre muligheder:
Ingen.

Tampontrykservice:
På forespørgsel og i funktion af antal kan propperne leveres med personliggjort tampontryk.

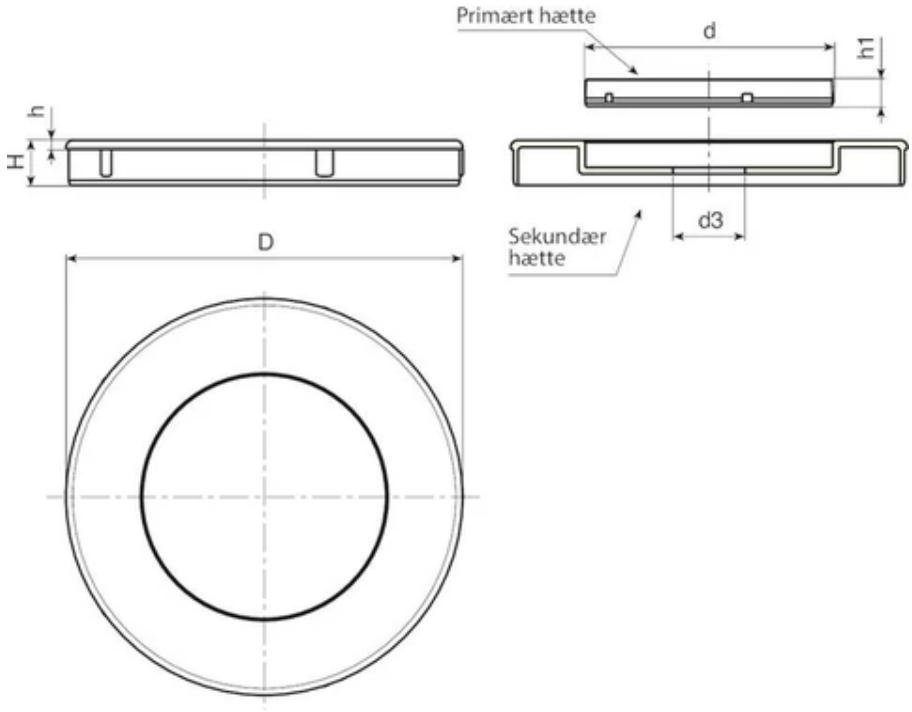

Kode	art.	D	d	d3	H	h	h1	Weight (g)
K500.0001	K500.0500113	K650050	34	10	8	2	5	10
K500.0003	K500.0800113	K650080	55	16	10	2	6	25

K590

+80° -0° | PA6 | Zamak | RoHS COMPLIANT

11 FÆSTEPLADE TIL TÆLLERBLOK

Blocchetti numeratori ed accessori

Materiale:

Plade:

Trykstøbt zinklegering (zamak).

Greb:

Forstærket polyamid med glasfiber. Se de specifikke data for art. A580.

Overflade:

Plade:

Glat, malet med epoxypulver.

Greb:

Satineret.

Farve:

Sort (RAL 9011).

Fæstesystemer:

TCCE-skrue M4 af forzinket stål.

Kompatibilitet:

K590047: Til blok K610047.

K590067: Til blok K620067.

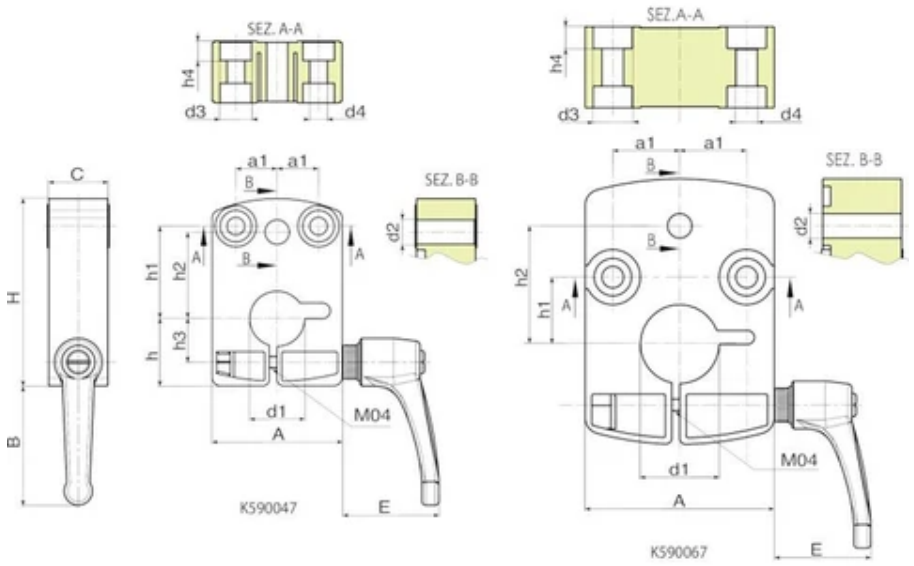

Kode	art.	H	A	C	B	E	a1	h	h1	h2	h3	h4	d2	d3	d4	d1	Weight (g)
K590047.0001	K590047.TD14P1	47,5	33	15	38	33	10.5	17	23.5	22	11	4.9	6.2	8	4.5	14	105
K590067.0001	K590067.TD20P1	67.4	48	20	34	33	17	-	17	30	-	5.5	6.2	10	5.5	20	165

K600

+80° -0° | PA6 | PPMA | RoHS COMPLIANT

11 TÆLLERBLOK MED 3 CIFRE

Blocchetti numeratori ed accessori

Materialer:

(1-2) Tællerhus:

Forstærket polyamid med glasfiber. Olie- og fedtbestandig.

(3) Fæstestift:

K600: Stål C45

K600CIN: Rustfrit stål (AISI 304).

(4) Bøsning til forbindelse med aksel:

K600: Automatstål.

K600CIN: Rustfrit stål (AISI 303).

(5) Rude:

Polymetylmetacrylat (PMMA).

(6) Nummererede ringmøtrikker:

Polyamid.

Overflade:

(1-2-6) Glat.

(4) Glat drejet finish.

(5) Glat, med lettet læsning.

Farve:

(1) Låg på hus:

Sort (RAL 9011 kod. 01)

(2) Hus:

K600: Sort (RAL 9011 kod. 01).

K602: Orange (RAL 2004 kod. 02).

K603: Grå (RAL 7035 kod. 13).

(3) Fæstestift:

K600: Poleret.

K600CIN: Naturlig.

(4) Forbindelsesbøsning

K600: Poleret.

K600CIN: Naturlig.

(5) Rude:

Gennemsigtig.

(6) Nummererede ringmøtrikker:

Sort ringmøtrik med hvide tal.

Tal på ringmøtrikker:

Hvidt tampontryk. Tegnhøjde cirka 4 mm.

Reduktionsforhold (GR):

Reduktionsforholdet fastsætter hvilket nummer, der skal vises på tælleren, efter en fuld omdrejning (360°). Hvis man for eksempel vælger et reduktionsforhold på 15, til tallet 015 blive vist i ruden

efter en omdrejning. Decimalens position hjælper til med at udvide målet; ved valg af et decimaltal bliver 015 nemlig til 01,5.

Aflæsnings- / monteringsposition (PL):

Tællerblokken kan placeres på anvendelsesstedet i fire forskellige positioner. I bedes vælge den, der passer bedst til jeres anvendelse:

P1 = Lodret med tal i øvre afsnit,

P2 = Lodret med tal i lodret væg.

P3 = Vandret med tal i skrå væg,

P4 = Vandret med tal i lodret væg.

Rotationsretning (SR):

O= forøgelse af værdierne med rotation med uret.

A= forøgelse af værdierne med rotation imod uret.

Decimalpunkt (PD):

Tællerblokken kan også vælges med decimalpunkt. Da der står tre tal til rådighed, står decimalpositionen i dette tilfælde således til rådighed:

PD = 0 - ingen anført decimal (000)

PD = 1 - en anført decimal (00.0)

PD = 2 - to anførte decimaler (0.00)

Pakning på bunden af huset:

Hver tæller leveres med en sort pakning af ekspanderet polyurethan på bunden af huset. Bestil koden K607033 ved behov for flere.

Andre muligheder:

På forespørgsel kan der leveres en reduktionsbøsning K605 af poleret stål til akslens hul: disponible diametre: 06 - 07 - 08.

Den rotationsblokerende låsestift med kompensation af spillerum kan leveres på forespørgsel.

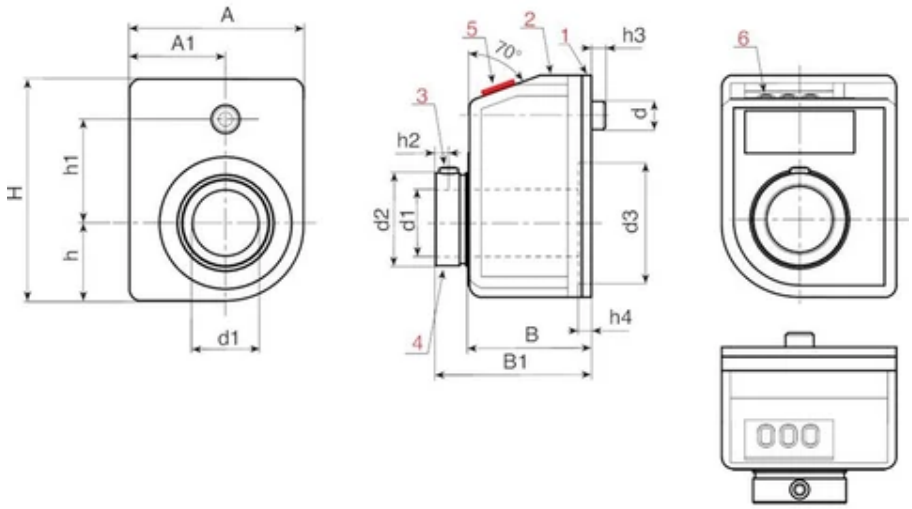

art.	H	A	h	h1	h2	h3	h4	A1	B	B1	d	d2	d3	d1 H7	GR	SR	PL
K600033.TD10.....	33	22	9,3	18	2,5	5	3,4	12,7	21	26	6	13,8	16	10	7/5 - 10 - 12/5 -15 -17/5 - 20 - 25 - 30 - 35-40 - 50 - 60 - 80 - 100	O-A	P1-P2-P3-P4
K602033.TD10.....	33	22	9.3	18	2.5	5	3.4	12.7	21	26	6	13.8	16	10	7/5 - 10 - 12/5 -15 -17/5 - 20 - 25 - 30 - 35-40 - 50 - 60 - 80 - 100	O-A	P1-P2-P3-P4
K603033.TD10.....	33	22	9.3	18	2.5	5	3.4	12.7	21	26	6	13.8	16	10	7/5 - 10 - 12/5 -15 -17/5 - 20 - 25 - 30 - 35-40 - 50 - 60 - 80 - 100	O-A	P1-P2-P3-P4
K600033.TD10.....CIN	33	22	9.3	18	2.5	5	3.4	12.7	21	26	6	13.8	16	10	7/5 - 10 - 12/5 -15 -17/5 - 20 - 25 - 30 - 35-40 - 50 - 60 - 80 - 100	O-A	P1-P2-P3-P4
K602033.TD10.....CIN	33	22	9.3	18	2.5	5	3.4	12.7	21	26	6	13.8	16	10	7/5 - 10 - 12/5 -15 -17/5 - 20 - 25 - 30 - 35-40 - 50 - 60 - 80 - 100	O-A	P1-P2-P3-P4
K603033.TD10.....CIN	33	22	9.3	18	2.5	5	3.4	12.7	21	26	6	13.8	16	10	7/5 - 10 - 12/5 -15 -17/5 - 20 - 25 - 30 - 35-40 - 50 - 60 - 80 - 100	O-A	P1-P2-P3-P4

OBS: De aritmetiske værdier visualiseres ikke for ratio "/5".
I bedes indsætte koderne på de valgte muligheder i kodens punkter under bestillingsfasen.
Eksempel 1:
Eksempel 1: for en tællerblok med 3 cifre (K600033) og en aksel på 10 mm (d1), - orangefarvet (K602), - med reduktionsforhold (GR) 15, - rotation med uret (SR) O, med aflæsningsposition (PL) P2, - og et decimaltal (PD) 1, er den komplette kode udformet således: K602033.TD10015OP21.
Eller
Eksempel 2: for en tællerblok med 3 cifre (K600033) og en aksel på 10 mm (d1) af rustfrit stål, - sortfarvet (K600), - med reduktionsforhold (GR) 15, - rotation imod uret (SR) A, med aflæsningsposition (PL) P3, - og to decimaltal (PD) 2, er den komplette kode udformet således: K600033.TD10015AP32CIN.

art.	H	DP	Weight (g)
K600033.TD10.....	33	0-1-2	20
K602033.TD10.....	33	0-1-2	20
K603033.TD10.....	33	0-1-2	20
K600033.TD10.....CIN	33	0-1-2	20
K602033.TD10.....CIN	33	0-1-2	20
K603033.TD10.....CIN	33	0-1-2	20

OBS: De aritmetiske værdier visualiseres ikke for ratio "/5".
I bedes indsætte koderne på de valgte muligheder i kodens punkter under bestillingsfasen.
Eksempel 1:
Eksempel 1: for en tællerblok med 3 cifre (K600033) og en aksel på 10 mm (d1), - orangefarvet (K602), - med reduktionsforhold (GR) 15, - rotation med uret (SR) O, med aflæsningsposition (PL) P2, - og et decimaltal (PD) 1, er den komplette kode udformet således: K602033.TD10015OP21.
Eller
Eksempel 2: for en tællerblok med 3 cifre (K600033) og en aksel på 10 mm (d1) af rustfrit stål, - sortfarvet (K600), - med reduktionsforhold (GR) 15, - rotation imod uret (SR) A, med aflæsningsposition (PL) P3, - og to decimaltal (PD) 2, er den komplette kode udformet således: K600033.TD10015AP32CIN.

K610

+80° -0° | PA6 | PPMA | RoHS COMPLIANT

11 TÆLLERBLOK MED 4 CIFRE

Blocchetti numeratori ed accessori

Materialer:

(1-2) Tællerhus:

Forstærket polyamid med glasfiber. Olie- og fedtbestandig.

(3) Fæstestift:

K610:	Stål C45
K610CIN:	Rustfrit stål (AISI 304).

(4) Bøsning til forbindelse med aksel:

K610:	Automatstål.
K610CIN:	Rustfrit stål (AISI 303).

(5) Rude:

Polymetylmetacrylat (PMMA).

(6) Nummererede ringmøtrikker:

Polyamid.

Overflade:

(1-2-6) Liscia

(4) Glat drejet finish.

(5) Glat, med lettet læsning.

Farve:

(1) Låg på hus:

Sort	(RAL 9011 kod. 01)

(2) Hus:

K610:	Sort	(RAL 9011 kod. 01).
K612:	Orange	(RAL 2004 kod. 02).
K613:	Grå	(RAL 7035 kod. 13).

(3) Fæstestift:

K610:	Poleret.
K610CIN:	Naturlig.

(4) Forbindelsesbøsning

K610:	Poleret.
K610CIN:	Naturlig.

(5) Rude:

Gennemsigtig.

(6) Nummererede ringmøtrikker:

Sort ringmøtrik med hvide tal.

Tal på ringmøtrikker:

Tampografati di bianco. altezza carattere circa 4 mm.

Reduktionsforhold (GR):

Reduktionsforholdet fastsætter hvilket nummer, der skal vises på tælleren, efter en fuld omdrejning (360°). Hvis man for eksempel vælger et reduktionsforhold på 15, til tallet 015 blive vist i ruden

efter en omdrejning. Decimalens position hjælper til med at udvide målet; ved valg af et decimaltal bliver 015 nemlig til 01,5.

Aflæsnings- / monteringsposition (PL):

Tællerblokken kan placeres på anvendelsesstedet i fire forskellige positioner. I bedes vælge den, der passer bedst til jeres anvendelse:

P1 = Lodret med tal i øvre afsnit,

P2 = Verticale con numeri in parete verticale,

P3 = Orizzontale con numeri in parete inclinata,

P4 = Vandret med tal i lodret væg.

Rotationsretning (SR):

O= forøgelse af værdierne med rotation med uret.

A= forøgelse af værdierne med rotation imod uret.

Decimalpunkt (PD):

Tællerblokken kan også vælges med decimalpunkt. Da der står tre tal til rådighed, står decimalpositionen i dette tilfælde således til rådighed:

PD = 0 - ingen anført decimal (0000)

PD = 1 - en anført decimal (000.0)

PD = 2 - to anførte decimaler (00.00)

PD = 3 - tre anførte decimaler (0.000)

Pakning på bunden af huset:

Hver tæller leveres med en sort pakning af ekspanderet polyurethan på bunden af huset. Bestil koden K607047 ved behov for flere.

Andre muligheder:

På forespørgsel kan der leveres en reduktionsbøsning K605 af poleret stål til akslens hul: disponible diametre: 04 - 06 - 08 - 10 - 12.

Den rotationsblokerende låsestift med kompensation af spillerum kan leveres på forespørgsel.

En mellemliggende forlænger til basishuset leveres separat på forespørgsel (K606047).

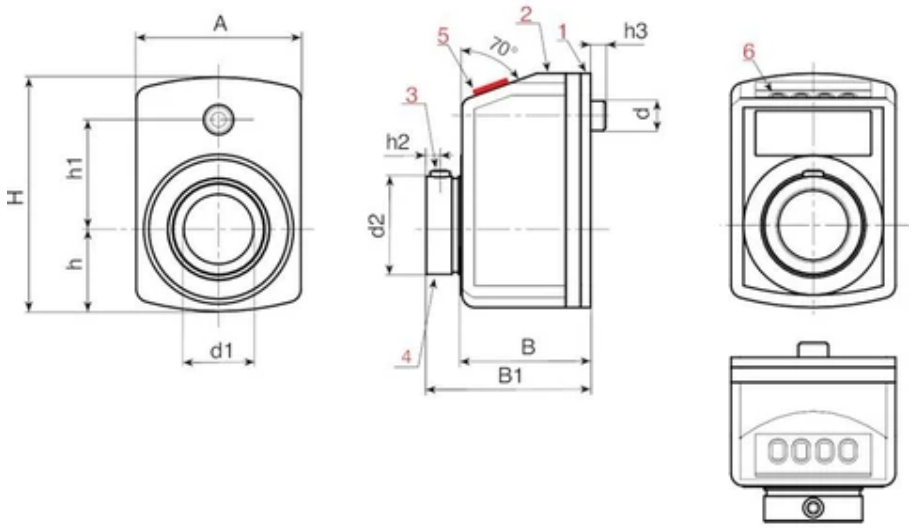

art.	H	A	h	h1	h2	h3	B	B1	d	d2	d1 H7	GR	SR	PL	PD	Weight (g)
K610047.TD14.....	47	33	16,5	22	2,5	5	24	31	6	19,7	14	10 - 12/5 -15 -17/5 - 20 - 25 - 30 - 35 - 40 - 50 - 60 - 80 - 100	O-A	P1-P2-P3-P4	0-1-2-3	50
K612047.TD14.....	47	33	16,5	22	2,5	5	24	31	6	19,7	14	10 - 12/5 -15 -17/5 - 20 - 25 - 30 - 35 - 40 - 50 - 60 - 80 - 100	O-A	P1-P2-P3-P4	0-1-2-3	50
K613047.TD14.....	47	33	16,5	22	2,5	5	24	31	6	19,7	14	10 - 12/5 -15 -17/5 - 20 - 25 - 30 - 35 - 40 - 50 - 60 - 80 - 100	O-A	P1-P2-P3-P4	0-1-2-3	50
K610047.TD14.....CIN	47	33	16,5	22	2,5	5	24	31	6	19,7	14	10 - 12/5 -15 -17/5 - 20 - 25 - 30 - 35 - 40 - 50 - 60 - 80 - 100	O-A	P1-P2-P3-P4	0-1-2-3	50
K612047.TD14.....CIN	47	33	16,5	22	2,5	5	24	31	6	19,7	14	10 - 12/5 -15 -17/5 - 20 - 25 - 30 - 35 - 40 - 50 - 60 - 80 - 100	O-A	P1-P2-P3-P4	0-1-2-3	50
K613047.TD14.....CIN	47	33	16,5	22	2,5	5	24	31	6	19,7	14	10 - 12/5 -15 -17/5 - 20 - 25 - 30 - 35 - 40 - 50 - 60 - 80 - 100	O-A	P1-P2-P3-P4	0-1-2-3	50

OBS: De aritmetiske værdier visualiseres ikke for ratio "/5".
I bedes indsætte koderne på de valgte muligheder i kodens punkter under bestillingsfasen.
Eksempel 1:
Eksempel 1: for en tællerblok med 4 cifre (K610047) og en aksel på 14 mm (d1), - orangefarvet (K612), - med reduktionsforhold (GR) 60, - rotation med uret (SR) O, med aflæsningsposition (PL) P1, - og intet decimaltal (PD) 0, er den komplette kode udformet således: K612047.TD14060OP10.
Eller
Eksempel 2: for en tællerblok med 4 cifre (K610047) og en aksel på 14 mm (d1) af rustfrit stål, - gråfarvet (K613), - med reduktionsforhold (GR) 12/5, - rotation imod uret (SR) A, med aflæsningsposition (PL) P2, - og tre decimaltal (PD) 3, er den komplette kode udformet således: K613047.TD14125AP23CIN.

K617

+80° -0° | PA6 | PPMA | RoHS COMPLIANT

11

TÆLLERBLOK MED 4 CIFRE OG STYREKRAVE

Blocchetti numeratori ed accessori

Materialer:

(1) Krave:

Forstærket polyamid med glasfiber. Olie- og fedtbestandig.

(5) Blok

Polyamid og PMMA.

Bøsning til forbindelse med aksel:

Automatstål.

(2-3) Fæstestift:

Stål C40.

Overflade:

(1-4) Satineret.

(5) Glat.

Farve:

(1) Krave:

Sort	(RAL 9011 kod. 01).

(5) Blok

Sort	(RAL 9011 kod. 01).
Orange	(RAL 2004 kod. 02).
Grå	(RAL 7035 kod. 13).

(2-3) Fæstestift:

Poleret.

Bøsning til forbindelse med aksel:

Poleret.

(4) Prop:

Sort	(RAL 9011 kod. 01).
Orange	(RAL 2004 kod. 02).
Grå	(RAL 7035 kod. 13).

Fæstesystem:

(2) DIN 914 stift til fastgørelse af tællerblokkens bøsning på anvendelsens aksel.

(2) DIN 914 stift til fastgørelse af kraven på anvendelsens aksel.

OBS:

Blokken og kraven fastspændes ikke på hinanden. Først fastspændes tælleren på akslen vha. stiften (2); derefter monteres kraven på samme aksel vha. stiften (3).

Indsatser:

Bøsning med passerende hul af forzinket stål, (hultolerance H10) med samme diameter som tællerens bøsning.

Tællerblokkens egenskaber:

Indhent venligst oplysninger om tællerblokkens tekniske egenskaber i beskrivelsen af artikel K610.

Særlige forespørgsler

Kun for tællerblokken.

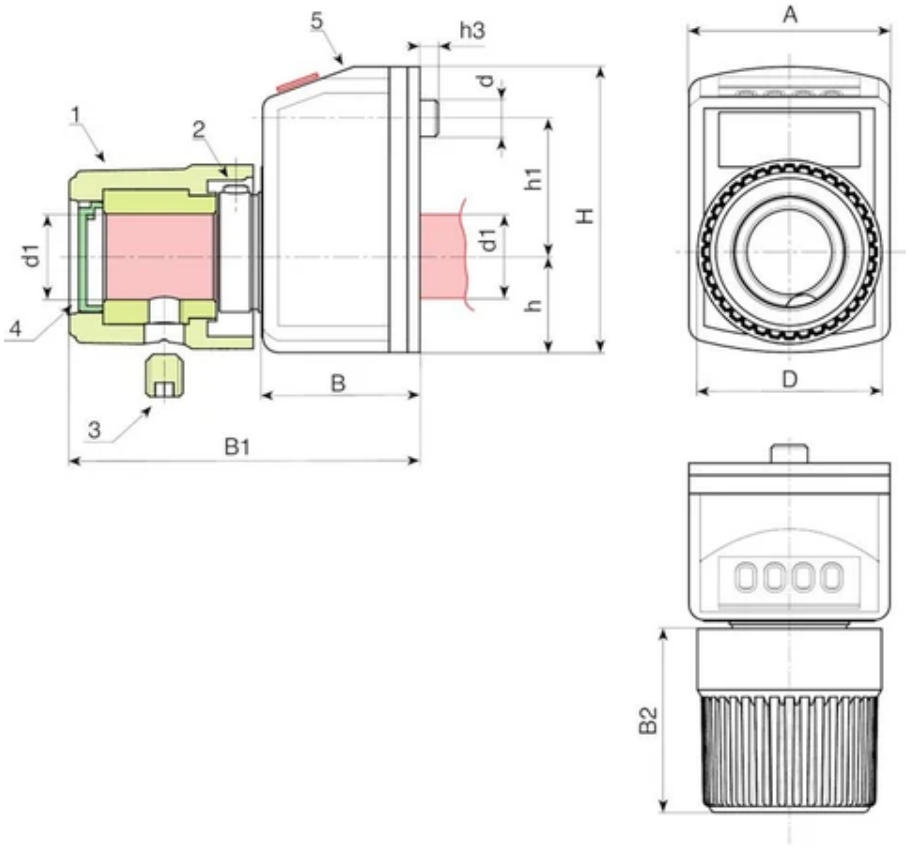

Kode	art.	A	H	B	B1	B2	h	h1	h3	D	d	d1 H10	Weight (g)
-	ART_K617047.TD140102.....	33	47	24	55	32	16,5	22	5	30	6	14	130

K620

+80° -0° | PA6 | PPMA | RoHS COMPLIANT

11 TÆLLERBLOK MED 5 CIFRE

Blocchetti numeratori ed accessori

Materialer:

(1-2) Tællerhus:

Forstærket polyamid med glasfiber. Olie- og fedtbestandig.

(3) Fæstestift:

K620:	Stål C45
K620CIN:	Rustfrit stål (AISI 304).

(4) Bøsning til forbindelse med aksel:

K620:	Automatstål.
K620CIN:	Rustfrit stål (AISI 303).

(5) Rude:

Polymetylmetacrylat (PMMA).

(6) Nummererede ringmøtrikker:

Polyamid.

Overflade:

(1-2-6) Liscia

(4) Glat drejet finish.

(5) Glat, med lettet læsning.

Farve:

(1) Låg på hus:

Sort (RAL 9011 kod. 01)

(2) Hus:

K620:	Sort	(RAL 9011 kod. 01).
K622:	Orange	(RAL 2004 kod. 02).
K623:	Grå	(RAL 7035 kod. 13).

(3) Fæstestift:

K620:	Poleret.
K620CIN:	Naturlig.

(4) Forbindelsesbøsning

K620:	Poleret.
K620CIN:	Naturlig.

(5) Rude:

Gennemsigtig.

(6) Nummererede ringmøtrikker:

Sort ringmøtrik med hvide tal.

Tal på ringmøtrikker:

Tampografati di bianco. altezza carattere circa 4 mm.

Reduktionsforhold (GR):

Reduktionsforholdet fastsætter hvilket nummer, der skal vises på tælleren, efter en fuld omdrejning (360°). Hvis man for eksempel vælger et reduktionsforhold på 15, til tallet 015 blive vist i ruden

efter en omdrejning. Decimalens position hjælper til med at udvide målet; ved valg af et decimaltal bliver 015 nemlig til 01,5.

Aflæsnings- / monteringsposition (PL):

Tællerblokken kan placeres på anvendelsesstedet i fire forskellige positioner. I bedes vælge den, der passer bedst til jeres anvendelse:

P1 = Lodret med tal i øvre afsnit,

P2 = Verticale con numeri in parete verticale,

P3 = Orizzontale con numeri in parete inclinata,

P4 = Vandret med tal i lodret væg.

Rotationsretning (SR):

O= forøgelse af værdierne med rotation med uret.

A= forøgelse af værdierne med rotation imod uret.

Decimalpunkt (PD):

Tællerblokken kan også vælges med decimalpunkt. Da der står tre tal til rådighed, står decimalpositionen i dette tilfælde således til rådighed:

PD = 0 - ingen anført decimal (00000)

PD = 1 - en anført decimal (0000,0)

PD = 2 - to anførte decimaler (000,00)

PD = 3 - tre anførte decimaler (00,000)

PD = 4 - fire anførte decimaler (0,0000)

Pakning på bunden af huset:

Hver tæller leveres med en sort pakning af ekspanderet polyurethan på bunden af huset. Bestil koden K607067 ved behov for flere.

Andre muligheder:

På forespørgsel kan der leveres en reduktionsbøsning K605 af poleret stål til akslens hul: disponible diametre: 08 - 10 - 12 - 14 - 18.

Den rotationsblokerende låsestift med kompensation af spillerum kan leveres på forespørgsel.

En mellemliggende forlænger til basishuset leveres separat på forespørgsel (K606067).

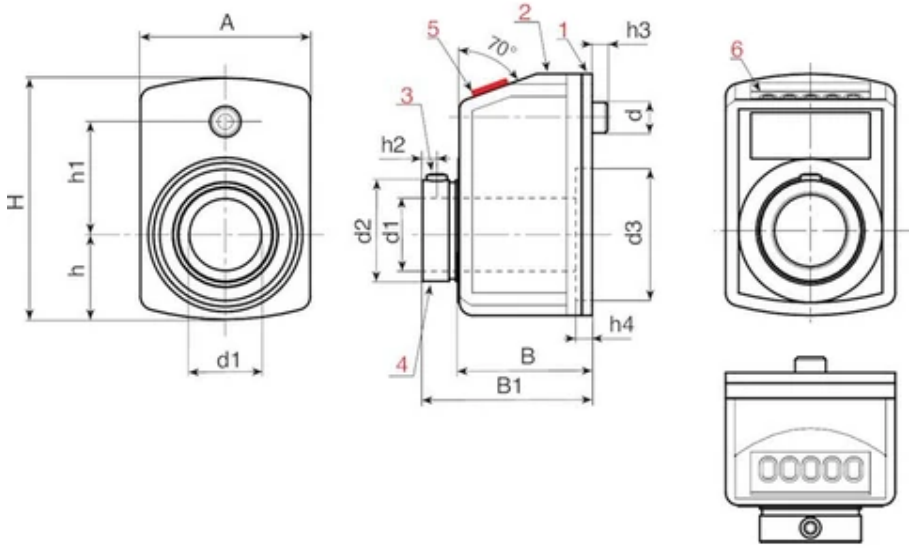

art.	H	A	h	h1	h2	h3	h4	B	B1	d	d2	d3	d1 H7	GR	SR	PL	PD
K620067.TD20.....	67,5	48	25,5	30	3,5	6	2	30	38,5	6	27	40	20	10 - 12/5 - 15 -17/5 - 20 - 25 - 30 - 39/375 - 40 - 50 - 60 - 78/75 - 80 - 100	O-A	P1-P2-P3-P4	0-1-2-2-4
K622067.TD20.....	67,5	48	25,5	30	3,5	6	2	30	38,5	6	27	40	20	10 - 12/5 - 15 -17/5 - 20 - 25 - 30 - 39/375 - 40 - 50 - 60 - 78/75 - 80 - 100	O-A	P1-P2-P3-P4	0-1-2-2-4
K623067.TD20.....	67,5	48	25,5	30	3,5	6	2	30	38,5	6	27	40	20	10 - 12/5 - 15 -17/5 - 20 - 25 - 30 - 39/375 - 40 - 50 - 60 - 78/75 - 80 - 100	O-A	P1-P2-P3-P4	0-1-2-2-4
K620067.TD20.....CIN	67,5	48	25,5	30	3,5	6	2	30	38,5	6	27	40	20	10 - 12/5 - 15 -17/5 - 20 - 25 - 30 - 39/375 - 40 - 50 - 60 - 78/75 - 80 - 100	O-A	P1-P2-P3-P4	0-1-2-2-4
K622067.TD20.....CIN	67,5	48	25,5	30	3,5	6	2	30	38,5	6	27	40	20	10 - 12/5 - 15 -17/5 - 20 - 25 - 30 - 39/375 - 40 - 50 - 60 - 78/75 - 80 - 100	O-A	P1-P2-P3-P4	0-1-2-2-4
K623067.TD20.....CIN	67,5	48	25,5	30	3,5	6	2	30	38,5	6	27	40	20	10 - 12/5 - 15 -17/5 - 20 - 25 - 30 - 39/375 - 40 - 50 - 60 - 78/75 - 80 - 100	O-A	P1-P2-P3-P4	0-1-2-2-4

OBS: De aritmetiske værdier visualiseres ikke for ratio "/5".
I bedes indsætte koderne på de valgte muligheder i kodens punkter under bestillingsfasen.
Eksempel 1:
Eksempel 1: for en tællerblok med 5 cifre (K620067) og en aksel på 20 mm (d1), - orangefarvet (K622), - med reduktionsforhold (GR) 50, - rotation med uret (SR) O, med aflæsningsposition (PL) P2, - og fire decimaltal (PD) 4, er den komplette kode udformet således: K622067.TD20050OP24.
Eller
Eksempel 2: for en tællerblok med 5 cifre (K620067) og en aksel på 20 mm (d1) af rustfrit stål, - sortfarvet (K620), - med reduktionsforhold (GR) 15, - rotation imod uret (SR) A, med aflæsningsposition (PL) P3, - og fire decimaltal (PD) 4, er den komplette kode udformet således: K620067.TD20015AP34CIN.

art.	H	Weight (g)
K620067.TD20.....	67,5	100
K622067.TD20.....	67,5	100
K623067.TD20.....	67,5	100
K620067.TD20.....CIN	67,5	100
K622067.TD20.....CIN	67,5	100
K623067.TD20.....CIN	67,5	100

OBS: De aritmetiske værdier visualiseres ikke for ratio "/5".
I bedes indsætte koderne på de valgte muligheder i kodens punkter under bestillingsfasen.
Eksempel 1:
Eksempel 1: for en tællerblok med 5 cifre (K620067) og en aksel på 20 mm (d1), - orangefarvet (K622), - med reduktionsforhold (GR) 50, - rotation med uret (SR) O, med aflæsningsposition (PL) P2, - og fire decimaltal (PD) 4, er den komplette kode udformet således: K622067.TD20050OP24.
Eller
Eksempel 2: for en tællerblok med 5 cifre (K620067) og en aksel på 20 mm (d1) af rustfrit stål, - sortfarvet (K620), - med reduktionsforhold (GR) 15, - rotation imod uret (SR) A, med aflæsningsposition (PL) P3, - og fire decimaltal (PD) 4, er den komplette kode udformet således: K620067.TD20015AP34CIN.

K630

+80° -0° | PA6 | PPMA | RoHS COMPLIANT

11

TÆLLERBLOK MED 5 CIFRE - UDVIDET AKSELHUL

Blocchetti numeratori ed accessori

Materialer:

(1-2) Tællerhus:

Forstærket polyamid med glasfiber. Olie- og fedtbestandig.

(3) Fæstestift:

K630: Stål C45

K630CIN: Rustfrit stål (AISI 304).

(4) Bøsning til forbindelse med aksel:

K630: Automatstål.

K630CIN: Rustfrit stål (AISI 303).

(5) Rude:

Polymetylmetacrylat (PMMA).

(6) Nummererede ringmøtrikker:

Polyamid.

Overflade:

(1-2-6) Liscia

(4) Glat drejet finish.

(5) Glat, med lettet læsning.

Farve:

(1) Låg på hus:

Sort (RAL 9011 kod. 01)

(2) Hus:

K630: Sort (RAL 9011 kod. 01).

K632: Orange (RAL 2004 kod. 02).

(3) Fæstestift:

K630: Poleret.

K630CIN: Naturlig.

(4) Forbindelsesbøsning

K630: Poleret.

K630CIN: Naturlig.

(5) Rude:

Gennemsigtig.

(6) Nummererede ringmøtrikker:

Sort ringmøtrik med hvide tal.

Tal på ringmøtrikker:

Hvidt tampontryk. Tegnhøjde cirka 7 mm.

Reduktionsforhold (GR):

Reduktionsforholdet fastsætter hvilket nummer, der skal vises på tælleren, efter en fuld omdrejning (360°). Hvis man for eksempel vælger et reduktionsforhold på 15, til tallet 015 blive vist i ruden efter en omdrejning. Decimalens position hjælper til med at udvide målet; ved valg af et decimaltal bliver 015 nemlig til 01,5.

Aflæsnings- / monteringsposition (PL):

Tællerblokken kan placeres på anvendelsesstedet i fire forskellige positioner. I bedes vælge den, der passer bedst til jeres anvendelse:

P1 = Lodret med tal i øvre afsnit,

P2 = Verticale con numeri in parete verticale,

P3 = Orizzontale con numeri in parete inclinata,

P4 = Vandret med tal i lodret væg.

Rotationsretning (SR):

O= forøgelse af værdierne med rotation med uret.

A= forøgelse af værdierne med rotation imod uret.

Decimalpunkt (PD):

Tællerblokken kan også vælges med decimalpunkt. Da der står tre tal til rådighed, står decimalpositionen i dette tilfælde således til rådighed:

PD = 0 - ingen anført decimal (00000)

PD = 1 - en anført decimal (0000,0)

PD = 2 - to anførte decimaler (000,00)

PD = 3 - tre anførte decimaler (00,000)

PD = 4 - fire anførte decimaler (0,0000)

Pakning på bunden af huset:

Hver tæller leveres med en sort pakning af ekspanderet polyurethan på bunden af huset. Bestil koden K607075 ved behov for flere.

Andre muligheder:

På forespørgsel kan der leveres en reduktionsbøsning K605 af poleret stål til akslens hul: disponible diametre: 25.

Den rotationsblokerende låsestift med kompensation af spillerum kan leveres på forespørgsel.

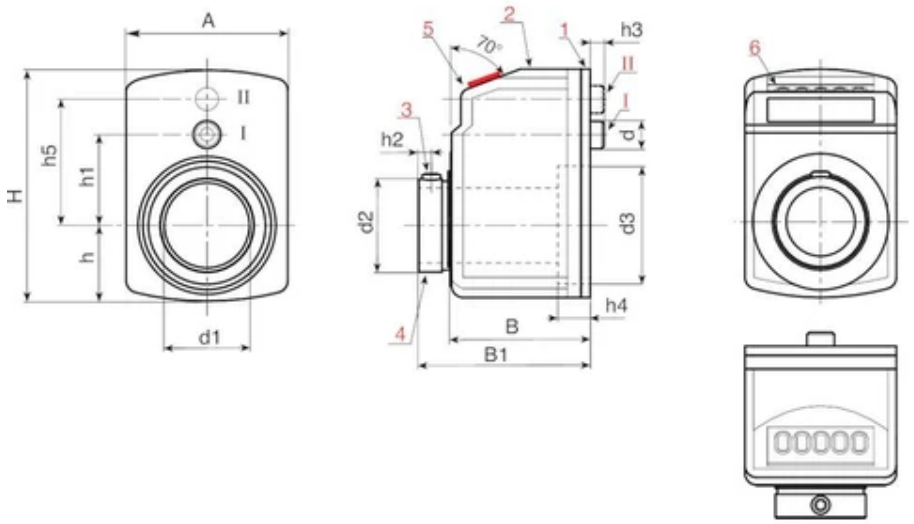

art.	H	A	h	h1	h2	h3	h4	h5	B	B1	d	d2	d3	d1 H7	GR	SR	PL
K630075.TD30.....	75	56	27	30	4	5	10	40	44	52	6	37	47	30	6/5 - 10 - 15 -17/5 - 20 - 25 - 30 - 39/4 - 40 - 50 - 60 - 80 - 100	O-A	P1-P2-P3-P4
K632075.TD30.....	75	56	27	30	4	5	10	40	44	52	6	37	47	30	6/5 - 10 - 15 -17/5 - 20 - 25 - 30 - 39/4 - 40 - 50 - 60 - 80 - 100	O-A	P1-P2-P3-P4
K630075.TD30.....CIN	75	56	27	30	4	5	10	40	44	52	6	37	47	30	6/5 - 10 - 15 -17/5 - 20 - 25 - 30 - 39/4 - 40 - 50 - 60 - 80 - 100	O-A	P1-P2-P3-P4
K632075.TD30.....CIN	75	56	27	30	4	5	10	40	44	52	6	37	47	30	6/5 - 10 - 15 -17/5 - 20 - 25 - 30 - 39/4 - 40 - 50 - 60 - 80 - 100	O-A	P1-P2-P3-P4

OBS: De aritmetiske værdier visualiseres ikke for ratio "/5".
I bedes indsætte koderne på de valgte muligheder i kodens punkter under bestillingsfasen.
Eksempel 1: for en tællerblok med 5 cifre (K630075) og en aksel på 30 mm (d1), - orangefarvet (K632), - med reduktionsforhold (GR) 50, - rotation med uret (SR) O, med aflæsningsposition (PL) P2, - og fire decimaltal (PD) 4, er den komplette kode udformet således: K632075.TD30050OP24.
Eller
Eksempel 2: for en tællerblok med 5 cifre (K630075) og en aksel på 30 mm (d1) af rustfrit stål, - sortfarvet (K630), - med reduktionsforhold (GR) 15/75, - rotation imod uret (SR) A, med aflæsningsposition (PL) P3, - og fire decimaltal (PD) 4, er den komplette kode udformet således: K632075.TD301575AP34CIN.

art.	H	PD	Weight (g)
K630075.TD30.....	75	0-1-2-2-4	100
K632075.TD30.....	75	0-1-2-2-4	100
K630075.TD30.....CIN	75	0-1-2-2-4	100
K632075.TD30.....CIN	75	0-1-2-2-4	100

OBS: De aritmetiske værdier visualiseres ikke for ratio "/5".

I bedes indsætte koderne på de valgte muligheder i kodens punkter under bestillingsfasen.
Eksempel 1: for en tællerblok med 5 cifre (K630075) og en aksel på 30 mm (d1), - orangefarvet (K632), - med reduktionsforhold (GR) 50, - rotation med uret (SR) O, med aflæsningsposition (PL) P2, - og fire decimaltal (PD) 4, er den komplette kode udformet således: K632075.TD30050OP24.
Eller
Eksempel 2: for en tællerblok med 5 cifre (K630075) og en aksel på 30 mm (d1) af rustfrit stål, - sortfarvet (K630), - med reduktionsforhold (GR) 15/75, - rotation imod uret (SR) A, med aflæsningsposition (PL) P3, - og fire decimaltal (PD) 4, er den komplette kode udformet således: K632075.TD301575AP34CIN.

K650

+80° -0° | PA6 | PPMA | RoHS COMPLIANT

11 TYNGDEKRAFTINDIKATOR

Indicatori gravitazionali ed accessori

Materialer:

Indikatorhus:

Forstærket polyamid med glasfiber. Olie- og fedtbestandig.

Gennemsigtig kalot:

Polymetylmetacrylat (PMMA).

Overflade:

Helt glat.

Farve:

Indikatorhus:

Sort.

Kalot:

Gennemsigtig.

Husets type:

Normal:

Støvtæt.

Reduktionsforhold:

Reduktionsforholdet fastsætter afstanden, der skal dækkes med et vist antal omdrejninger. For eksempel med én indikator-viser og et reduktionsforhold svarende til 20, tilbagelægger viseren, aktiveret af tandhjulsforbindelserne, skalaens 360° hver 20. omdrejning på håndhjulet, dvs. den samlede reguleringsafstand skal falde inden for én enkelt omdrejning af viseren.

Rotationsretning (SR):

O= forøgelse af værdierne med rotation med uret.

A= forøgelse af værdierne med rotation imod uret.

Visere:

Indikatoren kan leveres med en eller to visere:

En viser (F1) 1:

En viser, som drejer i henhold til reduktionsforholdet.

To visere (F2) 2:

En viser, som drejer i henhold til reduktionsforholdet, mens den anden drejer med forholdet 1:1.

Gradinddelt skala:

Påtrykt gradinddelt skala med sort farve. Med standardinddeling og kombineret start og fuld skala med det valgte reduktionsforhold. For eksempel med et reduktionsforhold på 20 vil det første nummer på skalaen være 0 og det sidste 20. Talprogression med eller imod urets retning på baggrund af den valgte rotationsretning.

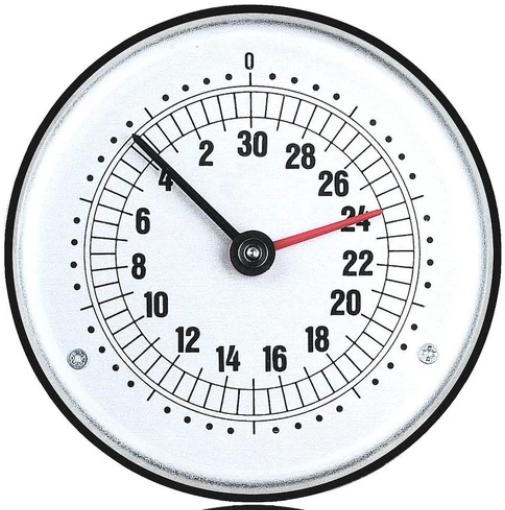

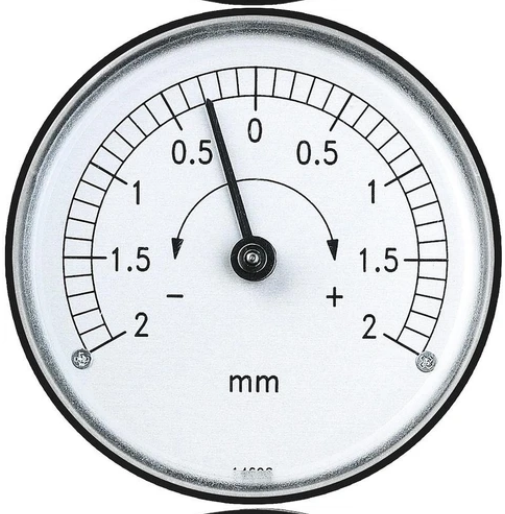

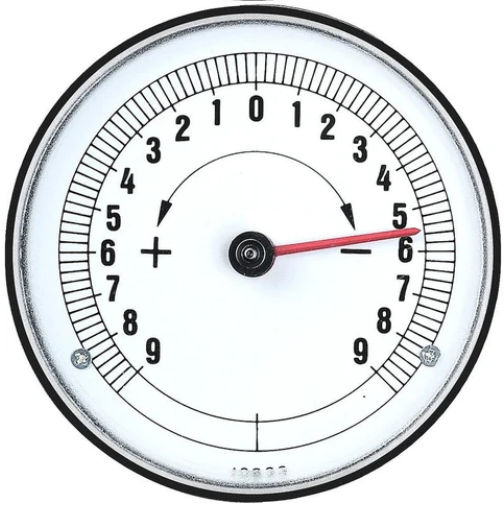

Andre muligheder:

Kun for indikatorerne K650-50 og K650-80 kan den gennemsigtige kalot, på forespørgsel og i funktion af antal, leveres i acetonebestandig PA6.

Kun for indikatoren K650-80 kan den gennemsigtige kalot, på forespørgsel og i funktion af antal, erstattes af en af mineralglas.

På forespørgsel og i funktion af antal kan indikatorerne leveres med påfyldt paraffinolie med kondens- eller vibrationsmodvirkende funktion.

Kun for indikatoren K650-80 er der mulighed for at have en nulstillingsfunktion på forespørgsel og i funktion af antal.

På forespørgsel og i funktion af antal kan indikatorerne leveres med vandtæt hus.

På forespørgsel og i funktion af antal kan den gradinddelt skala leveres efter tegning (både med hensyn til skalaens værdier samt supplerende logoer eller grafik).

På forespørgsel og i funktion af antal kan den gradinddelt skala leveres trykt i to eller tre farver.

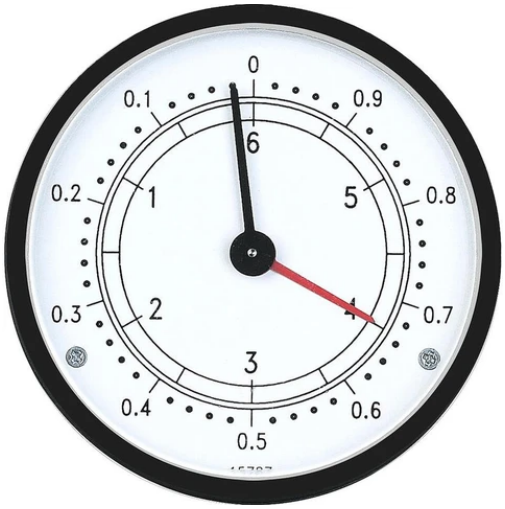

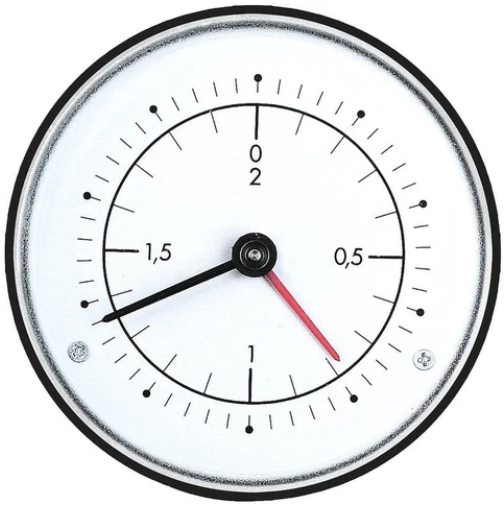

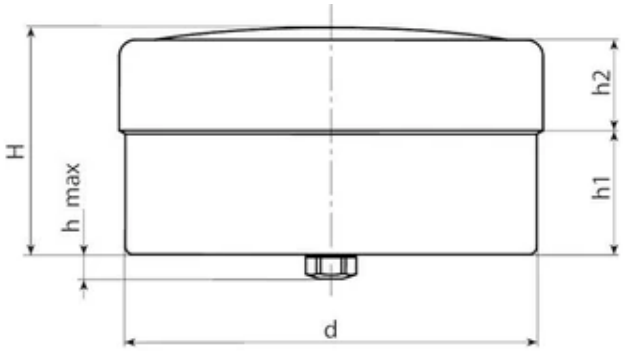

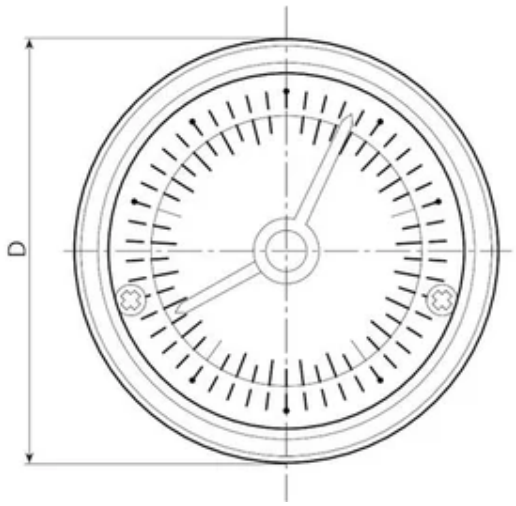

art.	D	d	H	h	h1	h2	GR	SR	F1	F2	Weight (g)
K650050.....	51.7	50.2	29.2	4.2	14.7	11.5	1-2-3-6-10-12-15-18-20-24-30-36-48-50-60-72-84-96-100	O-A	1	2	100
K650070.....	66.8	65	28.5	5	16.2	11.3	1-2-3-6-10-12-15-18-20-24-30-36-48-50-60-72-84-96-100	O-A	1	2	100
K650080.....	86.8	84.8	29.8	5	15.6	12.7	1-2-3-6-10-12-15-18-20-24-30-36-48-50-60-72-84-96-100	O-A	1	2	100

I bedes indsætte koderne på de valgte muligheder i kodens punkter under bestillingsfasen.
Eksempel 1: for en indikator med diameter 80 mm. (K650080), - med reduktionsforhold (GR) 12,- med rotation med uret (SR) O, med to visere (F2) 2, er den komplette kode udformet således: K650080.012O2.
Eller
Eksempel 2: for en indikator med diameter 70 mm. (K650070), - med reduktionsforhold (GR) 100,- med rotation imod uret (SR) A, med en viser (F1) 1, er den komplette kode udformet således: K650070.100A1.

K660

+80° -0° | PA6 | PPMA | RoHS COMPLIANT

11

TYNGDEKRAFTINDIKATOR MED DIGITAL TÆLLER

Indicatori gravitazionali ed accessori

Materialer:

Indikatorhus:

Forstærket polyamid med glasfiber. Olie- og fedtbestandig.

Gennemsigtig kalot:

Polymetylmetacrylat (PMMA).

Nummererede ringmøtrikker:

Polyamid.

Overflade:

Helt glat.

Farve:

Indikatorhus:

Sort.

Kalot:

Gennemsigtig.

Nummererede ringmøtrikker:

Sort ringmøtrik med hvidt tal.

Husets type:

Normal:

Støvtæt.

Reduktionsforhold (GR):

Reduktionsforholdet fastsætter afstanden, der skal dækkes med et vist antal omdrejninger. For eksempel med én indikator-viser og et reduktionsforhold svarende til 20, tilbagelægger viseren, aktiveret af tandhjulsforbindelserne, skalaens 360° hver 20. omdrejning på håndhjulet, dvs. den samlede reguleringsafstand skal falde inden for én enkelt omdrejning af viseren.

Decimalpunkt (PD):

Tællerblokken kan også vælges med decimalpunkt. I dette tilfælde med fem cifre til rådighed er decimalens position:

PD= 0 - ingen anført decimal (00000)

PD = 1 - en anført decimal (0000,0)

PD = 2 - to anførte decimaler (000.00)

PD = 3 - tre anførte decimaler (00.000)

PD = 4 - fire anførte decimaler (0.0000)

Rotationsretning (SR):

O= forøgelse af værdierne med rotation med uret.

A= forøgelse af værdierne med rotation imod uret.

Visere:

Indikatoren kan leveres med en eller ingen viser:

Ingen viser (F0) 1:

Ingen viser men kun tællerblokken.

En viser (F1) 2:

En viser der drejer med forholdet 1:1.

Gradinddelt skala:

Påtrykt gradinddelt skala med sort farve. Med standardinddeling og kombineret start og fuld skala med det valgte reduktionsforhold. For eksempel med et reduktionsforhold på 20 vil det første nummer på skalaen være 0 og det sidste 20. Talprogression med eller imod urets retning på baggrund af den valgte rotationsretning.

Andre muligheder:

På forespørgsel og i funktion af antal kan den gennemsigtige kalot leveres i acetonebestandig PA6.

På forespørgsel og i funktion af antal kan indikatorerne leveres med påfyldt paraffinolie med kondens- eller vibrationsmodvirkende funktion.

På forespørgsel og i funktion af antal kan den gradinddelt skala leveres efter tegning (både med hensyn til skalaens værdier samt supplerende logoer eller grafik).

På forespørgsel og i funktion af antal kan den gradinddelt skala leveres trykt i to eller tre farver.

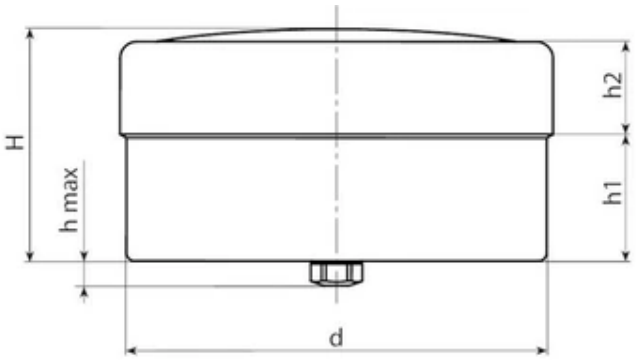

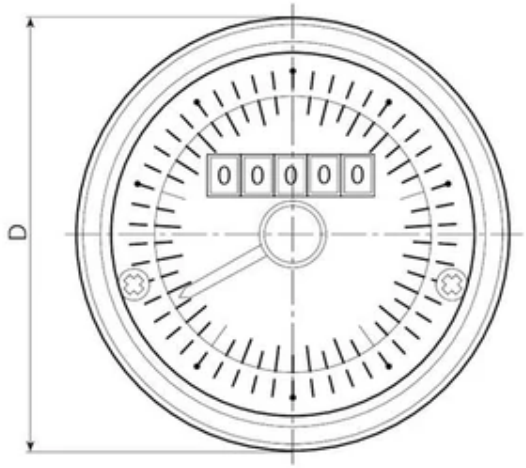

art.	D	d	H	h	h1	h2	GR	PD	SR	F0	F1	Weight (g)
K660080.....	86.8	84.8	29.8	5	15.6	12.7	2-2/5-3-4-5-6-8-10-15	0-1-2-3-4	O-A	1	2	200

I bedes indsætte koderne på de valgte muligheder i kodens punkter under bestillingsfasen.
Eksempel 1: for en indikator med diameter 80 mm. (K660080), - med reduktionsforhold (GR) 08,- med to decimaltal (PD) 2 - med rotation med uret (SR) O, med en viser (F1) 2, er den komplette kode udformet således: K660080.0082O2.
Eller
Eksempel 2: for en indikator med diameter 80 mm. (K660080), - med reduktionsforhold (GR) 15,- med fire decimaltal (PD) 4 - med rotation imod uret (SR) A, uden viser (F0) 1, er den komplette kode udformet således: K660080.0154A1.

K870

+135° -30° | PA6 +G.F. | RoHS COMPLIANT

11 INDIKATORADAPTER TIL HÅNDHJUL MED EGER

Indicatori gravitazionali ed accessori

Materialer:

Forstærket polyamid. Olie- og fedtbestandig.

Overflade:

Satineret.

Farve:

Sort (RAL 9011).

Fæstehuller:

En adapter kan anvendes med forskellige håndhjul med eger. Før fastspændingen skal man vælge parret af huller, der saver til det anvendte håndhjuls diameter (for nemheds skyld er diametrene graveret ved siden af et af de to huller); herefter skal hullerne gøres passerende med en almindelig borespids med d,4,5. Vær opmærksom på at hullet herefter skal forsænkes så sædet til skruen med forsænket hoved skabes. De to gevindskærende skruer (TPS 4x16) leveres sammen med adapteren. Som eksempel vises de forsænkede huller, opnået på en K870.T8001, til et Boteco håndhjul med eger og en diameter på 200 mm i tegningen her ved siden af.

Fastspænding af indikatoren:

Fastspænd indikatoren vha. den gevindskårne M05 stift, der skal sættes i hullet d4, (stiften leveres sammen med adapteren).

Adapteroverensstemmelse:

Adapter K870.T5001 med indikator K65050 til D. 130-160 håndhjul

Adapter K870.T8001 med indikator K65080 til D. 160-200-250-350 håndhjul

Serier af artikler, der tillader montering af adapteren: D205-D206-D208.

Andre muligheder:

Ingen.

Overensstemmelse mellem diameter/indikator:

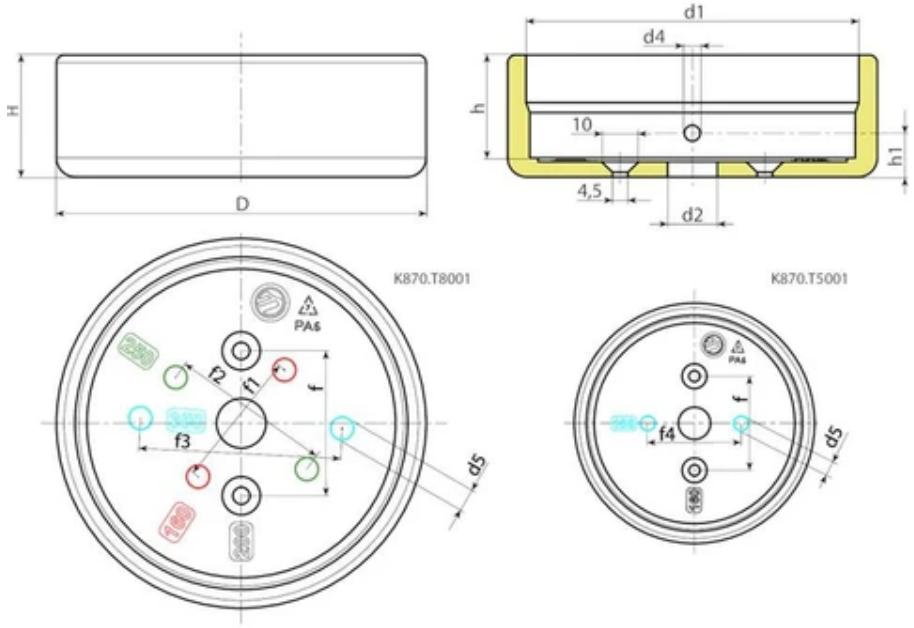

Kode	art.	D	H	h	h1	d1 ±0,5	d2	d3	d4	d5	f	f1	f2	f3	f4	Weight (g)
K870.TS5001BASE1	K870.TS5001BASE1	62	29.5	24	12	52,7	13	4.5	M5	6	36	-	-	-	25	74
K870.TS8001BASE1	K870.TS8001BASE1	97	32	27	11.5	87,6	13	4.5	M5	6	36	38	42	53	-	95

K900

+135° -30° | PA6 +G.F. | RoHS COMPLIANT

11 MASSIVT STYREHÅNDHJUL MED INDIKATORSÆDE

Volantini di manovra con sede per indicatore gravitazionale

Materialer:

Forstærket og stabiliseret polyamid.

Olie- og fedtbestandig.

Overflade:

Satineret.

Farve:

Sort (RAL 9011).

Indsats:

Bøsning med gennemgående glat hul af forzinket stål (hultolerance H10).

Monterbar indikator:

Brug tyngdekraftsindikatorer model serie K650 eller K660. Indikatoren kan kun anvendes i den lodrette position (vandret maskinakse). Indikatoren og den tilsvarende fæstestift d7 skal erhverves separat. Indhent yderligere oplysninger om indikatorerne på siderne vedrørende artikel K650 og K660.

Olie- og fedtbestandig.

(*) Med adapteren KS08050.T01 kan man montere indikatoren K650050.

Fastspænding:

Indhent eventuelt oplysninger om fæstesystemer, udformning af kilenoter og/eller firkantede åbninger i katalogets medfølgende tekniske specifikationer.

Andre muligheder:

På forespørgsel og en bestilling af mindst 50 stk. kan indsatsene leveres med en d1-åbning med H7 tolerance og poleret finish.

På forespørgsel og i funktion af antal kan indsatsene leveres med en d1-åbning efter tegning.

På forespørgsel og i funktion af antal kan indsatsene leveres i andre materialer/med anden beklædning.

Indikator, der skal bestilles separat.

På forespørgsel og i funktion af antal kan indikatorens sæde ændres.

Overensstemmelse mellem diameter/indikator:

d5=50 --> K650050

d5=80 --> K650080 o K660080

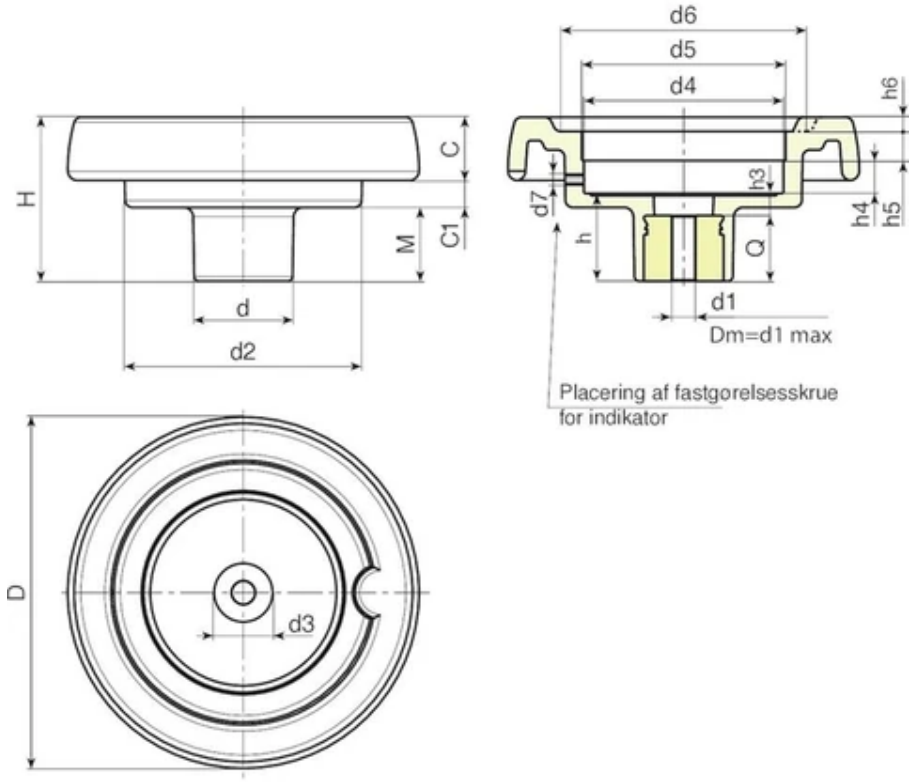

Kode	art.	D	H	d	d2	M	C	C1	d3	d4	d5	d6	d7	h	h3	h4	h5
K900087.0004	K900087.T050P5.801P	86	53	32	62	21	17	15	20	50.8	50	63	M6	26.5	6.5	11.5	12
K900100.0003	K900100.T050P6.801P	99	55.5	32	63	23.5	20.5	11.5	20	50.8	50	68	M6	29	9	11.5	12
K900130.0005	K900130.T080P6.801P	130	65.5	42	98	28.5	23,5	13,5	29	85.2	80*	90	M6	34	10	13.5	12.5
K900150.0002	K900150.T080P6.801P	149	69	42	101	31	25.5	12.5	29	85.2	80*	106	M6	37	9	13.5	12.5
K900175.0002	K900175.T080P6.801P	174	73	41	114	30	31.5	11.5	26	85.2	80*	126	M6	39	11	13.5	12.5
K900200.0001	K900200.T080P6.801P	201	71	46	136	24.5	32	14.5	30	85.2	80*	145	M6	35	12	13.5	13.6

OBS: Ved bestilling af mindst 50 stk. kan størrelsen på d1 fremstilles med en påkrævet diameter (hultolerance forzinket H10 og poleret H7).
Dm = Maksimal diameter, der kan opnås som efterfølgende bearbejdning (udvidelse).

Kode	art.	h6	Dm	d1	Q	Weight (g)
K900087.0004	K900087.T050P5.801P	3	12	5.8	20	155
K900100.0003	K900100.T050P6.801P	3.5	12	6.8	20	170
K900130.0005	K900130.T080P6.801P	5	20	6.8	24	350
K900150.0002	K900150.T080P6.801P	6.5	20	6.8	28	430
K900175.0002	K900175.T080P6.801P	8	20	6.8	28	650
K900200.0001	K900200.T080P6.801P	10	22	6,8	23	810

OBS: Ved bestilling af mindst 50 stk. kan størrelsen på d1 fremstilles med en påkrævet diameter (hultolerance forzinket H10 og poleret H7).
Dm = Maksimal diameter, der kan opnås som efterfølgende bearbejdning (udvidelse).

K901

+135° -30° | PA6 +G.F. | RoHS COMPLIANT

11 MASSIVT STYREHÅNDHJUL MED INDIKATORSÆDE OG BLOKERINGSGREB

Volantini di manovra con sede per indicatore gravitazionale

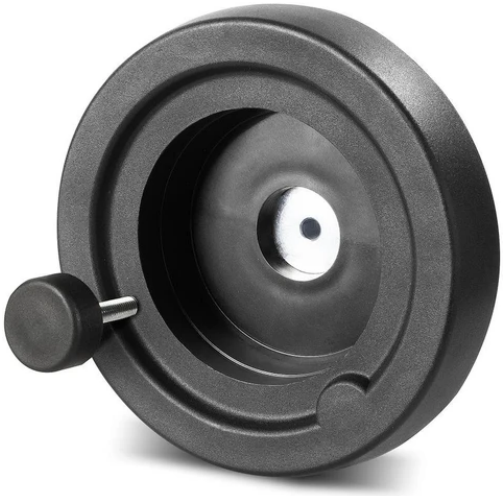

Materialer:

Forstærket og stabiliseret polyamid.

Olie- og fedtbestandig.

Overflade:

Satineret.

Farve:

Sort (RAL 9011).

Indsats:

Bøsning med gennemgående glat hul af forzinket stål (hultolerance H10).

Monterbar indikator:

Brug tyngdekraftsindikatorer model serie K650 eller K660. Indikatoren kan kun anvendes i den lodrette position (vandret maskinakse). Indikatoren og den tilsvarende fæstestift d7 skal erhverves separat. Indhent yderligere oplysninger om indikatorerne på siderne vedrørende artikel K650 og K660.

(*) Med adapteren KS08050.T01 kan man montere indikatoren K650050.

Håndhjul til fastspænding:

Cylindrisk håndhjul G793-36 med gevindskåret bolt.

Fastspænding:

Indhent eventuelt oplysninger om fæstesystemer, udformning af kilenoter og/eller firkantede åbninger i katalogets medfølgende tekniske specifikationer.

Andre muligheder:

På forespørgsel og en bestilling af mindst 50 stk. kan indsatsene leveres med en d1-åbning med H7 tolerance og poleret finish.

På forespørgsel og i funktion af antal kan indsatsene leveres med en d1-åbning efter tegning.

På forespørgsel og i funktion af antal kan indsatsene leveres i andre materialer/med anden beklædning.

Indikator, der skal bestilles separat.

På forespørgsel og i funktion af antal kan indikatorens sæde ændres.

Overensstemmelse mellem diameter/indikator:

d5=50 --> K650050

d5=80 --> K650080 o K660080

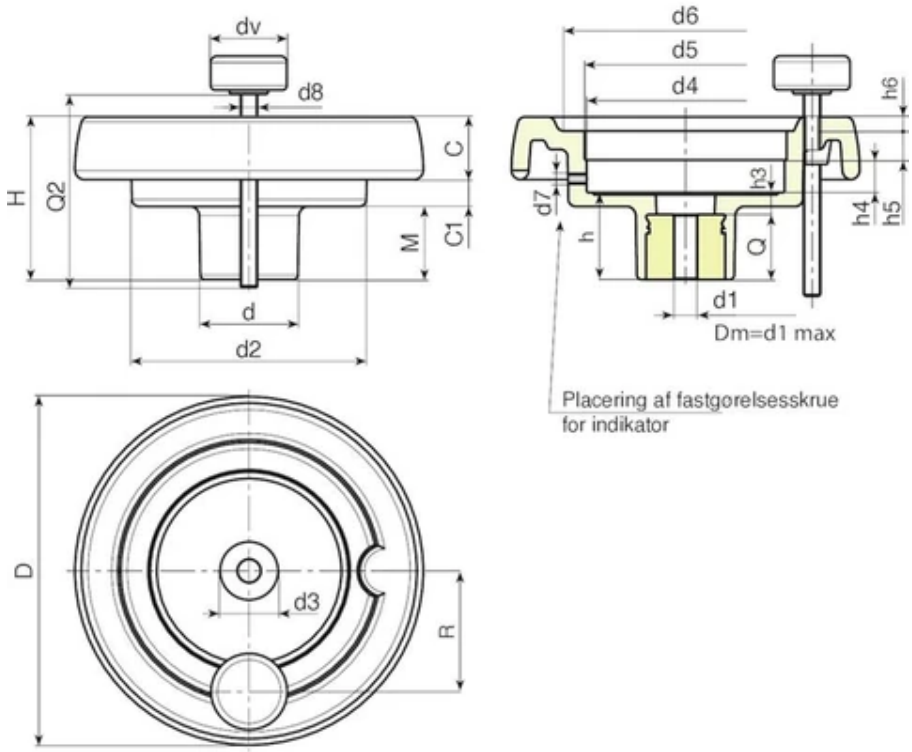

Kode	art.	D	H	d	d2	M	C	C1	d3	d4	d5	d6	d7	h	h3	h4	h5
K901130.0001	K901130.T080P6.801P	130	65.5	42	98	28.5	23,5	13,5	29	85.2	80*	90	M6	34	10	13.5	12.5
K901150.0001	K901150.T080P6.801P	149	69	42	101	31	25.5	12.5	29	85.2	80*	106	M6	37	9	13.5	12.5
K901175.0001	K901175.T080P6.801P	174	73	41	114	30	31.5	11.5	26	85.2	80*	126	M6	39	11	13.5	12.5
K901200.0001	K901200.T080P6.801P	201	71	46	136	24.5	32	14.5	30	85.2	80*	145	M6	35	12	13.5	12.5

OBS: Ved bestilling af mindst 50 stk. kan størrelsen på d1 fremstilles med en påkrævet diameter (hultolerance forzinket H10 og poleret H7).
Dm = Maksimal diameter, der kan opnås som efterfølgende bearbejdning (udvidelse).
Q2 = På forespørgsel.
dv = 36 mm. (K901130 dv=32 mm.)

Kode	art.	h6	R	d8	Dm	d1	Q	Weight (g)
K901130.0001	K901130.T080P6.801P	5	54	M8	20	6.8	24	370
K901150.0001	K901150.T080P6.801P	6.5	57	M8	20	6.8	28	470
K901175.0001	K901175.T080P6.801P	8	60	M8	20	6.8	28	690
K901200.0001	K901200.T080P6.801P	10	74	M8	22	6.8	23	850

OBS: Ved bestilling af mindst 50 stk. kan størrelsen på d1 fremstilles med en påkrævet diameter (hultolerance forzinket H10 og poleret H7).
Dm = Maksimal diameter, der kan opnås som efterfølgende bearbejdning (udvidelse).
Q2 = På forespørgsel.
dv = 36 mm. (K901130 dv=32 mm.)

K902

+135° -30° | PA6 +G.F. | RoHS COMPLIANT

11 MASSIVT STYREHÅNDHJUL MED INDIKATORSÆDE OG DREJELIGT HÅNDTAG

Volantini di manovra con sede per indicatore gravitazionale

Materialer:

Forstærket og stabiliseret polyamid.

Olie- og fedtbestandig.

Overflade:

Satineret.

Farve:

Sort (RAL 9011).

Indsats:

Bøsning med gennemgående glat hul af forzinket stål (hultolerance H10).

Sideindsats:

Bøsning af messing med gennemgående gevindskåret hul.

Sidehåndtag:

Drejeligt håndtag art. M144.

Monterbar indikator:

Utilizzare Indicatori gravitazionali modelli serie K650 o K660. L'indicatore può essere usato solo in posizione verticale (asse macchina orizzontale). L'indicatore e il relativo grano di fissaggio d7 sono da acquistare separatamente. Per informazioni ulteriori sugli indicatori consultare le pagien relative agli articoli K650 e K650.

(*) Med adapteren KS08050.T01 kan man montere indikatoren K650050.

Fastspænding:

Indhent eventuelt oplysninger om fæstesystemer, udformning af kilenoter og/eller firkantede åbninger i katalogets medfølgende tekniske specifikationer.

Andre muligheder:

På forespørgsel og en bestilling af mindst 50 stk. kan indsatsene leveres med en d1-åbning med H7 tolerance og poleret finish.

På forespørgsel og i funktion af antal kan indsatsene leveres med en d1-åbning efter tegning.

På forespørgsel og i funktion af antal kan indsatsene leveres i andre materialer/med anden beklædning.

Indikator, der skal bestilles separat.

På forespørgsel og i funktion af antal kan indikatorens sæde ændres.

Overensstemmelse mellem diameter/indikator:

d5=50 --> K650050

d5=80 --> K650080 o K660080

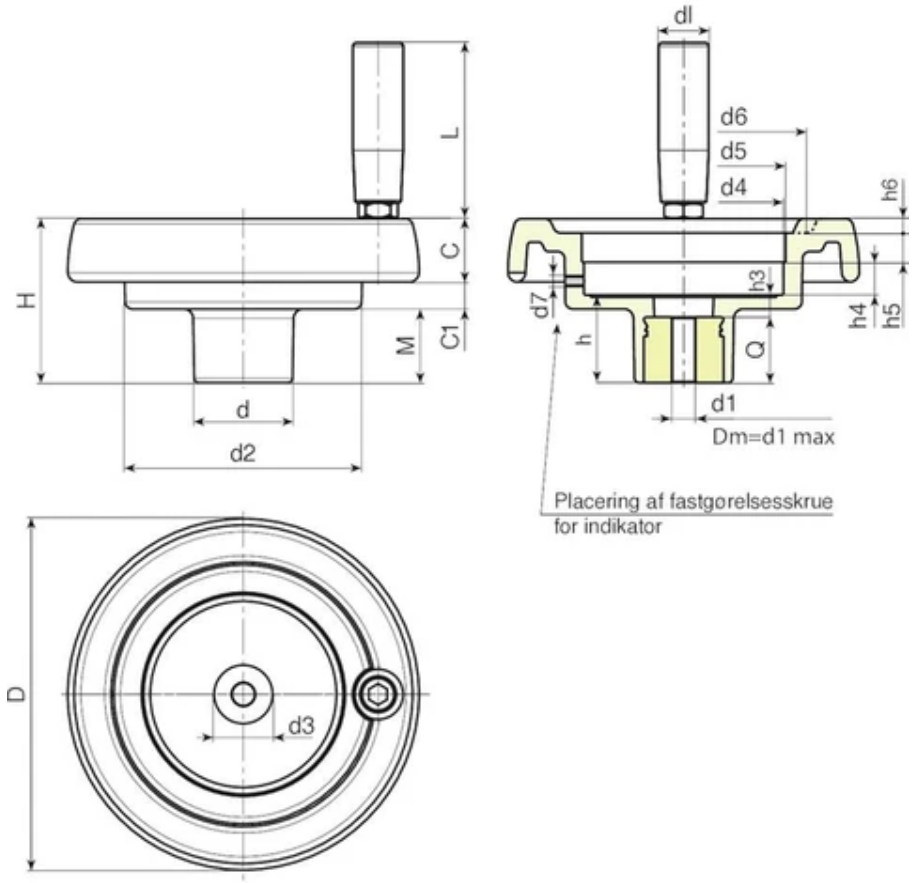

Kode	art.	D	H	d	d2	M	C	C1	d3	d4	d5	d6	d7	h	h3	h4	h5
K902087.0002	K902087.T050P5.801P	86	53	32	62	21	17	15	20	50.8	50	63	M6	26.5	6.5	11.5	12
K902100.0003	K902100.T050P6.801P	99	55.5	32	63	23.5	20.5	11.5	20	50.8	50	68	M6	29	9	11.5	12
K902130.0002	K902130.T080P6.801P	130	65.5	42	98	28.5	23,5	13,5	29	85.2	80*	90	M6	34	10	13.5	12.5
K902150.0005	K902150.T080P6.801P	149	69	42	101	31	25.5	12.5	29	85.2	80*	106	M6	37	9	13.5	12.5
K902175.0002	K902175.T080P6.801P	174	73	41	114	30	31.5	11.5	26	85.2	80*	126	M6	39	11	13.5	12.5
K902200.0001	K902200.T080P6.801P	201	71	46	136	24.5	32	14.5	30	85.2	80*	145	M6	35	12	13.6	12.5

OBS: Ved bestilling af mindst 50 stk. kan størrelsen på d1 fremstilles med en påkrævet diameter (hultolerance forzinket H10 og poleret H7).
Dm = Maksimal diameter, der kan opnås som efterfølgende bearbejdning (udvidelse).

Kode	art.	h6	dl	L	Dm	d1	Q	Weight (g)
K902087.0002	K902087.T050P5.801P	3	20	56	12	5.8	20	185
K902100.0003	K902100.T050P6.801P	3.5	20	56	12	6.8	20	200
K902130.0002	K902130.T080P6.801P	5	21	65	20	6.8	24	406
K902150.0005	K902150.T080P6.801P	6.5	23	76	20	6.8	28	530
K902175.0002	K902175.T080P6.801P	8	25	86	20	6.8	28	760
K902200.0001	K902200.T080P6.801P	10	25	86	22	6.8	23	920

OBS: Ved bestilling af mindst 50 stk. kan størrelsen på d1 fremstilles med en påkrævet diameter (hultolerance forzinket H10 og poleret H7).
Dm = Maksimal diameter, der kan opnås som efterfølgende bearbejdning (udvidelse).

K903

+135° -30° | PA6 +G.F. | RoHS COMPLIANT

11 MASSIVT STYREHÅNDHJUL MED INDIKATORSÆDE MED DREJELIGT HÅNDTAG OG BLOKERINGSGREB

Volantini di manovra con sede per indicatore gravitazionale

Materialer:

Forstærket og stabiliseret polyamid.

Olie- og fedtbestandig.

Overflade:

Satineret.

Farve:

Sort (RAL 9011).

Indsats:

Bøsning med gennemgående glat hul af forzinket stål (hultolerance H10).

Monterbar indikator:

Brug tyngdekraftsindikatorer model serie K650 eller K660. Indikatoren kan kun anvendes i den lodrette position (vandret maskinakse). Indikatoren og den tilsvarende fæstestift d7 skal erhverves separat. Indhent yderligere oplysninger om indikatorerne på siderne vedrørende artikel K650 og K660.

(*) Med adapteren KS08050.T01 kan man montere indikatoren K650050.

Sideindsats:

Bøsning af messing med gennemgående gevindskåret hul.

Sidehåndtag:

Drejeligt håndtag art. M144.

Håndhjul til fastspænding:

Cylindrisk håndhjul G793-36 med gevindskåret bolt.

Fastspænding:

Indhent eventuelt oplysninger om fæstesystemer, udformning af kilenoter og/eller firkantede åbninger i katalogets medfølgende tekniske specifikationer.

Andre muligheder:

På forespørgsel og en bestilling af mindst 50 stk. kan indsatsene leveres med en d1-åbning med H7 tolerance og poleret finish.

På forespørgsel og i funktion af antal kan indsatsene leveres med en d1-åbning efter tegning.

På forespørgsel og i funktion af antal kan indsatsene leveres i andre materialer/med anden beklædning.

Indikator, der skal bestilles separat.

På forespørgsel og i funktion af antal kan indikatorens sæde ændres.

Overensstemmelse mellem diameter/indikator:

d5=50 --> K650050

d5=80 --> K650080 o K660080

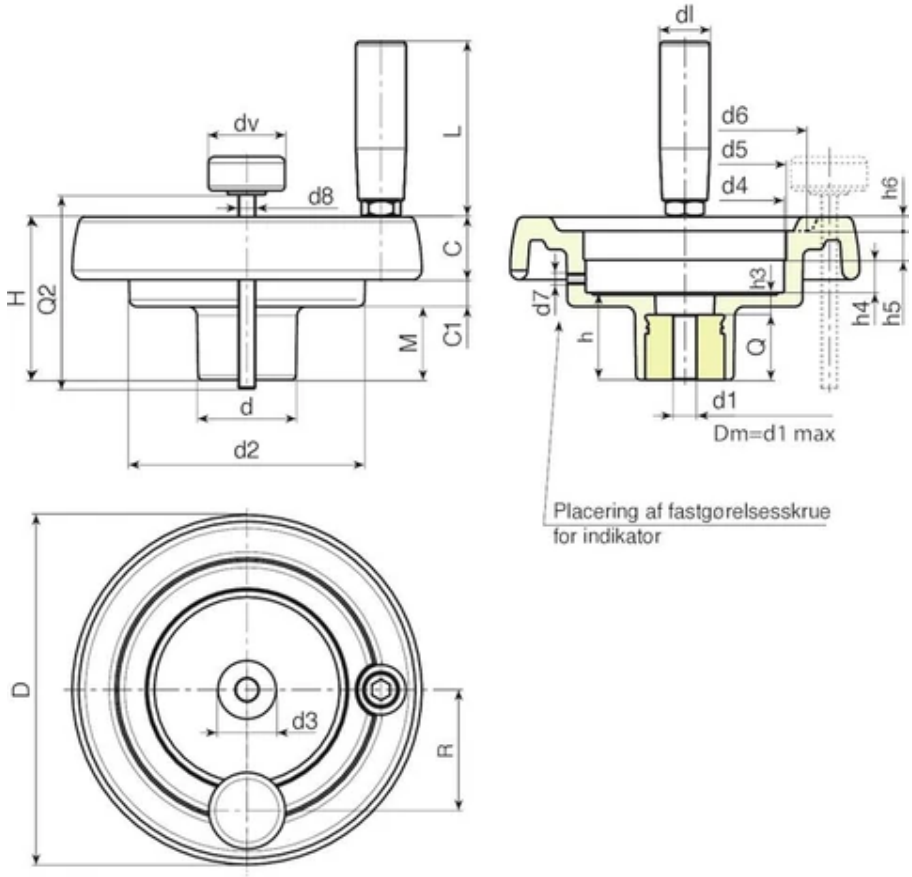

Kode	art.	D	H	d	d2	M	C	C1	d3	d4	d5	d6	d7	h	h3	h4	h5
K903130.0002	K903130.T080P6.801P	130	65.5	42	98	87.5	23,5	13,5	29	85.2	80*	90	M6	34	10	13.5	12.5
K903150.0001	K903150.T080P6.801P	149	69	42	101	31	25.5	12.5	29	85.2	80*	106	M6	37	9	13.5	12.5
K903175.0001	K903175.T080P6.801P	174	73	41	114	30	31.5	11.5	26	85.2	80*	126	M6	39	11	13.5	12.5
K903200.0001	K903200.T080P6.801P	201	71	46	136	24.5	32	14.5	30	85.2	80*	145	M6	35	12	13.6	12.5

OBS: Ved bestilling af mindst 50 stk. kan størrelsen på d1 fremstilles med en påkrævet diameter (hultolerance forzinket H10 og poleret H7).
Dm = Maksimal diameter, der kan opnås som efterfølgende bearbejdning (udvidelse).
Q2 = På forespørgsel.
dv = 36 mm. (K903130 dv=32 mm.)

Kode	art.	h6	R	d8	dl	L	Dm	d1	Q	Weight (g)
K903130.0002	K903130.T080P6.801P	5	54	M8	21	65	20	6.8	24	426
K903150.0001	K903150.T080P6.801P	6.5	57	M8	23	76	20	6.8	28	555
K903175.0001	K903175.T080P6.801P	8	60	M8	25	86	20	6.8	28	782
K903200.0001	K903200.T080P6.801P	10	74	M8	25	86	22	6.8	23	950

OBS: Ved bestilling af mindst 50 stk. kan størrelsen på d1 fremstilles med en påkrævet diameter (hultolerance forzinket H10 og poleret H7).
Dm = Maksimal diameter, der kan opnås som efterfølgende bearbejdning (udvidelse).
Q2 = På forespørgsel.
dv = 36 mm. (K903130 dv=32 mm.)

K904

+135° -30° | PA6 +G.F. | RoHS COMPLIANT

11 MASSIVT STYREHÅNDHJUL MED INDIKATORSÆDE OG DREJELIGT OG FOLDELIGT HÅNDTAG

Volantini di manovra con sede per indicatore gravitazionale

Materialer:

Forstærket og stabiliseret polyamid.

Olie- og fedtbestandig.

Overflade:

Satineret.

Farve:

Sort (RAL 9011).

Indsats:

Bøsning med gennemgående glat hul af forzinket stål (hultolerance H10).

Sideindsats:

Bøsning af messing med gennemgående gevindskåret hul.

Sidehåndtag:

Drejeligt håndtag art. M136.

Monterbar indikator:

Brug tyngdekraftsindikatorer model serie K650 eller K660. Indikatoren kan kun anvendes i den lodrette position (vandret maskinakse). Indikatoren og den tilsvarende fæstestift d7 skal erhverves separat. Indhent yderligere oplysninger om indikatorerne på siderne vedrørende artikel K650 og K660.

(*) Med adapteren KS08050.T01 kan man montere indikatoren K650050.

Fastspænding:

Indhent eventuelt oplysninger om fæstesystemer, udformning af kilenoter og/eller firkantede åbninger i katalogets medfølgende tekniske specifikationer.

Andre muligheder:

På forespørgsel og en bestilling af mindst 50 stk. kan indsatsene leveres med en d1-åbning med H7 tolerance og poleret finish.

På forespørgsel og i funktion af antal kan indsatsene leveres med en d1-åbning efter tegning.

På forespørgsel og i funktion af antal kan indsatsene leveres i andre materialer/med anden beklædning.

Indikator, der skal bestilles separat.

På forespørgsel og i funktion af antal kan indikatorens sæde ændres.

Overensstemmelse mellem diameter/indikator:

d5=50 --> K650050

d5=80 --> K650080 o K660080

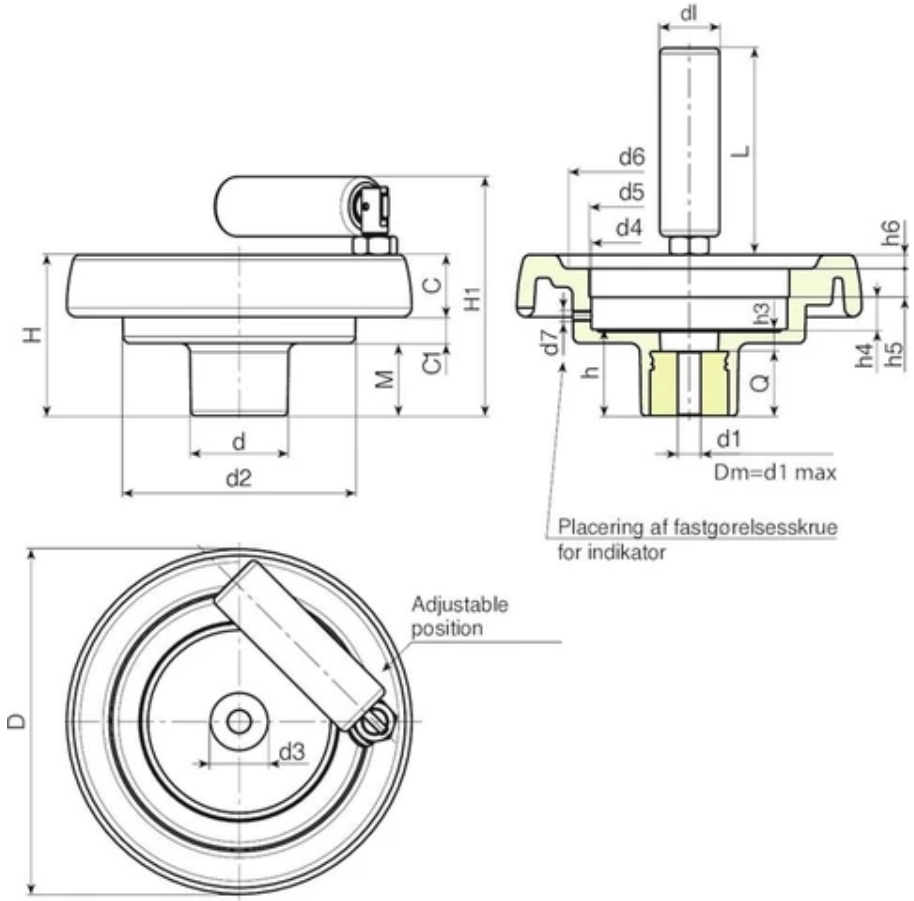

Kode	art.	D	H	H1	d	d2	M	C	C1	d3	d4	d5	d6	d7	h	h3	h4
K904087.0001	K904087.T050P5.801P	86	53	77	32	62	21	17	15	20	50,8	50	63	M6	26,5	6,5	11,5
K904100.0001	K904100.T050P6.801P	99	55,5	80	32	63	23,5	20,5	11,5	20	50,8	50	68	M6	29	9	11,5
K904130.0005	K904130.T080P6.801P	130	65,5	94	42	98	28,5	23,5	13,5	29	85,2	80*	90	M6	34	10	13,5
K904150.0002	K904150.T080P6.801P	149	69	104	42	101	31	25,5	12,5	29	85,2	80*	106	M6	37	9	13,5
K904175.0001	K904175.T080P6.801P	174	73	107	41	114	30	31,5	11,5	26	85,2	80*	126	M6	39	11	13,5
K904200.0002	K904200.T080P6.801P	201	71	106	46	136	24,5	32	14,5	30	85,2	80*	145	M6	35	12	13,6

OBS: Ved bestilling af mindst 50 stk. kan størrelsen på d1 fremstilles med en påkrævet diameter (hultolerance forzinket H10 og poleret H7).
Dm = Maksimal diameter, der kan opnås som efterfølgende bearbejdning (udvidelse).

Kode	art.	h5	h6	dl	L	Dm	d1	Q	Weight (g)
K904087.0001	K904087.T050P5.801P	12	3	20	56	12	5,8	20	195
K904100.0001	K904100.T050P6.801P	12	3,5	20	56	12	6,8	20	210
K904130.0005	K904130.T080P6.801P	12,5	5	25	76	20	6,8	24	420
K904150.0002	K904150.T080P6.801P	12,5	6,5	26	89	20	6,8	28	580
K904175.0001	K904175.T080P6.801P	12,5	8	26	89	20	6,8	28	800
K904200.0002	K904200.T080P6.801P	12,5	10	26	97	22	6,8	23	970

OBS: Ved bestilling af mindst 50 stk. kan størrelsen på d1 fremstilles med en påkrævet diameter (hultolerance forzinket H10 og poleret H7).
Dm = Maksimal diameter, der kan opnås som efterfølgende bearbejdning (udvidelse).

K905

+135° -30° | PA6 +G.F. | RoHS COMPLIANT

11 MASSIVT STYREHÅNDHJUL MED INDIKATORSÆDE, DREJELIGT OG FOLDELIGT HÅNDTAG OG BLOKERINGSGREB

Volantini di manovra con sede per indicatore gravitazionale

Materialer:

Forstærket og stabiliseret polyamid.

Olie- og fedtbestandig.

Overflade:

Satineret.

Farve:

Sort (RAL 9011).

Indsats:

Bøsning med gennemgående glat hul af forzinket stål (hultolerance H10).

Monterbar indikator:

Brug tyngdekraftsindikatorer model serie K650 eller K660. Indikatoren kan kun anvendes i den lodrette position (vandret maskinakse). Indikatoren og den tilsvarende fæstestift d7 skal erhverves separat. Indhent yderligere oplysninger om indikatorerne på siderne vedrørende artikel K650 og K660.

(*) Med adapteren KS08050.T01 kan man montere indikatoren K650050.

Sideindsats:

Bøsning af messing med gennemgående gevindskåret hul.

Sidehåndtag:

Drejeligt håndtag art. M136.

Håndhjul til fastspænding:

Cylindrisk håndhjul G793-36 med gevindskåret bolt.

Fastspænding:

Indhent eventuelt oplysninger om fæstesystemer, udformning af kilenoter og/eller firkantede åbninger i katalogets medfølgende tekniske specifikationer.

Andre muligheder:

På forespørgsel og en bestilling af mindst 50 stk. kan indsatsene leveres med en d1-åbning med H7 tolerance og poleret finish.

På forespørgsel og i funktion af antal kan indsatsene leveres med en d1-åbning efter tegning.

På forespørgsel og i funktion af antal kan indsatsene leveres i andre materialer/med anden beklædning.

Indikator, der skal bestilles separat.

På forespørgsel og i funktion af antal kan indikatorens sæde ændres.

Overensstemmelse mellem diameter/indikator:

d5=50 --> K650050

d5=80 --> K650080 o K660080

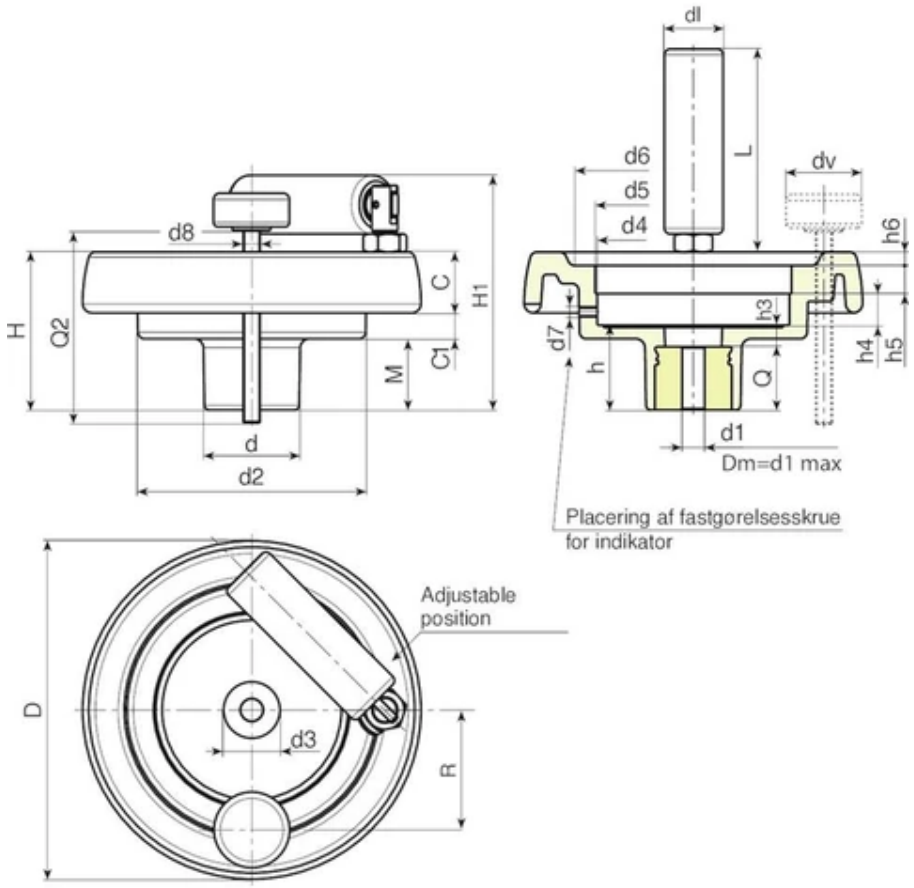

Kode	art.	D	H	H1	d	d2	M	C	C1	d3	d4	d5	d6	d7	h	h3	h4
K905130.0002	K905130.T080P6.801P	130	65.5	94	42	98	28.5	23,5	13,5	29	85.2	80*	90	M6	34	10	13.5
K905150.0003	K905150.T080P6.801P	149	69	104	42	101	31	25.5	12.5	29	85.2	80*	106	M6	37	9	13.5
K905175.0006	K905175.T080P6.801P	174	73	108	41	114	30	31.5	11.5	26	85.2	80*	126	M6	39	11	13.5
K905200.0001	K905200.T080P6.801P	201	71	106	46	136	24,5	32	14,5	30	85.2	80*	145	M6	35	12	13.6

Kode	art.	h5	h6	R	d8	dl	L	Dm	d1	Q	Weight (g)
K905130.0002	K905130.T080P6.801P	12.5	5	54	M8	25	76	20	6.8	24	430
K905150.0003	K905150.T080P6.801P	12.5	6.5	57	M8	26	89	20	6.8	28	615
K905175.0006	K905175.T080P6.801P	12.5	8	60	M8	26	89	20	6.8	28	835
K905200.0001	K905200.T080P6.801P	12.5	10	74	M8	26	97	22	6.8	23	999

K906

+135° -30° | PA6 +G.F. | RoHS COMPLIANT

11 MASSIVT STYREHÅNDHJUL MED INDIKATORSÆDE OG DREJELIGT HÅNDTAG M129

Volantini di manovra con sede per indicatore gravitazionale

Materialer:

Forstærket og stabiliseret polyamid.

Olie- og fedtbestandig.

Overflade:

Satineret.

Farve:

Sort (RAL 9011).

Indsats:

Bøsning med gennemgående glat hul af forzinket stål (hultolerance H10).

Sideindsats:

Bøsning af messing med gennemgående gevindskåret hul.

Sidehåndtag:

Drejeligt håndtag art. M129.

Monterbar indikator:

Brug tyngdekraftsindikatorer model serie K650 eller K660. Indikatoren kan kun anvendes i den lodrette position (vandret maskinakse). Indikatoren og den tilsvarende fæstestift d7 skal erhverves separat. Indhent yderligere oplysninger om indikatorerne på siderne vedrørende artikel K650 og K660.

(*) Med adapteren KS08050.T01 kan man montere indikatoren K650050.

Fastspænding:

Indhent eventuelt oplysninger om fæstesystemer, udformning af kilenoter og/eller firkantede åbninger i katalogets medfølgende tekniske specifikationer.

Andre muligheder:

På forespørgsel og en bestilling af mindst 50 stk. kan indsatsene leveres med en d1-åbning med H7 tolerance og poleret finish.

På forespørgsel og i funktion af antal kan indsatsene leveres med en d1-åbning efter tegning.

På forespørgsel og i funktion af antal kan indsatsene leveres i andre materialer/med anden beklædning.

Indikator, der skal bestilles separat.

På forespørgsel og i funktion af antal kan indikatorens sæde ændres.

Overensstemmelse mellem diameter/indikator:

d5=50 --> K650050

d5=80 --> K650080 o K660080

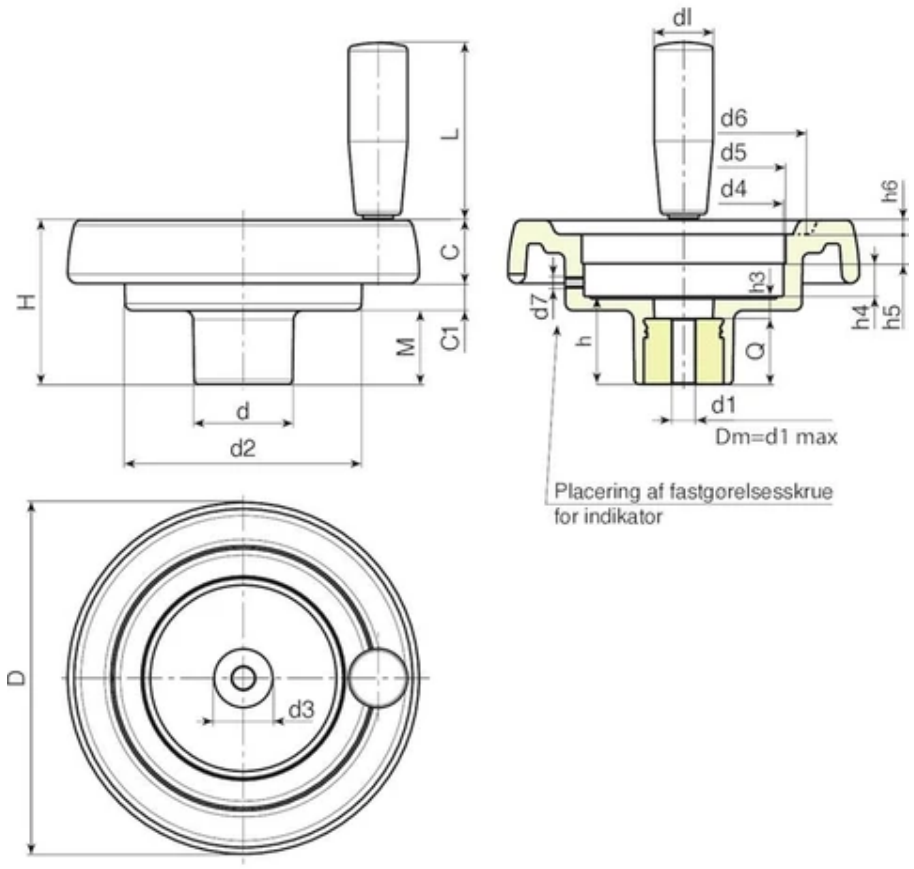

Kode	art.	D	H	d	d2	M	C	C1	d3	d4	d5	d6	d7	h	h3	h4	h5
K906087.0002	K906087.T050P6.801P	86	53	32	62	21	17	15	20	50.8	50	63	M6	26.5	6.5	11.5	12
K906100.0002	K906100.T050P6.801P	99	55.5	32	63	23.5	20.5	11.5	20	50.8	50	68	M6	29	9	11.5	12
K906130.0001	K906130.T080P6.801P	130	65.5	42	98	28.5	23,5	13,5	29	85,2	80*	90	M6	34	10	13.5	12.5
K906150.0004	K906150.T080P6.801P	149	69	42	101	31	25.5	12.5	29	85.2	80*	106	M6	37	9	13.5	12.5
K906175.0001	K906175.T080P6.801P	174	73	41	114	30	31,5	11.5	26	85.2	80*	126	M6	39	11	13,5	12,5
K906200.0001	K906200.T080P6.801P	201	71	46	136	24,5	32	14,5	30	85,2	80*	145	M6	35	12	13.6	12.5

OBS: Ved bestilling af mindst 50 stk. kan størrelsen på d1 fremstilles med en påkrævet diameter (hultolerance forzinket H10 og poleret H7).
Dm = Maksimal diameter, der kan opnås som efterfølgende bearbejdning (udvidelse).

Kode	art.	h6	dl	L	Dm	d1	Q	Weight (g)
K906087.0002	K906087.T050P6.801P	3	20	52	12	5.8	20	197
K906100.0002	K906100.T050P6.801P	3.5	20	52	12	6.8	20	212
K906130.0001	K906130.T080P6.801P	5	23	62	20	6.8	24	410
K906150.0004	K906150.T080P6.801P	6.5	25	72	20	6.8	28	522
K906175.0001	K906175.T080P6.801P	8	25	81	20	6.8	28	750
K906200.0001	K906200.T080P6.801P	10	25	81	22	6.8	23	910

OBS: Ved bestilling af mindst 50 stk. kan størrelsen på d1 fremstilles med en påkrævet diameter (hultolerance forzinket H10 og poleret H7).
Dm = Maksimal diameter, der kan opnås som efterfølgende bearbejdning (udvidelse).

K907

+135° -30° | PA6 +G.F. | RoHS COMPLIANT

11 MASSIVT STYREHÅNDHJUL MED INDIKATORSÆDE OG DREJELIGT HÅNDTAG M145

Volantini di manovra con sede per indicatore gravitazionale

Materialer:

Forstærket og stabiliseret polyamid.

Olie- og fedtbestandig.

Overflade:

Satineret.

Farve:

Sort (RAL 9011).

Indsats:

Bøsning med gennemgående glat hul af forzinket stål (hultolerance H10).

Sideindsats:

Bøsning af messing med gennemgående gevindskåret hul.

Sidehåndtag:

Drejeligt håndtag art. M145.

Monterbar indikator:

Brug tyngdekraftsindikatorer model serie K650 eller K660. Indikatoren kan kun anvendes i den lodrette position (vandret maskinakse). Indikatoren og den tilsvarende fæstestift d7 skal erhverves separat. Indhent yderligere oplysninger om indikatorerne på siderne vedrørende artikel K650 og K660.

(*) Med adapteren KS08050.T01 kan man montere indikatoren K650050.

Fastspænding:

Indhent eventuelt oplysninger om fæstesystemer, udformning af kilenoter og/eller firkantede åbninger i katalogets medfølgende tekniske specifikationer.

Andre muligheder:

På forespørgsel og en bestilling af mindst 50 stk. kan indsatsene leveres med en d1-åbning med H7 tolerance og poleret finish.

På forespørgsel og i funktion af antal kan indsatsene leveres med en d1-åbning efter tegning.

På forespørgsel og i funktion af antal kan indsatsene leveres i andre materialer/med anden beklædning.

Indikator, der skal bestilles separat.

På forespørgsel og i funktion af antal kan indikatorens sæde ændres.

Overensstemmelse mellem diameter/indikator:

d5=50 --> K650050

d5=80 --> K650080 o K660080

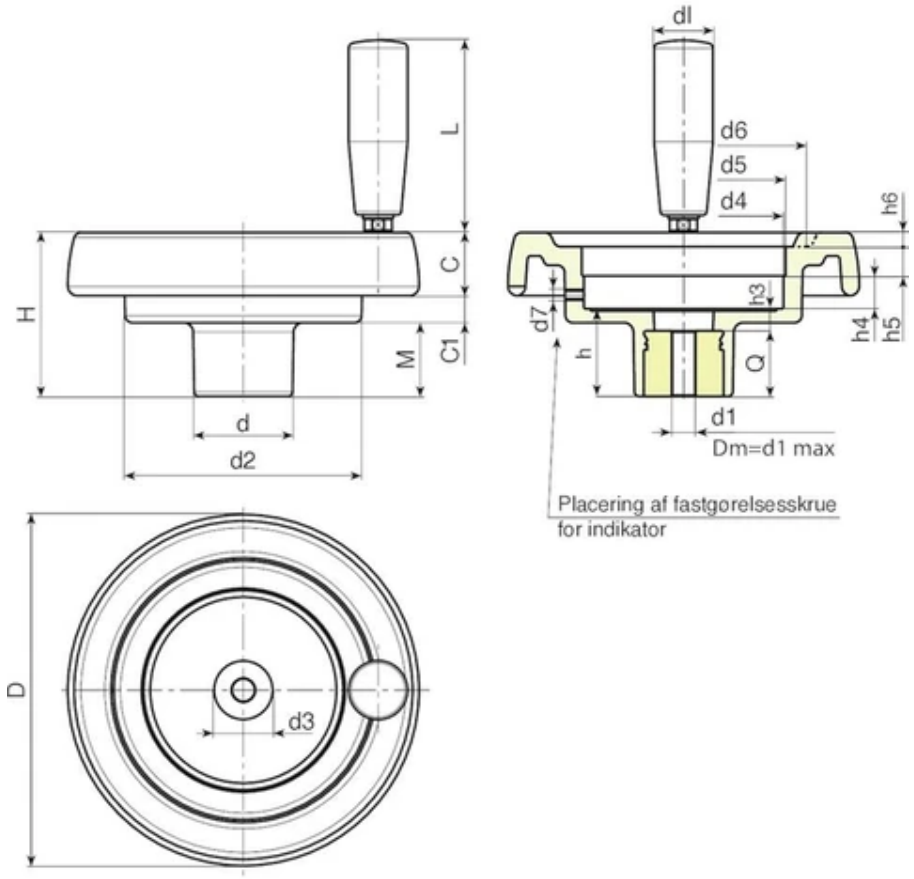

Kode	art.	D	H	d	d2	M	C	C1	d3	d4	d5	d6	d7	h	h3	h4	h5
K907087.0001	K907087.T050P5.801P	86	53	32	62	21	17	15	20	50.8	50	63	M6	26.5	6.5	11.5	12
K907100.0002	K907100.T050P6.801P	99	55.5	32	63	23.5	20.5	11.5	20	50.8	50	68	M6	29	9	11.5	12
K907130.0001	K907130.T080P6.801P	130	65.5	42	98	28.5	23,5	13,5	29	85,2	80*	90	M6	34	10	13.5	12.5
K907150.0001	K907150.T080P6.801P	149	69	42	101	31	25.5	12.5	29	85,2	80*	106	M6	37	9	13.5	12.5
K907175.0001	K907175.T080P6.801P	174	73	41	114	30	31,5	11.5	26	85,2	80*	126	M6	39	11	13,5	12,5
K907200.0001	K907200.T080P6.801P	201	71	46	136	24,5	32	14,5	30	85,2	80*	145	M6	35	12	13.6	12.5

OBS: Ved bestilling af mindst 50 stk. kan størrelsen på d1 fremstilles med en påkrævet diameter (hultolerance forzinket H10 og poleret H7).
Dm = Maksimal diameter, der kan opnås som efterfølgende bearbejdning (udvidelse).

Kode	art.	h6	dl	L	Dm	d1	Q	Weight (g)
K907087.0001	K907087.T050P5.801P	3	20	55	12	5.8	20	187
K907100.0002	K907100.T050P6.801P	3.5	20	55	12	6.8	20	205
K907130.0001	K907130.T080P6.801P	5	23	66	20	6.8	24	424
K907150.0001	K907150.T080P6.801P	6.5	25	76	20	6.8	28	516
K907175.0001	K907175.T080P6.801P	8	25	87	20	6.8	28	745
K907200.0001	K907200.T080P6.801P	10	27	87	22	6.8	23	900

OBS: Ved bestilling af mindst 50 stk. kan størrelsen på d1 fremstilles med en påkrævet diameter (hultolerance forzinket H10 og poleret H7).
Dm = Maksimal diameter, der kan opnås som efterfølgende bearbejdning (udvidelse).

K908

+135° -30° | PA6 +G.F. | RoHS COMPLIANT

11 MASSIVT STYREHÅNDHJUL MED INDIKATORSÆDE OG DREJELIGT HÅNDTAG M202

Volantini di manovra con sede per indicatore gravitazionale

Materialer:

Forstærket og stabiliseret polyamid.

Olie- og fedtbestandig.

Overflade:

Satineret.

Farve:

Sort (RAL 9011).

Indsats:

Bøsning med gennemgående glat hul af forzinket stål (hultolerance H10).

Sideindsats:

Bøsning af messing med gennemgående gevindskåret hul.

Sidehåndtag:

Drejeligt håndtag art. M202.

Monterbar indikator:

Brug tyngdekraftsindikatorer model serie K650 eller K660. Indikatoren kan kun anvendes i den lodrette position (vandret maskinakse). Indikatoren og den tilsvarende fæstestift d7 skal erhverves separat. Indhent yderligere oplysninger om indikatorerne på siderne vedrørende artikel K650 og K660.

(*) Med adapteren KS08050.T01 kan man montere indikatoren K650050.

Fastspænding:

Indhent eventuelt oplysninger om fæstesystemer, udformning af kilenoter og/eller firkantede åbninger i katalogets medfølgende tekniske specifikationer.

Andre muligheder:

På forespørgsel og en bestilling af mindst 50 stk. kan indsatsene leveres med en d1-åbning med H7 tolerance og poleret finish.

På forespørgsel og i funktion af antal kan indsatsene leveres med en d1-åbning efter tegning.

På forespørgsel og i funktion af antal kan indsatsene leveres i andre materialer/med anden beklædning.

Indikator, der skal bestilles separat.

På forespørgsel og i funktion af antal kan indikatorens sæde ændres.

Overensstemmelse mellem diameter/indikator:

d5=50 --> K650050

d5=80 --> K650080 o K660080

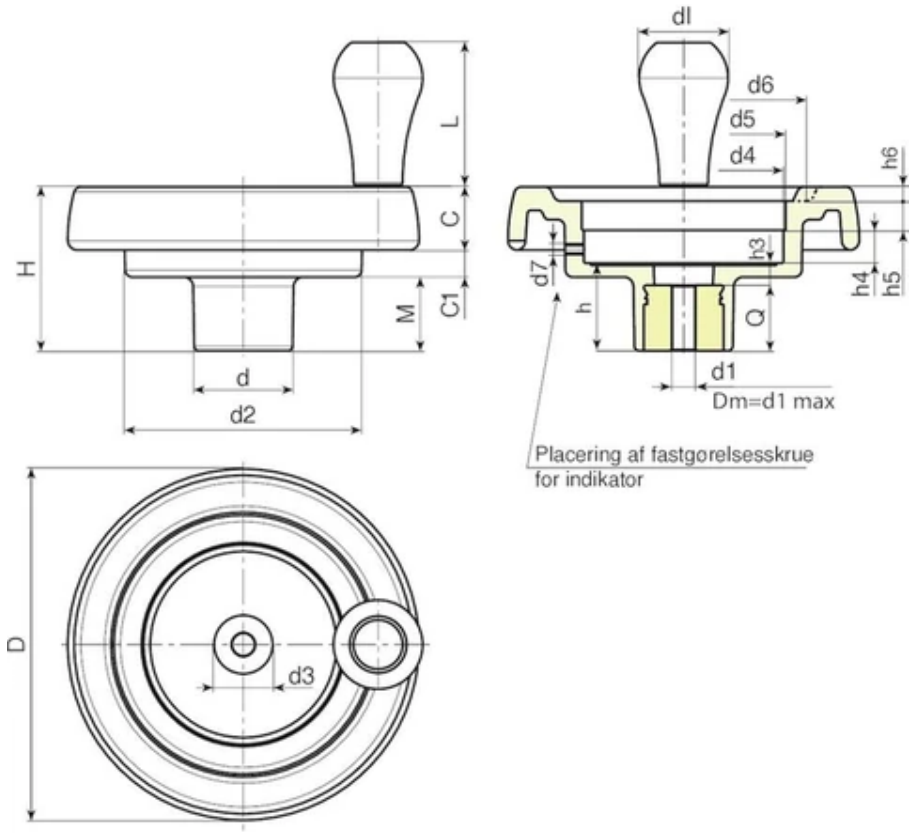

Kode	art.	D	H	d	d2	M	C	C1	d3	d4	d5	d6	d7	h	h3	h4	h5
K908150.0001	K908150.T080P6.801P	149	69	42	101	31	25.5	12.5	29	85,2	80*	106	M6	37	9	13.5	12.5
K908175.0001	K908175.T080P6.801P	174	73	41	114	30	31,5	11.5	26	85.2	80*	126	M6	39	11	13,5	12,5
K908200.0001	K908200.T080P6.801P	201	71	46	136	24,5	32	14,5	30	85,2	80*	145	M6	35	12	13.6	12.5

OBS: Ved bestilling af mindst 50 stk. kan størrelsen på d1 fremstilles med en påkrævet diameter (hultolerance forzinket H10 og poleret H7).
Dm = Maksimal diameter, der kan opnås som efterfølgende bearbejdning (udvidelse).

Kode	art.	h6	dl	L	Dm	d1	Q	Weight (g)
K908150.0001	K908150.T080P6.801P	6.5	40	64	20	6.8	28	525
K908175.0001	K908175.T080P6.801P	8	40	64	20	6.8	28	745
K908200.0001	K908200.T080P6.801P	10	40	64	22	6.8	23	905

OBS: Ved bestilling af mindst 50 stk. kan størrelsen på d1 fremstilles med en påkrævet diameter (hultolerance forzinket H10 og poleret H7).
Dm = Maksimal diameter, der kan opnås som efterfølgende bearbejdning (udvidelse).

K960

+135° -30° | PA6 +G.F. | RoHS COMPLIANT

11 RIFLET KRAVE FABRIKSFORBEREDT TIL INDIKATOR K650-50

Pomelli con sede per indicatore gravitazionale

Materialer:

Forstærket polyamid. Olie- og fedtbestandig.

Overflade:

Satineret.

Farve:

Sort (RAL 9011).

Monterbar indikator:

Tyngdekraftindikator model K650050. Indikatoren kan kun anvendes i den lodrette position (vandret maskinakse). Indikatoren skal erhverves separat. Indhent yderligere oplysninger i beskrivelsen af artikel K650.

Indsats:

Bøsning med gennemgående glat hul af forzinket stål (hultolerance H10).

Fastspænding:

Drejeknappen fastspændes på akslen vha. det radiale gevindskårne hul (d4). (Stiften medfølger ikke).

Fastspænding af indikatoren:

Fastspænd indikatoren ved hjælp af gevindskåret M4 stift (medfølger ikke), der skal sættes i det d6 hul.

Andre muligheder:

På forespørgsel og en bestilling af mindst 50 stk. kan indsatsene leveres med en d1-åbning med H7 tolerance og poleret finish.

På forespørgsel og i funktion af antal kan indsatsene leveres med en d1-åbning efter tegning.

På forespørgsel og i funktion af antal kan indsatsene leveres i andre materialer.

På forespørgsel kan kraven leveres med grå flange. Produktet tildeles koden: K96178.TD080116.

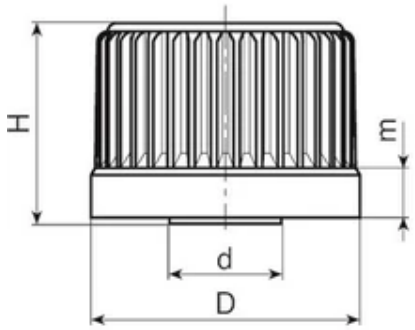

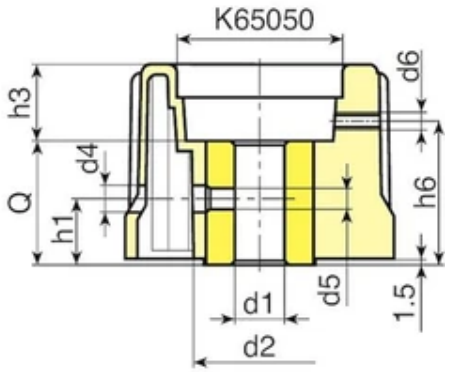

Kode	art.	D	H	m	d	d2	d4	d5	d6	h1	h3	h6	Dm	d1 H10	Q	Weight (g)
K96078.0002	K96078.TD0801	78	56	15	31	36	6.5	M6	M4	18	24	38.5	18	8	32	230

OBS: Ved bestilling af mindst 50 stk. kan størrelsen på d1 fremstilles med en påkrævet diameter (hultolerance forzinket H10 og poleret H7).
Dm = Maksimal diameter, der kan opnås som efterfølgende bearbejdning (udvidelse).

KBASE

+135° -30° | PA6 +G.F. | RoHS COMPLIANT

11 BUND TIL MASSIVT STYREHÅNDHJUL MED INDIKATORSÆDE OG FABRIKSFORBEREDELSE TIL HÅNDTAG

Volantini di manovra con sede per indicatore gravitazionale

Materialer:

Forstærket og stabiliseret polyamid.

Olie- og fedtbestandig.

Overflade:

Satineret.

Farve:

Sort (RAL 9011).

Indsats:

Bøsning med gennemgående glat hul af forzinket stål (hultolerance H10).

Sideindsats:

Bøsning af messing med gennemgående gevindskåret hul.

Monterbar indikator:

Brug tyngdekraftsindikatorer model serie K650 eller K660. Indikatoren kan kun anvendes i den lodrette position (vandret maskinakse). Indikatoren og den tilsvarende fæstestift d7 skal erhverves separat. Indhent yderligere oplysninger om indikatorerne på siderne vedrørende artikel K650 og K660.

(*) Med adapteren KS08050.T01 kan man montere indikatoren K650050.

Fastspænding:

Indhent eventuelt oplysninger om fæstesystemer, udformning af kilenoter og/eller firkantede åbninger i katalogets medfølgende tekniske specifikationer.

Andre muligheder:

På forespørgsel og en bestilling af mindst 50 stk. kan indsatsene leveres med en d1-åbning med H7 tolerance og poleret finish.

På forespørgsel og i funktion af antal kan indsatsene leveres med en d1-åbning efter tegning.

På forespørgsel og i funktion af antal kan indsatsene leveres i andre materialer/med anden beklædning.

Indikator, der skal bestilles separat.

På forespørgsel og i funktion af antal kan indikatorens sæde ændres.

Overensstemmelse mellem diameter/indikator:

d5=50 --> K650050

d5=80 --> K650080 o K660080

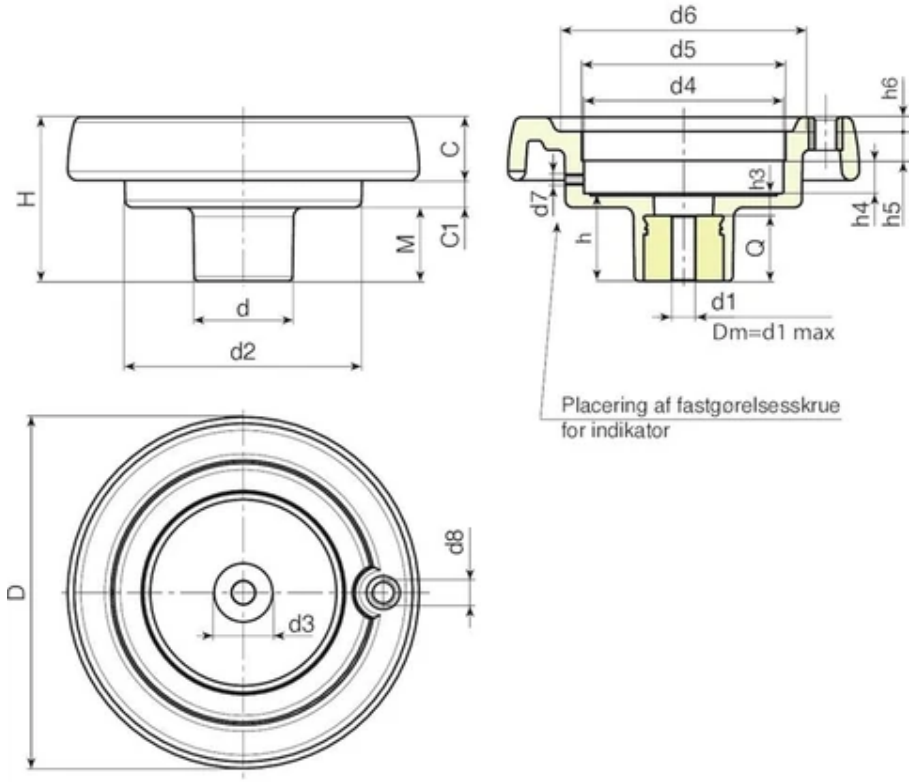

Kode	art.	D	H	d	d2	M	C	C1	d3	d4	d5	d6	d7	d8	h	h3	h4
K087.T050P5.801P	K087.T050P5.801P	86	53	32	62	21	17	15	20	50,8	50	63	M6	M6	26,5	6,5	11,5
K100.T050P6.801P	K100.T050P6.801P	99	55,5	32	63	23,5	20,5	11,5	20	50,8	50	68	M6	M6	29	9	11,5
K130.T080P6.801P	K130.T080P6.801P	130	65,5	42	98	28,5	23,5	13,5	29	85,2	80*	90	M6	M8	34	10	13,5
K150.T080P6.801P	K150.T080P6.801P	149	69	42	101	31	25,5	12,5	29	85,2	80*	106	M6	M10	37	9	13,5
K175.T080P6.801P	K175.T080P6.801P	174	73	41	114	30	31,5	11,5	26	85,2	80*	126	M6	M10	39	11	13,5
K200.T080P6.801P	K200.T080P6.801P	201	71	46	136	24,5	32	14,5	30	85,2	80*	145	M6	M10	35	12	13,6

OBS: Ved bestilling af mindst 50 stk. kan størrelsen på d1 fremstilles med en påkrævet diameter (hultolerance forzinket H10 og poleret H7).
Dm = Maksimal diameter, der kan opnås som efterfølgende bearbejdning (udvidelse).

Kode	art.	h5	h6	Dm	d1	Q	Weight (g)
K087.T050P5.801P	K087.T050P5.801P	12	3	12	5,8	20	155
K100.T050P6.801P	K100.T050P6.801P	12	3,5	12	6,8	20	170
K130.T080P6.801P	K130.T080P6.801P	12,5	5	20	6,8	24	350
K150.T080P6.801P	K150.T080P6.801P	12,5	6,5	20	6,8	28	430
K175.T080P6.801P	K175.T080P6.801P	12,5	8	20	6,8	28	650
K200.T080P6.801P	K200.T080P6.801P	12,5	10	22	6,8	23	810

OBS: Ved bestilling af mindst 50 stk. kan størrelsen på d1 fremstilles med en påkrævet diameter (hultolerance forzinket H10 og poleret H7).
Dm = Maksimal diameter, der kan opnås som efterfølgende bearbejdning (udvidelse).

+135° -30° | PA6 +G.F. | RoHS COMPLIANT

11 ADAPTER TIL INDIKATOR

Indicatori gravitazionali ed accessori

Materialer:
Forstærket og stabiliseret polyamid.
Olie- og fedtbestandig.

Overflade:
Satineret.

Farve:

Sort	(RAL 9011).

Alternative adapterfarver:

Orange	(RAL 2004 kod. 02).
Blå	(RAL 5015 kod. 07).
Gul	(RAL 1021 kod. 10).
Rød	(RAL 3000 kod. 16).
Grøn	(RAL 6024 kod. 17).
Grå	(RAL 7035 kod. 13).

OBS:
Fæstestift til indikator, medfølger ikke.

Andre muligheder:
Ingen.

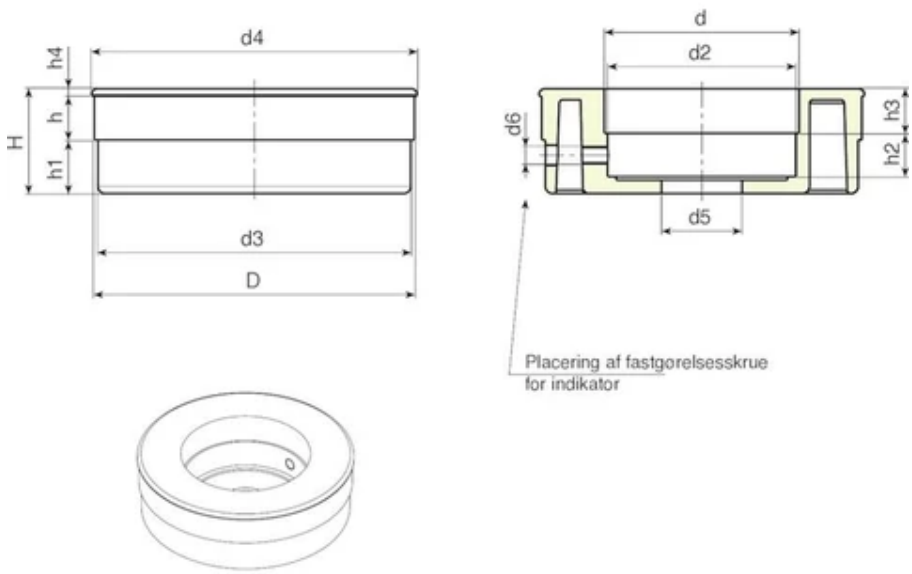

Kode	art.	D	d	d2	d3	d4	d5	d6	H	h	h1	h2	h3	h4	Weight (g)
KS080.0001	KS080.05001	87.4	52.4	51.5	85.5	89	22	M6	28.5	14	14.5	11.8	12.2	2	80