D161

+135°
-30°

PA6
+G.F.

RoHS✓
COMPLIANT

04 ????? ?? ????? ?? ?? ??? ??? ?? ????? ???

Various control handwheels

??:

?? ?????? ??. ?? ? ????? ?? ??? ??????.

?? ??:

????? (??? ?? ?????).

??:

?? (RAL 9011).

?? ???:

?? ????? ??(?? H10)? ?? ?? ?? ?? ???.

TM ??:

??? ??? ?? ?? ?? ?? ???(?? 6H).

?? ?? ??:

?? ?? ?? ???, ?? d1 ? ??? ?? ??.

?? ? ?? ?? ??? ??, ????? ??? ????? ????? ??? ? ????.

?? ??:

?? ????? ?? ?? ????? ?????, ????? ?? ?? ??.

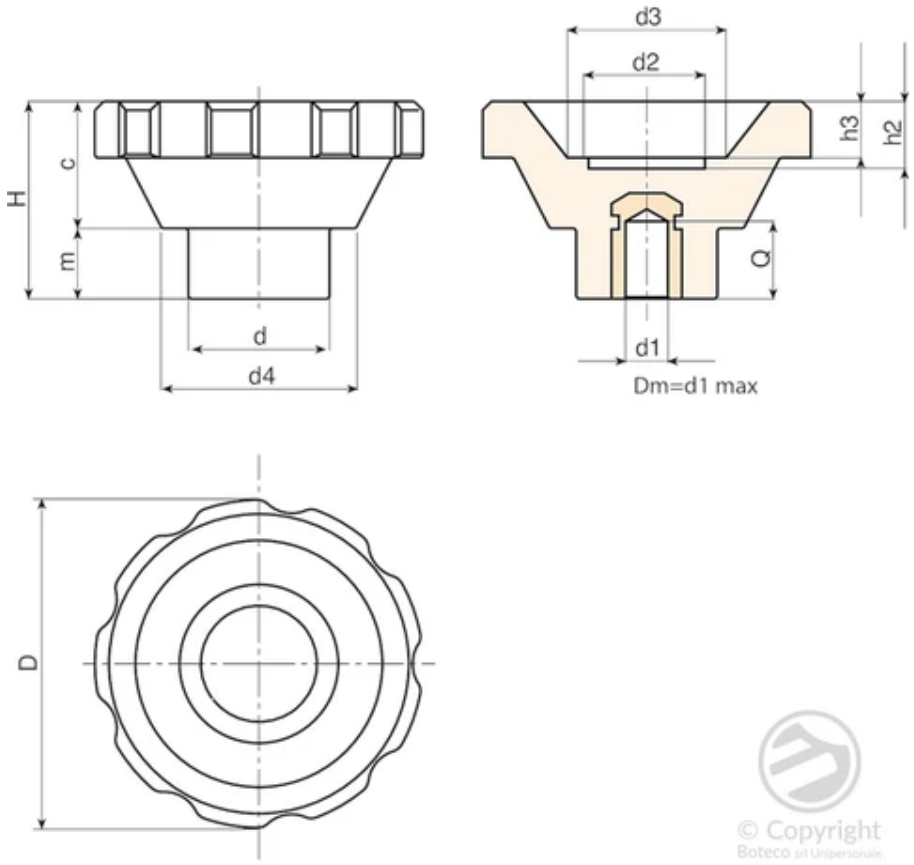

© Copyright
Boteco srl Unipersonale

□□	Art.	D	H	d	c	m	d2	d3	d4	h2	h3	Dm	d1 H10	Q	□□(g)
D16195.0006	D16195.TD0801	93	56.5	40	36.5	20	32	45	55.5	20	17	22	8	27	340

□□: □□ 50□ □□ □□ □ □□ d1□ □□ □□□ □ □□□□ (□□ □□ H10 □□ □□ □ H7 □□ □□ □□).
Dm = □□ Dm□□ □□□□ □□□ □□□□ □ □□ □□ □□.

□□□ □□□ □□ □□ TM.

□□	Art.	D	H	d	c	m	d2	d3	d4	h2	h3	d1 6H	Q	□□(g)
D16195.0019	D16195.TM1201	93	56.5	40	36.5	20	32	45	55.5	20	17	M12	25	338

□□: □□ 50□ □□ □□ □, □□ d1□ □□□□ □□□ □□ □□□□□(□□ 6H).

D205

+135°
-30°

PA6
+G.F.

RoHS✓
COMPLIANT

04 2□□□ □□□ □□□

Spoke handwheels

La sua forma con due razze ed una comoda corona impugnabile, ben si adatta per la movimentazione di un asse di un macchinario, la chiusura di una morsa oppure per piccole o grandi regolazioni. Il foro dell'inserto ha un piccolo diametro pilota, ma BOTECO è in grado, anche su piccoli lotti , di personalizzare tale foro e adeguarlo alle esigenze del cliente. A chiusura di tale foro troviamo un comodo tappo asportabile, disponibile di diversi colori e facile da personalizzare mediante tampografia. Prodotto adatto per macchine utensili manuali, trapani, foratrici, macchine per imballaggio, seghe e seghetti, macchine per confezionamento, attrezzature alimentari. Il volantino di manovra a razze D205 è fatto con materiali a base di poliammide rinforzata con additivi stabilizzanti, per garantire una ottima planarità e circolarità. Questo modello è una versione base, ma può essere richiesto con diversi modelli di manici girevoli, pieghevoli, (volantino a razze con manico pieghevole, volantino a razze "EUROMODEL", volantino a disco pieno, volantino pieno con manico ad incasso, volantino in metallo, ecc.)

© Copyright
Boteco srl Unipersonale

□□:

□□ □ □□ □□□□□(polyamide).

□□□ □□□□ □□.

□□ □□:

□□□□ (□□□ □□ □□□□).

□□:

□□ (RAL 9011).

□□ □:

□□ □□□□□ (polyamide) (RAL 7035 cod. 13).

□ □□:

□□□□: (RAL 2004 cod. 02).

□□ (RAL 5015 cod. 07).

□□ (RAL 1021 cod. 10).

□□ (RAL 3000 cod. 16).

□□ (RAL 6024 cod. 17).

□□ (RAL 9011 □□ 01).

□□ □□□:

□□□□ □□ □□□ □□ □□ □□ □□ □□□(□□ H10).

□□:

□□□ □□.

(*) □□ □□□ □□.

□□ □□:

□□ □□□□ □□ □□ □□□□ □□□□, □□□□ □□ □□ □□.

□□ □□ □□:

□□ □ □□ 50□ □□ □□□□□, H7 □□□ d1 □□□ □□ □□ □□ □□□ □ □□□□ □□□ □□ □ □□□□.

□□ □□ □□ □□□, □□ d1 □ □□□ □□ □□.

□□ □□ □□ □□□, □□ □□□ □□ □□ □□ □□□ □□ □□.

□□ □ □□ □□ □□ □□ □, □□□ □□□ □□□□ □□□ □□□□ □□□ □□□□(□□ □□ □□).

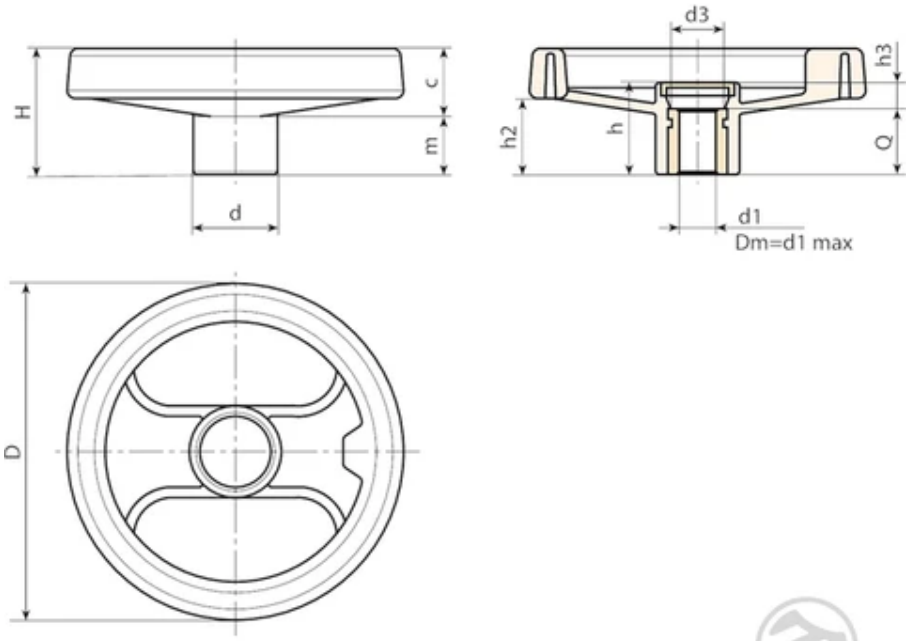

© Copyright
Boteco srl Unipersonale

??	Art.	D	H	h	d	m	c	h2	h3	d3	Dm	d1 H10	Q	??(g)
D205080.0014	D205080.TP0501P	80	34	26	24,5	15,5	18,5	20	6	16,5	12	5	20	94
D205100.0020	D205100.TP0501P	100	43	33	28,5	20,5	22,5	26,5	9	16,5	16	5	24	152
D205130.0038	D205130.TP0501P	129	50	35,5	32	20	30	30	11,5	25,5	18	5	24	230
D205130.0009	D205130.TD1201P	129	50	35,5	32	20	30	30	11,5	25,5	18	12	24	205
D205160.0003	D205160.TD0801P	160	57,5	41	40	20	37,5	34	9	26	22	8	32	390
D205160.0013	D205160.TD1401P	160	57,5	41	40	20	37,5	34	9	26	22	14	32	370
D205160.0020	D205160.TD1601P	160	57,5	41	40	20	37,5	34	9	26	22	16	32	360
D205200.0002	D205200.TD0801P	198	60,5	38,5	51	16,5	44	31,5	7,5	27	22	8	32	630
D205200.0004	D205200.TD1001P	198	60,5	38,5	51	16,5	44	31,5	7,5	27	22	10	32	620
D205200.0006	D205200.TD1201P	198	60,5	38,5	51	16,5	44	31,5	7,5	27	22	12	32	626
D205200.0021	D205200.TD2001P	198	60,5	38,5	51	16,5	44	31,5	7,5	27	22	20	32	615
D205250.0001	D205250.TD0801P	252	70	48	56	23	47	38,5	12	31,5	28	8	36	990
D205250.0003	D205250.TD1201P	252	70	48	56	23	47	38,5	12	31,5	28	12	36	970
D205350.0001	D205350.TD0801P	349	78	49	67	21	57	42	17	34	30	(*) 8	32	1490

??: ??50? ?? ?? ? ?? d1? ?? ??? ? ???? (?? ?? H10 ?? ?? ? H7 ?? ?? ??).
Dm = ?? Dm?? ???? ??? ???? ? ?? ?? ??.

D206

+135°
-30°

PA6
+G.F.

RoHS✓
COMPLIANT

04 ??? ??? ?? 2??? ??? ???

Spoke handwheels

??:

?? ? ?? ?????(polyamide).

??? ???? ??.

?? ??:

???? (??? ?? ????).

??:

?? (RAL 9011).

?? ?:

?? ????? (polyamide) (RAL 7035 cod. 13).

? ??:

????: (RAL 2004 cod. 02).

?? (RAL 5015 cod. 07).

?? (RAL 1021 cod. 10).

?? (RAL 3000 cod. 16).

?? (RAL 6024 cod. 17).

?? (RAL 9011 ?? 01).

?? ???:

???? ?? ??? ?? ?? ?? ?? ???(?? H10).

??? ???:

?? ?? ?? ??.

??? ??:

??? ??? ?? M144.

??:

??? ??.

(*) ?? ??? ??.

?? ??:

?? ???? ?? ?? ???? ????, ???? ?? ?? ??.

?? ?? ??:

?? ? ?? 50? ?? ?????, H7 ??? d1 ??? ?? ?? ?? ??? ? ???? ??? ?? ? ????.

?? ?? ?? ???, ?? d1 ? ??? ?? ??.

?? ?? ?? ???, ?? ??? ?? ?? ?? ??? ?? ??.

?? ? ?? ?? ?? ?? ?, ??? ??? ???? ??? ???, ?? ? ?? ??? ????(?? ?? ??).

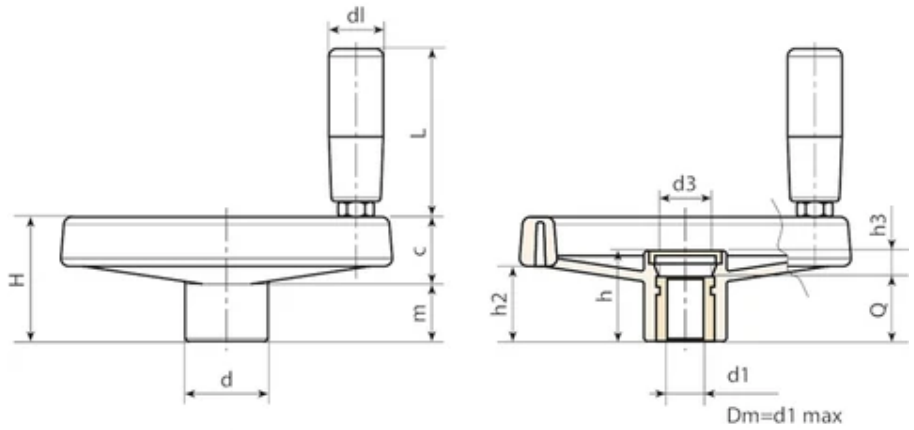

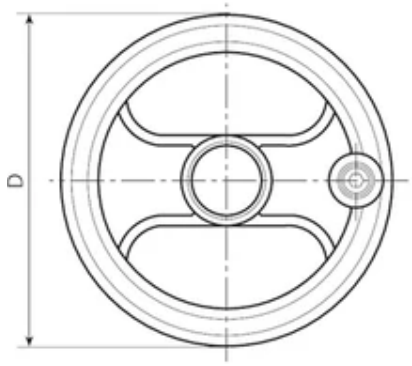

© Copyright
Boteco srl Unipersonale

??	Art.	D	H	h	d	m	c	h2	h3	d3	dl	L	Dm	d1 H10	Q	??(g)
D206080.0014	D206080.TP0501P	80	34	26	24,5	15,5	18,5	20	6	16,5	19	54	12	5	20	113
D206080.0002	D206080.TD0801P	80	34	26	24,5	15,5	18,5	20	6	16,5	19	54	12	8	20	115
D206080.0006	D206080.TD1001P	80	34	26	24,5	15,5	18,5	20	6	16,5	19	54	12	10	20	110
D206100.0021	D206100.TP0501P	100	43	33	28,5	20,5	22,5	26,5	9	16,5	19	54	16	5	24	182
D206100.0003	D206100.TD0801P	100	43	33	28,5	20,5	22,5	26,5	9	16,5	19	54	16	8	24	176
D206100.0009	D206100.TD1001P	100	43	33	28,5	20,5	22,5	26,5	9	16,5	19	54	16	10	24	160
D206100.0011	D206100.TD1201P	100	43	33	28,5	20,5	22,5	26,5	9	16,5	19	54	16	12	24	177
D206130.0046	D206130.TP0501P	129	50	35,5	32	20	30	30	11,5	25,5	21	65,5	18	5	24	285
D206130.0004	D206130.TD0801P	129	50	35,5	32	20	30	30	11,5	25,5	21	65,5	18	8	24	293
D206130.0008	D206130.TD1001P	129	50	35,5	32	20	30	30	11.5	25,5	21	65,5	18	10	24	290
D206130.0014	D206130.TD1201P	129	50	35,5	32	20	30	30	11,5	25,5	21	65,5	18	12	24	280
D206160.0007	D206160.TD0801P	160	57,5	41	40	20	37,5	34	9	26	23,5	75	22	8	32	440
D206160.0019	D206160.TD1401P	160	57,5	41	40	20	37,5	34	9	26	23,5	75	22	14	32	430
D206160.0043	D206160.TD2001P	160	57.5	41	40	20	37,5	34	9	26	23,5	75	22	20	32	375
D206200.0002	D206200.TD0801P	198	60,5	38,5	51	16,5	44	31,5	7,5	27	23,5	75	22	8	32	685
D206200.0012	D206200.TD1601P	198	60,5	38,5	51	16,5	44	31,5	7,5	27	23,5	75	22	16	32	640
D206200.0020	D206200.TD2001P	198	60,5	38,5	51	16,5	44	31,5	7,5	27	23,5	75	22	20	32	685
D206250.0007	D206250.TD0801P	252	70	48	56	23	47	38,5	12	31,5	25,5	87	28	8	36	1100
D206250.0022	D206250.TD2001P	252	70	48	56	23	47	38,5	12	31,5	25,5	87	28	20	36	1015
D206350.0002	D206350.TD0801P	349	78	49	67	21	57	42	17	34	26,5	97,5	30	(*) 8	32	1650

??: ?? 50? ?? ?? ? ?? d1? ?? ??? ? ???? (?? ?? H10 ?? ?? ? H7 ?? ?? ??).
Dm = ?? Dm?? ???? ??? ???? ? ?? ?? ??.

D207

+135°
-30°

PA6
+G.F.

RoHS✓
COMPLIANT

04 □□□ □□□ □□□□ □□ 2□□□ □□□ □□□

Spoke handwheels

□□:

□□ □ □□□□ □□□□□ □□. □□ □ □□□□ □□ □□□ □□□□□.

□□ □□:

□□□□ (□□□ □□ □□□□).

□□:

□□ (RAL 9011).

□□ □:

□□ □□□□□ (polyamide) (RAL 7035 cod. 13).

□ □□:

□□□□: (RAL 2004 cod. 02).
□□ (RAL 5015 cod. 07).
□□ (RAL 1021 cod. 10).
□□ (RAL 3000 cod. 16).
□□ (RAL 6024 cod. 17).
□□ (RAL 9011 □□ 01).

□□ □□□:

□□□□ □□ □□□ □□ □□ □□ □□ □□□(□□ H10).

□□□ □□:

□□□ □□ □□□ □□□ □□ □□□. □□ □□□□□ □□□.
□□ □□□□□ □□ □□ □□□□□□□. ISO 7838 □□□ □□ □□ □□□ □□ □□ □□ □□ □□□ □□□□□.

□□:

□□□ □□.

□□ □□:

□□ □□□□ □□ □□ □□□□ □□□□, □□□□ □□ □□ □□.

□□ □□ □□:

□□ □ □□ 50□ □□ □□□□□, H7 □□□ d1 □□□ □□ □□ □□ □□□ □ □□□□ □□□ □□ □ □□□□.
□□ □□ □□ □□□, □□ d1 □ □□□ □□ □□.
□□ □□ □□ □□□, □□ □□□ □□ □□ □□ □□□ □□ □□.
□□ □ □□ □□ □□ □□ □, □□□ □□□ □□□□ □□□ □□□, □□ □ □□ □□□ □□□□(□□ □□ □□).

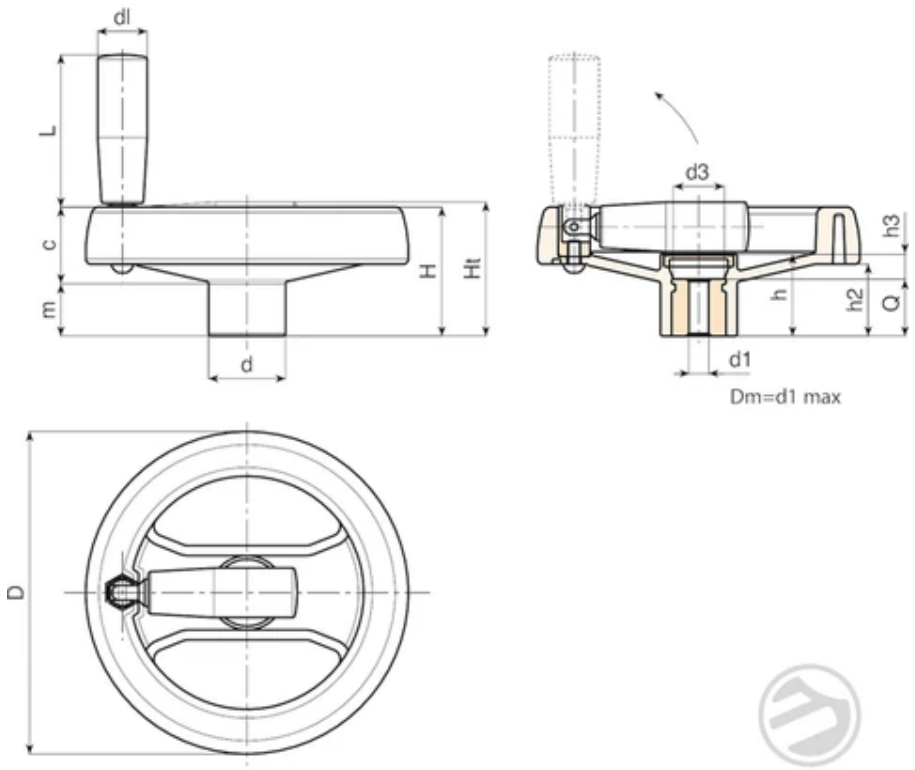

© Copyright
Boteco srl Unipersonale

⍰⍰	Art.	D	H	Ht	h	d	m	c	h2	h3	d3	dl	L	Dm	d1 H10	Q	⍰⍰(g)
D207130.0001	D207130.TD0501P	129	53	55	32	32	22	31	30	12	26	20	58	18	5	20	300
D207130.0004	D207130.TD0801P	129	53	55	32	32	22	31	30	12	26	20	58	18	8	20	297
D207130.0016	D207130.TD1201P	129	53	55	32	32	22	31	30	12	26	20	58	18	12	20	294
D207160.0024	D207160.TD0501P	159	55	59	33.5	40	20.5	34.5	31	9.5	26	25	71	22	5	24	450
D207160.0001	D207160.TD0801P	159	55	59	33.5	40	20.5	34.5	31	9.5	26	25	71	22	8	24	447
D207160.0006	D207160.TD1201P	159	55	59	33.5	40	20.5	34.5	31	9.5	26	25	71	22	12	24	443
D207160.0010	D207160.TD1401P	159	55	59	33.5	40	20.5	34.5	31	9.5	26	25	71	22	14	24	440
D207160.0014	D207160.TD1601P	159	55	59	33.5	40	20.5	34.5	31	9.5	26	25	71	22	16	24	436
D207350.0001	D207350.TD0801P	346	78	86	49	67.5	24	57	42	17	34	40	64	30	8	32	1650

⍰⍰: ⍰⍰50⍰ ⍰⍰ ⍰⍰ ⍰ ⍰⍰d1⍰ ⍰⍰ ⍰⍰⍰ ⍰ ⍰⍰⍰⍰ (⍰⍰ ⍰⍰H10 ⍰⍰ ⍰⍰ ⍰H7 ⍰⍰ ⍰⍰ ⍰⍰).
Dm = ⍰⍰Dm⍰⍰ ⍰⍰⍰⍰ ⍰⍰⍰ ⍰⍰⍰⍰ ⍰ ⍰⍰ ⍰⍰ ⍰⍰.

D207200

+135° -30° | PA6 +G.F. | RoHS COMPLIANT | PROTECTED MODEL

04 □□□ □□□ □□□□ □□ "□□□□" 2□□□ □□□ □□□

Spoke handwheels

□□:

□□ □ □□ □□□□□(polyamide).

□□□ □□□□ □□.

□□ □□:

□□□□ (□□□ □□ □□□□).

□□:

□□ (RAL 9011).

□□ □:

□□ □□□□□ (polyamide) (RAL 7035 cod. 13).

□ □□:

□□□□: (RAL 2004 cod. 02).

□□ (RAL 5015 cod. 07).

□□ (RAL 1021 cod. 10).

□□ (RAL 3000 cod. 16).

□□ (RAL 6024 cod. 17).

□□ (RAL 9011 □□ 01).

□□ □□□:

□□□□ □□ □□□ □□ □□ □□ □□ □□□(□□ H10).

□□□ □□:

□□□ □□ □□□ □□□ □□ □□□. □□ □□□□□ □□□.

□□ □□□□□ □□ □□ □□□□□□□. ISO 7838 □□□ □□ □□ □□□ □□ □□ □□ □□ □□□ □□□□□.

□□:

□□□ □□.

□□ □□:

□□ □□□□ □□ □□ □□□□ □□□□, □□□□ □□ □□ □□.

□□ □□ □□:

□□ □ □□ 50□ □□ □□□□□, H7 □□□ d1 □□□ □□ □□ □□ □□□□ □ □□□□ □□□ □□ □ □□□□.

□□ □□ □□ □□□, □□ d1 □ □□□ □□ □□.

□□ □□ □□ □□□, □□ □□□ □□ □□ □□ □□□ □□ □□.

□□ □ □□ □□ □□ □□ □, □□□ □□□ □□□□ □□□ □□□, □□ □ □□ □□□ □□□□(□□ □□ □□).

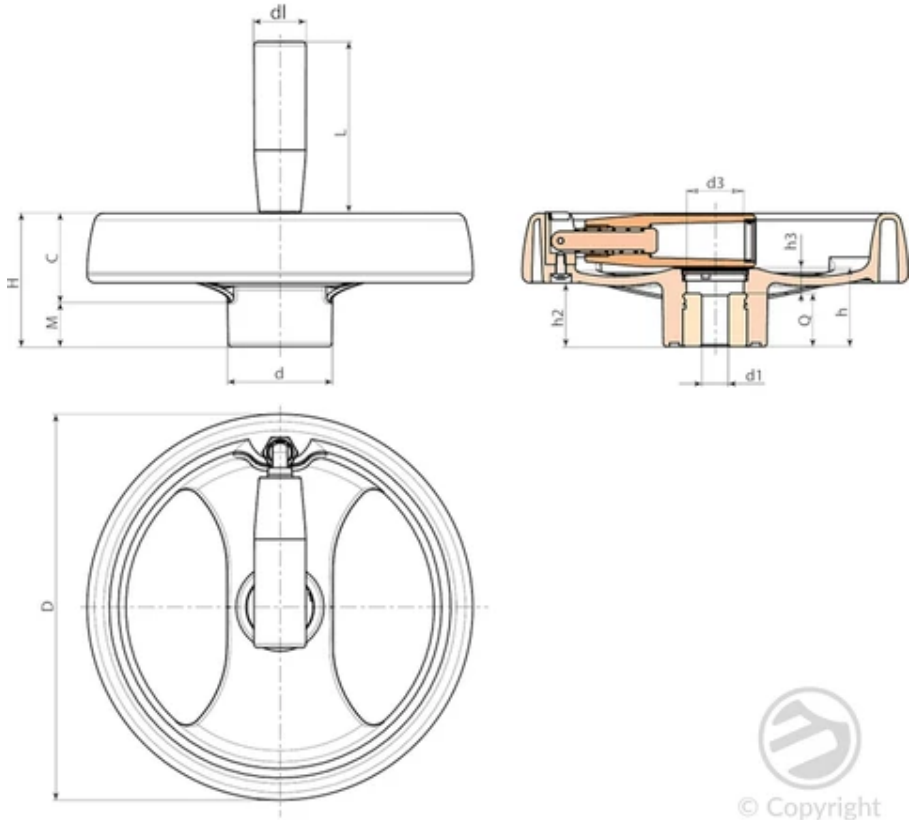

© Copyright
Boteco srl Unipersonale

[illegible]	Art.	D	H	h	d	m	c	h3	d3	dl	L	Dm	d1 H10	Q	[illegible](g)
D207200.0001	D207200.TD0801P	200	69	41	54	23	46	13	30	27	91	24	8	28	660

[illegible]: [illegible] 50 [illegible] d1 [illegible] (H10 [illegible] H7 [illegible]).
Dm = [illegible] Dm [illegible].

D208

+135°
-30°

PA6
+G.F.

RoHS✓
COMPLIANT

04

□□□ □□□ □□□□ □□ 2□□□ □□□ □□□

Spoke handwheels

□□:

□□ □ □□ □□□□□(polyamide). □□□ □□□□ □□□.

□□ □□:

□□□□ (□□□ □□ □□□□).

□□:

□□ (RAL 9011).

□□ □:

□□ □□□□□ (polyamide) (RAL 7035 cod. 13).

□ □□:

□□□□: (RAL 2004 cod. 02).
□□ (RAL 5015 cod. 07).
□□ (RAL 1021 cod. 10).
□□ (RAL 3000 cod. 16).
□□ (RAL 6024 cod. 17).
□□ (RAL 9011 □□ 01).

□□ □□□:

□□□□ □□ □□□ □□ □□ □□ □□ □□□(□□ H10).

□□□ □□□:

□□ □□ □□ □□.
(+) □□□□ □□ □□□ □□ □□ □□ □□ □□□. ISO 7838 □□□ □□ □□ □□ □□ □□ □□ □□□ □
□.

□□□ □□:

□□ & □□ □□ M136.

□□:

□□□ □□.
(*) □□ □□□ □□.

□□ □□:

□□ □□□□ □□ □□ □□□□ □□□□, □□□□ □□ □□ □□.

□□ □□ □□:

□□ □ □□ 50□ □□ □□□□□, H7 □□□ d1 □□□ □□ □□ □□ □□□ □ □□□□ □□□ □□ □ □□□□.
□□ □□ □□ □□□, □□ d1 □ □□□ □□ □□.
□□ □□ □□ □□□, □□ □□□ □□ □□ □□ □□□ □□ □□.
□□ □ □□ □□ □□ □□ □, □□□ □□□ □□□□ □□□ □□□, □□ □ □□ □□□ □□□□(□□ □□ □□).

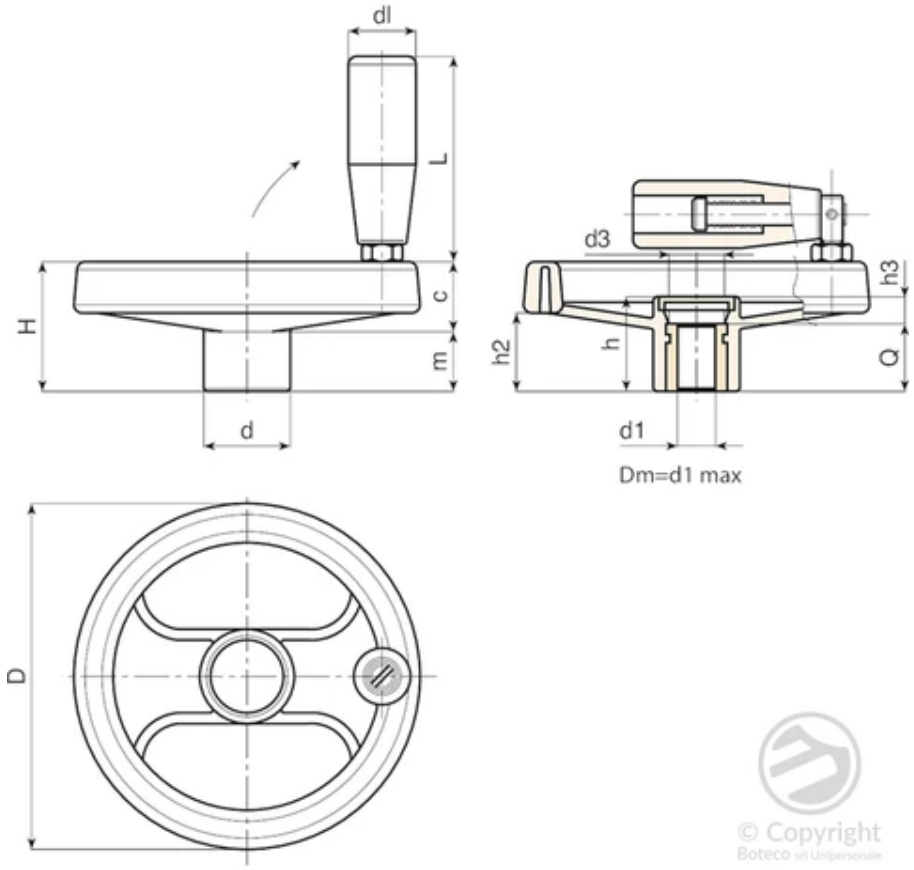

© Copyright
Boteco srl Unipersonale

⍰⍰	Art.	D	H	h	d	m	c	h2	h3	d3	dl	L	Dm	d1 H10	Q	⍰⍰(g)
D208080.0008	D208080.TP0501P	80	34	26	24.5	15,5	18,5	20	6	16,5	19,5	55	12	5	20	135
D208080.0003	D208080.TD0801P	80	34	26	24.5	15,5	18,5	20	6	16,5	19,5	55	12	8	20	132
D208080.0005	D208080.TD1001P	80	34	26	24.5	15,5	18,5	20	6	16,5	19,5	55	12	10	20	129
D208100.0010	D208100.TP0501P	100	43	33	28,5	20,5	22,5	26,5	9	16,5	19,5	55	16	5	24	192
D208100.0001	D208100.TD0801P	100	43	33	28,5	20,5	22,5	26,5	9	16,5	19,5	55	16	8	24	189
D208100.0003	D208100.TD1001P	100	43	33	28,5	20,5	22,5	26,5	9	16,5	19,5	55	16	10	24	186
D208100.0004	D208100.TD1201P	100	43	33	28,5	20,5	22,5	26,5	9	16,5	19,5	55	16	12	24	183
D208130.0011	D208130.TP0501P	129	50	36	32	21	29	32	12	26	25	76	18	5	24	311
D208130.0002	D208130.TD0801P	129	50	36	32	21	29	32	12	26	25	76	18	8	24	308
D208130.0003	D208130.TD1001P	129	50	36	32	21	29	32	12	26	25	76	18	10	24	305
D208130.0004	D208130.TD1201P	129	50	36	32	21	29	32	12	26	25	76	18	12	24	302
D208160.0001	D208160.TD0801P	159	57	40.5	40	22	35	34	8.5	26	25	76	22	8	32	460
D208160.0006	D208160.TD1401P	159	57	40.5	40	22	35	34	8.5	26	25	76	22	14	32	452
D208160.0010	D208160.TD2001P	159	57	40.5	40	22	35	34	8.5	26	25	76	22	20	32	448
D208200.0001	D208200.TD0801P	198	60,5	38,5	51	16,5	44	31,5	7.5	26	25	76	22	(*) 8	32	704
D208200.0003	D208200.TD1601P	198	60,5	38,5	51	16,5	44	31,5	7.5	26	25	76	22	(*) 16	32	694
D208200.0008	D208200.TD2001P	198	60,5	38,5	51	16,5	44	31,5	7.5	26	25	76	22	(*) 20	32	689
D208250.0002	D208250.TD0801P	252	70	48	56	23	47	38,5	12	24	26	97	28	(*) 8	36	1080
D208250.0009	D208250.TD2001P	252	70	48	56	23	47	38,5	12	24	26	97	28	(*) 20	36	1065
D208350.0001	D208350.TD0801P	346	78	49	67.5	21	57	42	17	34	26	97	30	(*)(+) 8	32	1690

⍰⍰: ⍰⍰ 50⍰ ⍰⍰ ⍰⍰ ⍰ ⍰⍰ d1⍰ ⍰⍰ ⍰⍰⍰ ⍰ ⍰⍰⍰⍰ (⍰⍰ ⍰⍰ H10 ⍰⍰ ⍰⍰ ⍰ H7 ⍰⍰ ⍰⍰ ⍰⍰).
Dm = ⍰⍰ Dm⍰⍰ ⍰⍰⍰⍰ ⍰⍰⍰ ⍰⍰⍰⍰ ⍰ ⍰⍰ ⍰⍰ ⍰⍰.

D209

+135°
-30°

PA6
+G.F.

RoHS✓
COMPLIANT

04

??? ??? ?? 2??? ??? ??? M145

Spoke handwheels

??:

?? ? ?? ?????(polyamide).

??? ???? ??.

?? ??:

???? (??? ?? ????).

??:

?? (RAL 9011).

?? ?:

?? ????? (polyamide) (RAL 7035 cod. 13).

? ??:

????: (RAL 2004 cod. 02).

?? (RAL 5015 cod. 07).

?? (RAL 1021 cod. 10).

?? (RAL 3000 cod. 16).

?? (RAL 6024 cod. 17).

?? (RAL 9011 ?? 01).

?? ???:

???? ?? ??? ?? ?? ?? ?? ???(?? H10).

??? ???:

?? ?? ?? ??.

??? ??:

?? ?? ?? M145.

??:

??? ??.

(*) ?? ??? ??.

?? ??:

?? ???? ?? ?? ???? ????, ???? ?? ?? ??.

?? ?? ??:

?? ? ?? 50? ?? ?????, H7 ??? d1 ??? ?? ?? ?? ??? ? ???? ??? ?? ? ????.

?? ?? ?? ???, ?? d1 ? ??? ?? ??.

?? ?? ?? ???, ?? ??? ?? ?? ?? ??? ?? ??.

?? ? ?? ?? ?? ?? ?, ??? ??? ???? ??? ???, ?? ? ?? ??? ????(?? ?? ??).

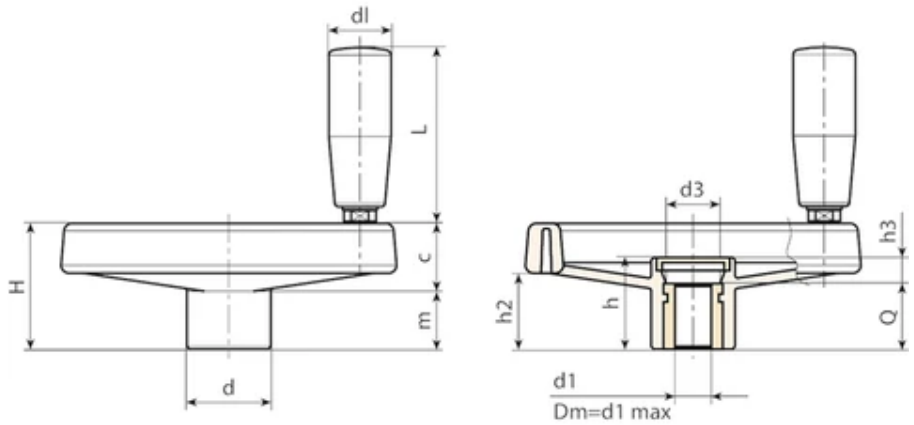

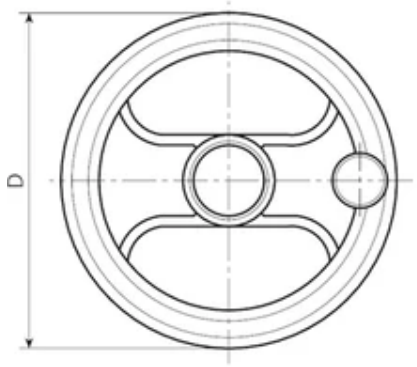

© Copyright
Boteco srl Unipersonale

[illegible]	Art.	D	H	h	d	m	c	h2	h3	d3	dl	L	Dm	d1 H10	Q	[illegible](g)
D209080.0001	D209080.TP0501P	80	34	26	24,5	15,5	18,5	20	6	16,5	20	55,5	12	5	20	126
D209100.0004	D209100.TP0501P	100	43	33	28,5	20,5	22,5	26,5	9	16,5	20	55,5	16	5	24	180
D209130.0001	D209130.TD0501P	129	50	35,5	32	20	30	30	11,5	25,5	23,5	67,5	18	5	24	295
D209160.0002	D209160.TD0801P	160	57,5	41	40	20	37,5	34	9	26	25	77	22	8	32	460
D209200.0001	D209200.TD0801P	198	60,5	38,5	51	16,5	44	31,5	7,5	27	25	77	22	8	32	700
D209250.0001	D209250.TD0801P	252	70	48	56	23	47	38,5	12	31,5	26	85,5	28	8	36	1100
D209350.0001	D209350.TD0801P	349	78	49	67	21	57	42	17	34	28	96	30	(*) 8	32	1650

[illegible]: [illegible] 50[illegible] [illegible] d1[illegible] [illegible] (H10 [illegible] H7 [illegible]).
Dm = [illegible] Dm[illegible] [illegible].

D210

+135°
-30°

PA6
+G.F.

RoHS✓
COMPLIANT

04 ??? ??? ?? 2??? ??? ??? M129

Spoke handwheels

??:

?? ? ?? ?????(polyamide).

??? ???? ??.

?? ??:

???? (??? ?? ????).

??:

?? (RAL 9011).

?? ?:

?? ????? (polyamide) (RAL 7035 cod. 13).

? ??:

????: (RAL 2004 cod. 02).

?? (RAL 5015 cod. 07).

?? (RAL 1021 cod. 10).

?? (RAL 3000 cod. 16).

?? (RAL 6024 cod. 17).

?? (RAL 9011 ?? 01).

?? ???:

???? ?? ??? ?? ?? ?? ?? ???(?? H10).

??? ???:

?? ?? ?? ??.

??? ??:

??? ??: ?? ?? ?? M129.

??:

??? ??.

(*) ?? ??? ??.

?? ??:

?? ???? ?? ?? ???? ????, ???? ?? ?? ??.

?? ?? ??:

?? ? ?? 50? ?? ?????, H7 ??? d1 ??? ?? ?? ?? ??? ? ???? ??? ?? ? ????.

?? ?? ?? ???, ?? d1 ? ??? ?? ??.

?? ?? ?? ???, ?? ??? ?? ?? ?? ??? ?? ??.

?? ? ?? ?? ?? ?? ?, ??? ??? ???? ??? ???, ?? ? ?? ??? ????(?? ?? ??).

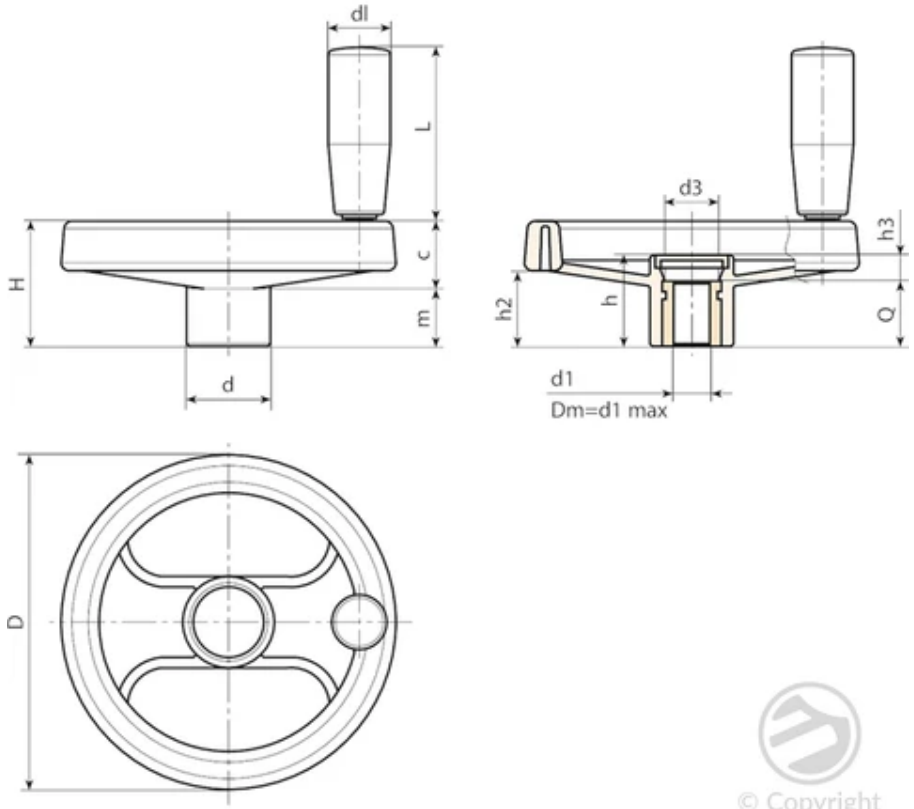

© Copyright
Boteco srl Unipersonale

⍰⍰	Art.	D	H	h	d	m	c	h2	h3	d3	dl	L	Dm	d1 H10	Q	⍰⍰(g)
D210080.0002	D210080.TP0501P	80	34	26	24,5	15,5	18,5	20	6	16,5	20	52	12	5	20	130
D210100.0002	D210100.TP0501P	100	43	33	28,5	20,5	22,5	26,5	9	16,5	20	52	16	5	24	185
D210130.0001	D210130.TD0501P	129	50	35,5	32	20	30	30	11,5	25,5	23,5	62,5	18	5	24	280
D210160.0001	D210160.TD0801P	160	57,5	41	40	20	37,5	34	9	26	25	72	22	8	32	455
D210200.0001	D210200.TD0801P	198	60,5	38,5	51	16,5	44	31,5	7,5	27	25	72	22	8	32	700
D210250.0001	D210250.TD0801P	252	70	48	56	23	47	38.5	12	31,5	26	81,5	28	8	36	1050
D210350.0001	D210350.TD0801P	349	78	49	67	2	57	42	17	34	28	89,5	30	(*) 8	32	1600

⍰⍰: ⍰⍰ 50⍰ ⍰⍰ ⍰⍰ ⍰ ⍰⍰ d1⍰ ⍰⍰ ⍰⍰⍰ ⍰ ⍰⍰⍰⍰ (⍰⍰ ⍰⍰ H10 ⍰⍰ ⍰⍰ ⍰ H7 ⍰⍰ ⍰⍰ ⍰⍰).
Dm = ⍰⍰ Dm⍰⍰ ⍰⍰⍰⍰ ⍰⍰⍰ ⍰⍰⍰⍰ ⍰ ⍰⍰ ⍰⍰ ⍰⍰.

D211

+135°
-30°

PA6
+G.F.

RoHS
COMPLIANT

04

□□□ □□□ □□ 2□□□ □□□ □□□ M202

Spoke handwheels

□□:

□□ □ □□ □□□□□(polyamide). □□□ □□□□ □□□.

□□ □□:

□□□□ (□□□ □□ □□□□).

□□:

□□ (RAL 9011).

□□ □:

□□ □□□□□ (polyamide) (RAL 7035 cod. 13).

□ □□:

□□□□: (RAL 2004 cod. 02).
□□ (RAL 5015 cod. 07).
□□ (RAL 1021 cod. 10).
□□ (RAL 3000 cod. 16).
□□ (RAL 6024 cod. 17).
□□ (RAL 9011 □□ 01).

□□ □□□:

□□□□ □□ □□□ □□ □□ □□ □□ □□□(□□ H10).

□□□ □□□:

□□ □□ □□ □□.

□□□ □□:

Manico girevole art. M202.

□□:

□□□ □□.

(*) □□ □□□ □□.

□□ □□:

□□ □□□□ □□ □□ □□□□ □□□□, □□□□ □□ □□ □□.

□□ □□ □□:

□□ □ □□ 50□ □□ □□□□□, H7 □□□ d1 □□□ □□ □□ □□ □□□ □ □□□□ □□□ □□ □ □□□□.

□□ □□ □□ □□□, □□ d1 □ □□□ □□ □□.

□□ □□ □□ □□□, □□ □□□ □□ □□ □□ □□□ □□ □□.

□□ □ □□ □□ □□ □□ □, □□□ □□□ □□□□ □□□ □□□, □□ □ □□ □□□ □□□□(□□ □□ □□).

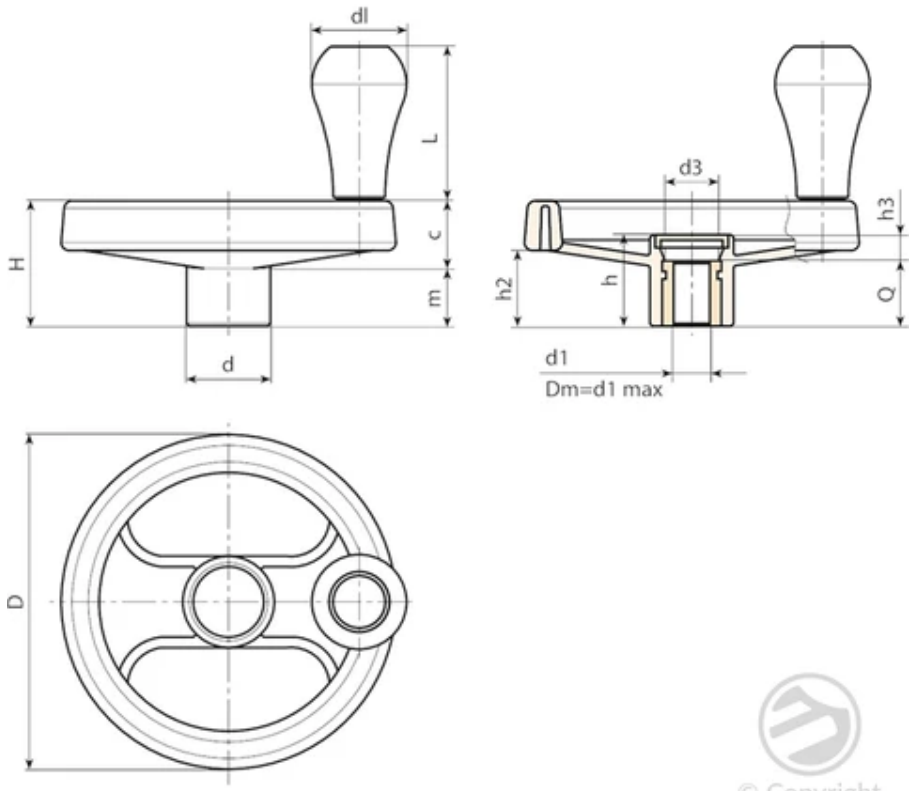

© Copyright
Boteco srl Unipersonale

⍰⍰	Art.	D	D2	H	h	d	m	c	h2	h3	d3	dl	L	Dm	d1 H10	Q	⍰⍰(g)
D211250.0001	D211250.TD0801P	252	257	70	48	56	23	47	38,5	12	31,5	40	63,5	28	8	36	1100
D211350.0001	D211350.TD0801P	349	-	78	49	67	21	57	42	17	34	40	63,5	30	(*) 8	32	1630

⍰⍰: ⍰⍰ 50⍰ ⍰⍰ ⍰⍰ ⍰ ⍰⍰ d1⍰ ⍰⍰ ⍰⍰⍰ ⍰ ⍰⍰⍰⍰ (⍰⍰ ⍰⍰ H10 ⍰⍰ ⍰⍰ ⍰ H7 ⍰⍰ ⍰⍰ ⍰⍰).
Dm = ⍰⍰ Dm⍰⍰ ⍰⍰⍰⍰ ⍰⍰⍰ ⍰⍰⍰⍰ ⍰ ⍰⍰ ⍰⍰ ⍰⍰.

D214

+135°
-30°

PA6
+G.F.

RoHS✓
COMPLIANT

04

□□□□ □□ □□ □□□ □□□ □□ 3□□ □□□ □□□ □□□ □□□

Arm handwheels

□□:

□□ □ □□ □□□□□(polyamide).

□□□ □□□□ □□.

□□ □□:

□□□□ (□□□ □□ □□□□).

□□:

□□ (RAL 9011).

□□ □:

□□ □□□□□ (polyamide) (RAL 7035 cod. 13).

□ □□:

□□□□: (RAL 2004 cod. 02).

□□ (RAL 5015 cod. 07).

□□ (RAL 1021 cod. 10).

□□ (RAL 3000 cod. 16).

□□ (RAL 6024 cod. 17).

□□ (RAL 9011 □□ 01).

□□ □□□:

□□ PON:

□□□□ □□ □□ □□□□ □□ □□ □□□(□□□ □□ 6H).

TM □□:

□□□□ □□ □□ □□□□ □□ □□ □□ □□ □□□(□□□ □□ 6H).

TD □□:

□□□□ □□ □□□□ □□ □□ □□ □□ □□□(□□ H10).

□□ □□:

□□ □□□□ □□ □□ □□□□ □□□□, □□□□ □□ □□ □□.

□□ □□ □□:

□□ □ □□ 50□ □□ □□□□□, H7 □□□ d1 □□□ □□ □□ □□ □□□ □ □□□□ □□□ □□ □ □□□□.

□□ □□ □□ □□□, □□ d1 □ □□□ □□ □□.

□□ □ □□ □□ □□□ □□ □□□□ □□□□(RAL 2004 □□ 02)□□ □□□ □ □□□□.

□□ □□ □□ □□□, □□ □□□ □□ □□ □□ □□□ □□ □□.

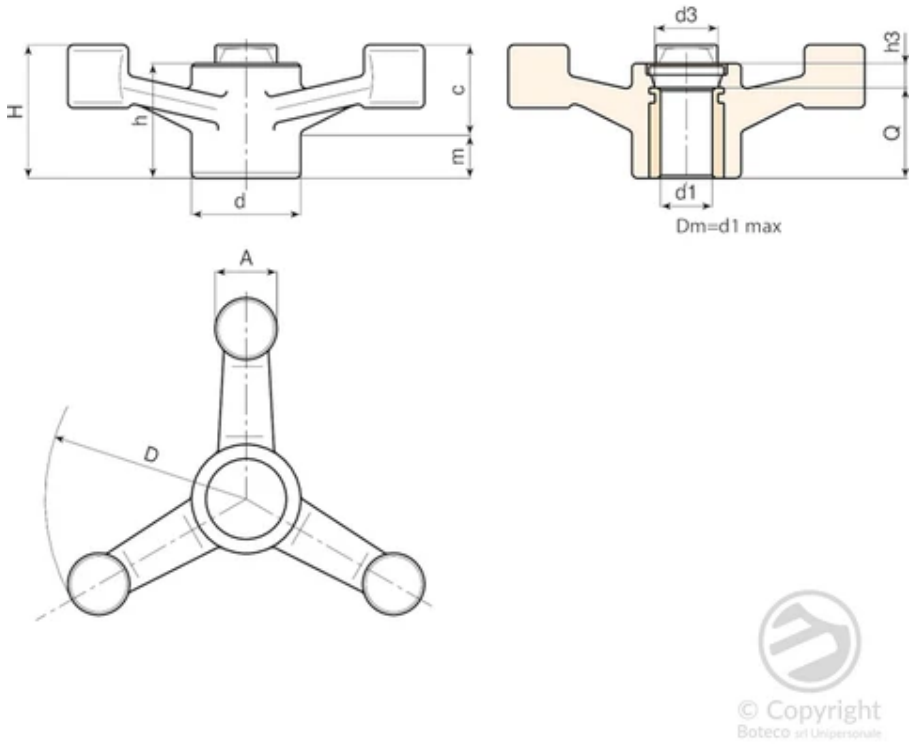

□□ □□□□ □□□ □□ □□□ □□ PON □□□□□.

□□	Art.	D	H	h	d	m	c	A	h3	d3	d1 6H	Q	□□(g)
D214140.0020	D214140.TM1401PON	137	45	39.5	38	19	26	22	7.5	26	M14	32	127

□□: 50□ □□ □□□, □□ □□ d1 □ (□□ H10) □□ □□.

□□ □□ □□ □□□□ □□□ □□ □□□ □□ □□ TM.

□□	Art.	D	H	h	d	m	c	A	h3	d3	d1 6H	Q	□□(g)
D214140.0019	D214140.TM1201P	137	45	39.5	38	19	26	22	7.5	26	M12	32	195
D214140.0021	D214140.TM1601P	137	45	39.5	38	19	26	22	7.5	26	M16	32	205
D214180.0015	D214180.TM1601P	177	56	42.5	38	20	35	23	10.5	26	M16	32	265
D214180.0017	D214180.TM1801P	177	56	42.5	38	20	35	23	10.5	26	M18	32	270
D214220.0013	D214220.TM1401P	221	61	46	38	22	39	25	14	26	M14	32	290
D214220.0014	D214220.TM1601P	221	61	46	38	22	39	25	14	26	M16	32	290
D214220.0018	D214220.TM1801P	221	61	46	38	22	39	25	14	26	M18	32	274

□□: 50□ □□ □□□, □□ □□ d1 □ (□□ H10) □□ □□.

□□ □□ □□ □□□□ □□□ TD □□□□, □□□□ □□ □□(□□ H10)□ □□□□.

□□	Art.	D	H	h	d	m	c	A	h3	d3	Dm	d1 H10	Q	□□(g)
D214140.0005	D214140.TD0801P	137	45	39.5	38	19	26	22	7.5	26	22	8	32	232
D214140.0006	D214140.TD1201P	137	45	39.5	38	19	26	22	7.5	26	22	12	32	220
D214180.0002	D214180.TD0801P	177	56	42.5	38	20	35	23	10.5	26	22	8	32	264

□□	Art.	D	H	h	d	m	c	A	h3	d3	Dm	d1 H10	Q	□□(g)
D214220.0003	D214220.TD0801P	221	61	46	38	22	39	25	14	26	22	8	32	338
D214220.0010	D214220.TD1801P	221	61	46	38	22	39	25	14	26	22	18	32	330

□□: □□ 50□ □□ □□ □ □□ d1□ □□ □□□ □ □□□□ (□□ □□ H10 □□ □□ □ H7 □□ □□ □□).
Dm = □□ Dm□□ □□□□ □□□ □□□□ □ □□ □□ □□.

D454

+135° -30° | PA6 +G.F. | RoHS COMPLIANT | PROTECTED MODEL

04 ????4?? ???

Arm handwheels

??:

??? ?? ??? ??? ?? ??????

??? ???? ??.

?? ??:

???? (??? ?? ????).

??:

?? (RAL 9011).

?? ?:

?? ????? (polyamide) (RAL 7035 cod. 13).

? ??:

????: (RAL 2004 cod. 02).

?? (RAL 5015 cod. 07).

?? (RAL 1021 cod. 10).

?? (RAL 3000 cod. 16).

?? (RAL 6024 cod. 17).

?? (RAL 9011 cod. 01).

?? ???:

???? ?? ??? ?? ?? ?? ?? ???(?? H10).

??:

?? ??.

?? ??:

?? ???? ?? ?? ???? ????, ???? ?? ?? ??.

?? ?? ??:

?? ? ?? 50? ?? ?????, H7 ??? d1 ??? ?? ?? ?? ??? ? ???? ??? ?? ? ????.

?? ?? ?? ???, ?? d1 ? ??? ?? ??.

?? ?, ??? ?? ??? ??, ??? ?? ?? d1? ?? ???? ??? ? ????.

?? ?? ?? ???, ?? ??? ?? ?? ?? ??? ?? ??.

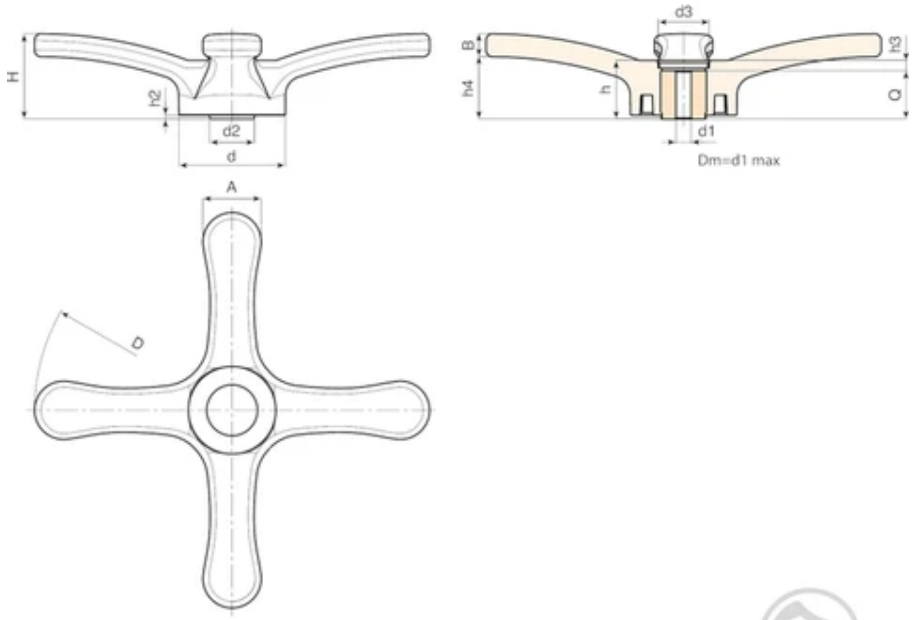

© Copyright
Boteco srl Unipersonale

[illegible]	Art.	D	H	h	d	d2	A	B	h2	h3	h4	d3	Dm	d1 H10	Q	[illegible](g)
D454310.0001	D454310.TD0801P	308	66	45.5	83	35.5	45.5	20	3	7.5	46	34	26	08	38	900

[illegible]: [illegible] 50 [illegible] d1 [illegible] (H10 [illegible] H7 [illegible]).
Dm = [illegible] Dm [illegible].

D601

+135°
-30°

PA6
+G.F.

RoHS✓
COMPLIANT

04 □□□ □□□□ □□ □□□□ □□ 2□□□ □□□

Handwheels for mobile storage cabinets mounted on a trackway

□ □□□ □□ □□□ D207-350□ □□ □□□□□. □□ □□ □□□ □□□□□□ □□ □□, □ □□ □□ □□□ □□□ □□□(□□□ □□) □□□ □□ □□□ □□ □□□ □ □□□□. □ □□□□ □□□ □□ □□□ □□□□□ □ □□□□□. □□□ □□ □ □ □□ □□ □□□□ □□ □□□ □□ □□□ □□, □□ □□ □□□□ □□□ □□□.

□□:

□□ □ □□ □□□□□(polyamide). □□□ □□□□ □□□.

□□ □□:

□□□□ (□□□ □□ □□□□).

□□:

□□ (RAL 9011).

□□ □:

□□ □□□□□ (polyamide) (RAL 7035 cod. 13).

□ □□:

□□□□: (RAL 2004 cod. 02).
□□ (RAL 5015 cod. 07).
□□ (RAL 1021 cod. 10).
□□ (RAL 3000 cod. 16).
□□ (RAL 6024 cod. 17).
□□ (RAL 9011 cod. 01).

□□□ □□ □□:

(1) PA6+GF □ □□ □, □□: □□(RAL 9011). □□□ □□, □□ □□.

(2) PA6+GF □□□ □□, □□: □□□(RAL 9011). □□ □ 3.5x30 □□□□ □□□ □□ □□ □□ □□ 2□□ □□□□□.

(3) □□ □□ □□□□ □□ PA6+GF □□ □□ d. 26. □□: □□□(RAL 9011). M04 □□ □□□ □□□□ □□□□.

(5) □□ □□□□ □□ PA6+GF □□ □□ □□□, □□: □□□(RAL 9011).

(6) □□ □□ □□ □□ □□□.

(7) □□ □□ □□ □□.

(8) □□ □□ □□ □□ □□□, □□□ □□ 5□ □□ □□□ □□, □□□ □□□□ 10mm. □□□□□ □□ □□□ 8mm.

□□□:

□□□□ □□ □□□ □□ □□ □□□□ □□□(□□ H10).

(6mm □□ □□)

(4) □□□ □□□ □□□□ □□□ □□ □□ □□ □□ □□ ISO 7838.

□□□ □□:

□□□ □□ □□□ M202 "□□□□" □□□□ □□□□ □□□ □□□ □□□ □□□□ □□□□. □□□ PA6+GF □□□ RAL 9011 □□ □□□□□. □□ □□□□□ □□ □□ □□□□□□□. ISO 7838 □□□ □□ □□ □□ □ □□ □□ □□ □□ □□□ □□□□□. □□ □□ □□ □□□□□(RAL 7035 □□ 13) □□□□□.

© Copyright
Boteco art Universale

□□ □□:

□□ □□□□ □□ □□ □□□□ □□□□, □□□□ □□ □□ □□.

□□ □□ □□:

□□ □ □□ 50□ □□ □□□□□, H7 □□□ d1 □□□ □□ □□ □□ □□□ □ □□□□ □□□ □□ □ □□□□.

□□ □□ □□ □□□, □□ d1 □ □□□ □□ □□.

□□ □□ □□ □□□, □□ □□□ □□ □□ □□ □□□ □□ □□.

□□ □ □ □□ □□ □□ □ □□□ □□□ □□□□ □□ □□□□□.

□□	Art.	D	H	Ht	h	d	M	C	h2	h3	d2	d3	Dm	d1 H10	T	Q	l
D601350.0006	D601350.TD2001H	346	80	86	49.5	67.5	24	56	43.5	17.5	49	35	28	20	22,8	32	55

Dm = □□ Dm□□ □□□□ □□□ □□□□ □ □□ □□ □□.
A.R. = □□ □, □□ 50□□□ □□ □□.

□□	Art.	dv	hv	h1	dp	hp	DA	HA	DB	F	□□(g)
D601350.0006	D601350.TD2001H	20	21	8	10	10	131	20	76	38	1800

Dm = □□ Dm□□ □□□□ □□□ □□□□ □ □□ □□ □□.
A.R. = □□ □, □□ 50□□□ □□ □□.

D602

+135°
-30°

PA6
+G.F.

RoHS✓
COMPLIANT

04 ??? ??? ?? ???? ?? 2??? ???

Handwheels for mobile storage cabinets mounted on a trackway

? ??? ?? ??? D207-350? ?? ?????. ?? ?? ??? ??????? ?? ??, ? ?? ?? ??? ??? ???(??? ??) ??? ?? ???? ?? ??? ? ????. ? ???? ??? ?? ??? ????? ? ?????. ??? ?? ? ? ?? ?? ???? ?? ??? ?? ??? ??, ?? ?? ???? ??? ???.

??:

?? ? ?? ?????(polyamide). ??? ???? ???.

?? ??:

???? (??? ?? ????).

??:

?? (RAL 9011).

?? ?:

?? ????? (polyamide) (RAL 7035 cod. 13).

? ??:

????: (RAL 2004 cod. 02).
?? (RAL 5015 cod. 07).
?? (RAL 1021 cod. 10).
?? (RAL 3000 cod. 16).
?? (RAL 6024 cod. 17).
?? (RAL 9011 cod. 01).

??? ?? ??:

(1) PA6+GF ? ??? ?, ??: ??(RAL 9011). ??? ??, ?? ??.

(2) PA6+GF ??? ??, ??: ???(RAL 9011). ?? ? 3.5x30 ???? ??? ?? ?? ?? ?? 2?? ?????.

(3) ?? ?? ???? ?? PA6+GF ?? ?? d. 26. ??: ???(RAL 9011). M04 ?? ??? ???? ????.

(5) ?? ???? ?? PA6+GF ?? ?? ???. ??: ???(RAL 9011).

(6) ?? ?? ?? ?? ???.

(7) ?? ?? ?? ??.

(8) ?? ?? ?? ?? ???. ??? ?? 5? ?? ??? ??. ??? ???? 10mm. ????? ?? ??? 8mm.

???:

???? ?? ??? ?? ?? ???? ???(?? H10).

(6mm ?? ??)

(4) ??? ??? ???? ??? ?? ?? ?? ?? ?? ISO 7838.

(9) ??? ?? ??? ?? ??? ?? ?? ?? ?? ???.

??? ??:

??? ??? M202 "????", ??? RAL 9011. ??? ?? ?? ?????(RAL 7035 ?? 13) ??.

□□ □□:

□□ □□□□ □□ □□ □□□□ □□□□, □□□□ □□ □□ □□.

□□ □□ □□:

□□ □ □□ 50□ □□ □□□□□, H7 □□□ d1 □□□ □□ □□ □□ □□□□ □ □□□□ □□□ □□ □ □□□□.

□□ □□ □□ □□□, □□ d1 □ □□□ □□ □□.

□□ □□ □□ □□□, □□ □□□ □□ □□ □□ □□□ □□ □□.

□□ □ □ □□ □□ □□ □ □□□ □□□ □□□□ □□ □□□□□.

□□	Art.	D	H	Ht	h	d	M	C	h2	h3	d2	d3	Dm	d1 H10	T	Q	I
D602350.0004	D602350.TD2001H	346	80	86	49.5	67.5	24	56	43.5	17.5	49	35	28	20	22,8	32	55

Dm = □□ Dm□□ □□□□ □□□ □□□□ □ □□ □□ □□.
A.R. = □□ □, □□ 50□□□ □□ □□.

□□	Art.	dv	hv	h1	dp	hp	DA	HA	DB	F	□□(g)
D602350.0004	D602350.TD2001H	20	21	8	10	10	131	20	76	38	1800

Dm = □□ Dm□□ □□□□ □□□ □□□□ □ □□ □□ □□.
A.R. = □□ □, □□ 50□□□ □□ □□.

D603

+135°
-30°

PA6
+G.F.

RoHS✓
COMPLIANT

04

□□□ □□□□ □□ □□ □□□ □□ 2□□□ □□□

Handwheels for mobile storage cabinets mounted on a trackway

□ □□□ □□ □□□ D207-350□ □□ □□□□□. □□ □□ □□□ □□□□□□ □□ □□, □ □□ □□ □□□ □□□ □□□(□□□ □□) □□□ □□ □□□ □□ □□□ □ □□□□. □ □□□□ □□□ □□ □□□ □□□□□ □ □□□□□. □□□ □□ □ □ □□ □□ □□□□ □□ □□□ □□ □□□ □□, □□ □□ □□□□ □□□ □□□.

□□:

□□ □ □□ □□□□□(polyamide). □□□ □□□□ □□□.

□□ □□:

□□□□ (□□□ □□ □□□□).

□□:

□□ (RAL 9011).

□□ □:

□□ □□□□□ (polyamide) (RAL 7035 cod. 13).

□ □□:

□□□□: (RAL 2004 cod. 02).
□□ (RAL 5015 cod. 07).
□□ (RAL 1021 cod. 10).
□□ (RAL 3000 cod. 16).
□□ (RAL 6024 cod. 17).
□□ (RAL 9011 cod. 01).

□□□ □□ □□:

(1) PA6+GF □ □□□ □. □□: □□(RAL 9011). □□□ □□. □□ □□.

(2) PA6+GF □□□ □□. □□: □□□(RAL 9011). □□ □ 3.5x30 □□□□ □□□ □□ □□ □□ □□ 2□□ □□□□□.

(3) □□ □□ □□□□. □□□ □□□ □ 2□□ □□□□□. □□ □□ □□□□□ □□□ □ □□□□. □□□□ □□□□ □□ 90° □□ □□□□. □□ □□□□□ 10mm□□□. □□□□□ □□ □□ □□□□ 8mm□□□. □□□ □□ □□□ □□□□ □□□□ □□□□.

□□□:

□□□□ □□ □□□ □□ □□ □□□□ □□□(□□ H10).

(6mm □□ □□)

(4) □□□ □□□ □□□□ □□□ □□ □□ □□ □□ ISO 7838.

□□□ □□:

□□□ □□ □□□ M202 "□□□□" □□□□ □□□□ □□□ □□□ □□□ □□□□ □□□□. □□□ PA6+GF □□□ RAL 9011 □□ □□□□□. □□ □□□□□ □□ □□ □□□□□□□. ISO 7838 □□□ □□ □□ □□ □ □□ □□ □□ □□ □□□ □□□□□. □□ □□ □□ □□□□□(RAL 7035 □□ 13) □□□□□.

□□ □□:

□□ □□□□ □□ □□ □□□□ □□□□, □□□□ □□ □□ □□.

□□ □□ □□:

□□ □ □□ 50□ □□ □□□□□, H7 □□□ d1 □□□ □□ □□ □□ □□□□ □ □□□□ □□□ □□ □ □□□□.

□□ □□ □□ □□□, □□ d1 □ □□□ □□ □□.

□□ □□ □□ □□□, □□ □□□ □□ □□ □□ □□□ □□ □□.

□□ □ □ □□ □□ □□ □ □□□ □□□ □□□□ □□ □□□□□.

□□	Art.	D	H	Ht	h	d	M	C	h2	h3	d2	d3	Dm	d1 H10	T	Q	I
D603350.0004	D603350.TD2001H	346	80	86	49.5	67.5	24	56	43.5	17.5	49	35	28	20	22,8	32	55

Dm = □□ Dm□□ □□□□ □□□ □□□□ □ □□ □□ □□.
A.R. = □□ □, □□ 50□□□ □□ □□.

□□	Art.	dc	h1	dp	hp	DA	HA	DB	F	□□(g)
D603350.0004	D603350.TD2001H	20	8	10	10	131	20	76	38	1800

Dm = □□ Dm□□ □□□□ □□□ □□□□ □ □□ □□ □□.
A.R. = □□ □, □□ 50□□□ □□ □□.

D604

+135°
-30°

PA6
+G.F.

RoHS✓
COMPLIANT

04 □□□ □□□□ □□ □□ □□□ □□ 2□□□ □□□

Handwheels for mobile storage cabinets mounted on a trackway

□ □□□ □□ □□□ D207-350□ □□ □□□□□. □□ □□ □□□ □□□□□□ □□ □□, □ □□ □□ □□□ □□□ □□□(□□□ □□) □□□ □□ □□□ □□ □□□ □ □□□□. □ □□□□ □□□ □□ □□□ □□□□□ □ □□□□□. □□□ □□ □ □ □□ □□ □□□□ □□ □□□ □□ □□□ □□, □□ □□ □□□□ □□□ □□□.

□□:

□□ □ □□ □□□□□(polyamide). □□□ □□□□ □□□.

□□ □□:

□□□□ (□□□ □□ □□□□).

□□:

□□ (RAL 9011).

□□ □:

□□ □□□□□ (polyamide) (RAL 7035 cod. 13).

□ □□:

□□□□: (RAL 2004 cod. 02).
□□ (RAL 5015 cod. 07).
□□ (RAL 1021 cod. 10).
□□ (RAL 3000 cod. 16).
□□ (RAL 6024 cod. 17).
□□ (RAL 9011 cod. 01).

□□□ □□ □□:

(1) PA6+GF □ □□ □. □□: □□(RAL 9011). □□□ □□. □□ □□.

(2) PA6+GF □□□ □□. □□: □□□(RAL 9011). □□ □ 3.5x30 □□□□ □□□ □□ □□ □□ □□ 2□□ □□□□□.

(3) □□ □□ □□□□. □□□ □□□ □ 2□□ □□□□□. □□ □□ □□□□□ □□□ □ □□□□. □□□□ □□□□ □□ 90° □□ □□□□. □□ □□□□□ 10mm□□□. □□□□□ □□ □□ □□□□ 8mm□□□. □□□ □□ □□□ □□□□ □□□□ □□□□.

□□□:

□□□□ □□ □□□ □□ □□ □□□□ □□□(□□ H10).

(6mm □□ □□)

(4) □□□ □□□ □□□□ □□□ □□ □□ □□ □□ □□ ISO 7838.

(9) □□□ □□ □□□ □□ □□□ □□ □□ □□ □□ □□□.

□□□ □□:

□□□ □□□ M202 "□□□□", □□□ RAL 9011. □□□ □□ □□ □□□□□(RAL 7035 □□ 13) □□.

□□ □□:

□□ □□□□ □□ □□ □□□□ □□□□, □□□□ □□ □□ □□.

□□ □□ □□:

□□ □ □□ 50□ □□ □□□□□, H7 □□□ d1 □□□ □□ □□ □□ □□□□ □ □□□□ □□□ □□ □ □□□□.

□□ □□ □□ □□□, □□ d1 □ □□□ □□ □□.

□□ □□ □□ □□□, □□ □□□ □□ □□ □□ □□□ □□ □□.

□□ □ □ □□ □□ □□ □ □□□ □□□ □□□□ □□ □□□□□.

□□	Art.	D	H	Ht	h	d	M	C	h2	h3	d2	d3	Dm	d1 H10	T	Q	l
D604350.0003	D604350.TD2001H	346	80	86	49.5	67.5	24	56	43.5	17.5	49	35	28	20	22,8	32	55

Dm = □□ Dm□□ □□□□ □□□ □□□□ □ □□ □□ □□.
A.R. = □□ □, □□ 50□□□ □□ □□.

□□	Art.	dc	h1	dp	hp	DA	HA	DB	F	□□(g)
D604350.0003	D604350.TD2001H	20	8	10	10	131	20	76	38	1800

Dm = □□ Dm□□ □□□□ □□□ □□□□ □ □□ □□ □□.
A.R. = □□ □, □□ 50□□□ □□ □□.

D610

+135° -30° | PA6 | RoHS COMPLIANT | PROTECTED MODEL

04 ????? ??? ???, ?? ? ??? ??, ?? ?? ?? ??

Handwheels for mobile storage cabinets mounted on a trackway

? ??? D601-D604 ???? ??? ?????. ?? ??? ???? ?????? ????????. ????? ???? ??? ???? ???? ? ? ?? ???? ?????? ????????. ?? ?????? ???? ??? ???? ?? ????? ??? ? ????. ? ?? ???? ???? ????? ?? ??? ? ? ??? ???? ?????. ??? ????? ????? ??? ????? ?? ? ?? ?? ?? ????? ????? ??? ? ????. ? ??? ? ?? ??(?? ???? ? ?? ?? ???)? ???? ????.

??:

?? ? ?? ??????(polyamide). ??? ???? ???.

?? ??:

???? (??? ?? ????).

??:

?? (RAL 9011).

???:

(2) ?? ?????? ??(RAL 6024).

(3) ????? ?????? ?? ?? ???? ???, ?? ?? ??.

(4) ???, ???, ??? ? ???? ?? ???. ?? ? ???? ?????.

(5) ?? ??????? ?? ???(AISI 302).

(6) ???? ??? ?? ?? ??? ? ??? ??? ??? ?? ????? ?? ?? ?? ?? ?? ?.

(7) ???? ?? ??(?? H10)? ?? ?? ?? ?? ?? ???.

(8) ??? ??? ?? ?? ?? ?? ?? ?? ?? ??? ? M8x12 ?? ???? ?(DIN 914 - UNI 5927).

(9) ?? ???? ?? ???? ??? ?? ?? ?? ?. ??? ???? ???? ??? ?? ?? ??? ?????. ??? ?? ?? ??? ?? ?? ??? ?? ????? ???? ???? ?? ??????. ??? ?? ?????.

?? ???:

(1) ?? ?? ????? ???. ?? ? ???? ?? ???.

??? ??:

??? ?? ??? M202 "????" ???? ????? ??? ??? ??? ???? ????. ??? PA6+GF ????, RAL 9011 ??????. ?? ????? ?? ?? ????????. ISO 7838 ? ?? ?? ?? ??? ?? ?? ?? ?? ??? ?????. ?? ?? ?? ?????(RAL 6023 ?? 17) ??? ??.

?? ?? ??:

?? ?? ?? ???, ?? d1 ? ??? ?? ??.

?? ?? ?? ???, ?? ??? ?? ?? ?? ??? ?? ??.

© Copyright Boteco srl Unipersonale

© Copyright Boteco srl Unipersonale

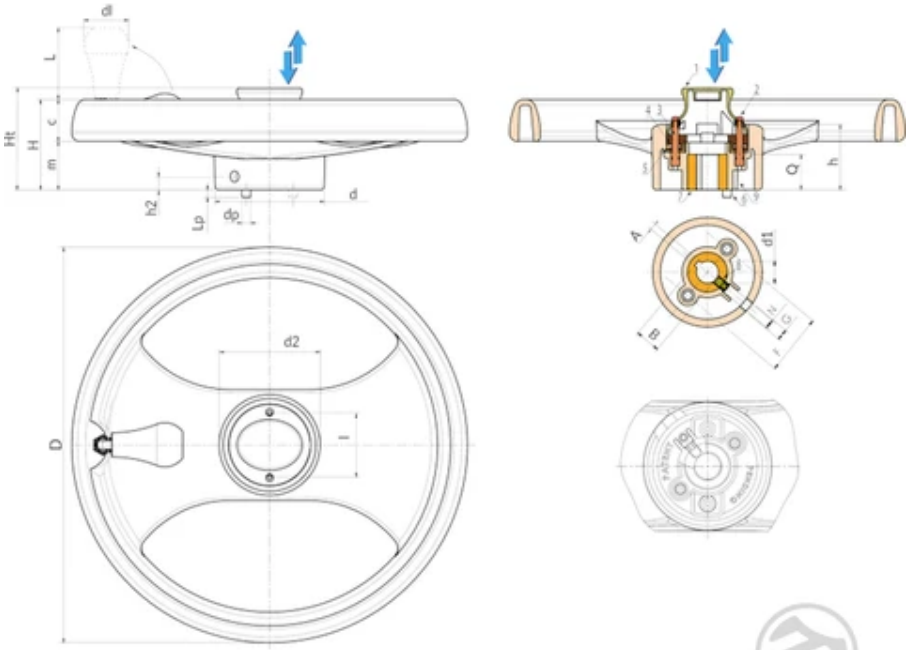

⍰⍰	Art.	D	H	Ht	h	m	c	d	dp	Lp	h2	A	B	I	N	G	F
D610350.0006	D610350.TD2001H	350	80	92	59	43	37	98	8	7	12	6	22,8	58	M8	10	55

⍰⍰	Art.	d2	dl	L	d1 H10	Q	⍰⍰(g)
D610350.0006	D610350.TD2001H	78	40	64	20	32	1800

D611

+135° -30° | PA6 | RoHS COMPLIANT | PROTECTED MODEL

04 □□□□ □□□ □□□, □□ □ □□□ □□, □□ □□ □□ □ □□ □□

Handwheels for mobile storage cabinets mounted on a trackway

□ □□□ D601-D604 □□□□ □□□ □□□□□. □□ □□□ □□□□ □□□□□ □□□□□□□□. □□□□ □□□□ □□□ □□□□ □□□□ □ □ □□ □□□□ □□□□□ □□□□□□□. □□ □□□□□ □□□□ □□□ □□□□ □□ □□□□□ □□□ □ □□□□. □ □□ □□□□ □□□□ □□□□□ □□ □□□ □ □ □□□ □□□□ □□□□□. □□□ □□□□ □□□□□ □□□ □□□□ □□ □ □□ □□ □□ □□□□ □□□□ □□□□ □□□ □ □□□□. □ □□□ □ □□ □□?(□□ □□□□ □ □□ □□ □□□)□ □□□□ □□□□.

□□:

□□ □ □□ □□□□□(polyamide). □□□ □□□□ □□□.

□□ □□:

□□□□ (□□□ □□ □□□□).

□□:

□□ (RAL 9011).

□□□:

(2) □□ □□□□□ □□(RAL 6024).

(3) □□□□ □□□□□ □□ □□ □□□□ □□□, □□ □□ □□.

(4) □□□, □□□, □□□ □ □□□□ □□ □□□. □□ □ □□□□ □□□□□.

(5) □□ □□□□□□□ □□ □□□(AISI 302).

(6) □□□□ □□□ □□ □□ □□□ □ □□□ □□□ □□□ □□ □□□□□ □□ □□ □□ □□ □□ □.

(7) □□□□ □□ □□(□□ H10)□ □□ □□ □□ □□ □□ □□□.

(8) □□□ □□□ □□ □□ □□ □□ □□ □□ □□ □□□ □ M8x12 □□ □□□□ □(DIN 914 - UNI 5927).

(9) □□ □□□□ □□ □□□□ □□□ □□ □□ □□ □. □□□ □□□□ □□□□ □□□ □□ □□ □□□ □□□□□. □□□ □□ □□ □□□ □□ □□ □□□ □□ □□□□□ □□□□ □□□□ □□ □□□□□□. □□□ □□ □□□□□.

(10) □□ □□ □□□□. □□□ □□□ □ 2□□ □□□□□. □□ □□ □□□□□ □□□ □ □□□□. □□□□ □□□□ □□ □□ □□□ □□□ □□ 90° □□□□. □□ □□□□□ 10mm□□□. □□ □□□□ □□□ □□□ □□□□□.

□□ □□□:

(1) □□ □□ □□□□□ □□□. □□ □ □□□□ □□ □□□.

□□□ □□:

□□□ □□ □□□ M202 "□□□□" □□□□ □□□□□ □□□ □□□ □□□ □□□□ □□□□. □□□ PA6+GF □□□□, RAL 9011 □□□□□□. □□ □□□□□ □□ □□ □□□□□□□□. ISO 7838 □ □□ □□ □□ □□□ □□ □□ □□ □□ □□□ □□□□□. □□ □□ □□ □□□□□(RAL 6023 □□ 17) □□□ □□.

□□ □□ □□:

□□ □□ □□ □□□, □□ d1 □ □□□ □□ □□.

□□ □□ □□ □□□, □□ □□□ □□ □□ □□ □□□ □□ □□.

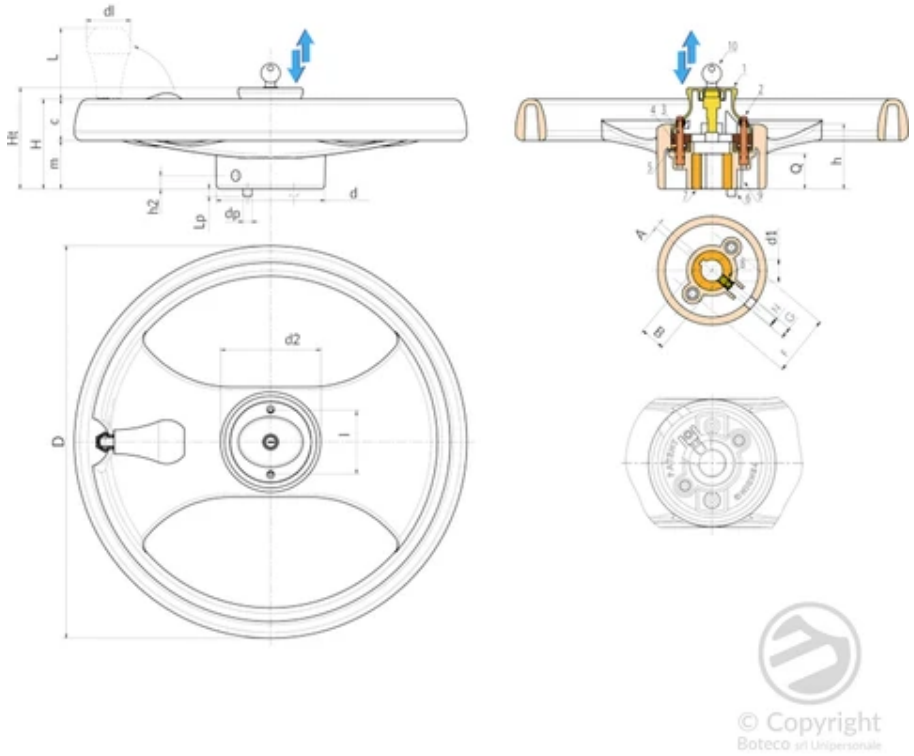

??	Art.	D	H	Ht	h	m	c	d	dp	Lp	h2	A	B	I	N	G	F
D611350.0001	D611350.TD2001H	350	80	92	59	43	37	98	8	7	12	6	22,8	58	M8	10	55

??	Art.	d2	dl	L	d1 H10	Q	??(g)
D611350.0001	D611350.TD2001H	78	40	64	20	32	1800

D615

+135° -30° | Al | PA6 | RoHS COMPLIANT

04 ?? ?? ???? ?? ??? ???? ?? ??? ???? ???

Handwheels for mobile storage cabinets mounted on a trackway

?? ?? D611 ? ?? ??????. ?? ??? ???? ?????? ????????. ????? ??? ????? ????? ??? ??? ??????. ????? ????? ??? ????? ?? ?????? ????? ??? ????. ? ?? ????? ????? ????? ?? ??? ? ? ??? ????? ??????. ??? ????? ????? ??? ????? ?? ? ?? ?? ?? ????? ????? ????? ??? ? ?????. ? ??? ? ?? ??(?? ????? ? ?? ?? ???) ? ????? ?????.

??:

????.

?? ??:

?? ??? ??? ?? ??? ????? ????????, ?? ??? ??????? ????????.

??:

?? ??.

?? ???:

(1) ?? ?? ?????? ???. ?? ? ????? ?? ???.

???:

(2) ?? ?????? ??(RAL 6024).

(3) ????? ?????? ?? ?? ????? ???, ?? ?? ??.

(4) ???, ???, ??? ? ????? ?? ???. ?? ? ????? ?????.

(5) ?? ??????? ?? ???(AISI 302).

(6) ????? ??? ?? ?? ??? ? ??? ??? ??? ?? ?????? ?? ?? ?? ?? ?? ?.

(7) ??? ??? ?? ?? ?? ?? ?? ?? ?? ??? ? M8x12 ?? ????? ?(DIN 914 - UNI 5927).

(8) ?? ?? ?????. ??? ??? ? 2?? ??????. ?? ?? ?????? ??? ? ?????. ????? ????? ??? ? ??? ??? ?? 90° ????. ?? ????? 10mm???. ?? ????? ??? ??? ??????.

??? ??:

?? ??? ??????(RAL 9011) ??? ??? ??? M202 "????". ?? ?? DIN ??? ??. ? ?? ?? ?? ??????(RAL 6024 ?? 17) ??.

?? ?? ??:

?? ?? ?? ???, ?? d1 ? ??? ?? ??.

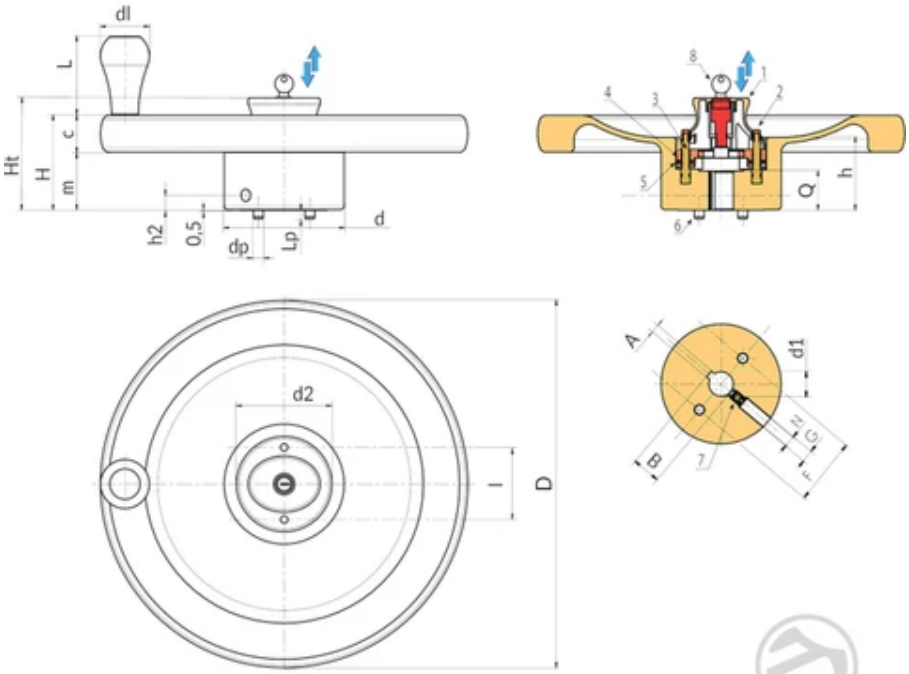

© Copyright
Boteco srl Unipersonale

⍰⍰	Art.	D	H	Ht	h	m	c	d	dp	Lp	h2	A	B	I	N	G	F
D615300.0001	D615300.TD2001H	300	77,5	92	59	47,5	30	98	8	7	12	6	22,8	58	M8	10	55

⍰⍰	Art.	d2	dl	L	d1 H10	Q	⍰⍰(g)
D615300.0001	D615300.TD2001H	78	40	64	20	32	3750

D779

+135°
-30°

PA6
+G.F.

RoHS✓
COMPLIANT

04

???? ????? ?? ?? ?? ????

Various control handwheels

??:

?? ?????.

???? ????? ??.

?? ??:

????? (??? ?? ?????).

??:

?? (RAL 9011).

?? ???:

????? ?? ??? ?? ?? ?? ?? ???(?? H10).

??? ???:

?? ?? ?? ??.

??? ??:

??? ??? ?? M144.

?? ??:

?? ????? ?? ?? ????? ?????, ????? ?? ?? ??.

?? ?? ??:

?? ? ?? 50? ?? ??????, H7 ??? d1 ??? ?? ?? ?? ??? ? ????? ??? ?? ? ?????.

?? ?? ?? ???, ?? d1 ? ??? ?? ??.

?? ?? ?? ???, ?? ??? ?? ?? ?? ??? ?? ??.

?? ? ? ?? ?? ?? ? ??? ??? ????? ?? ??????.

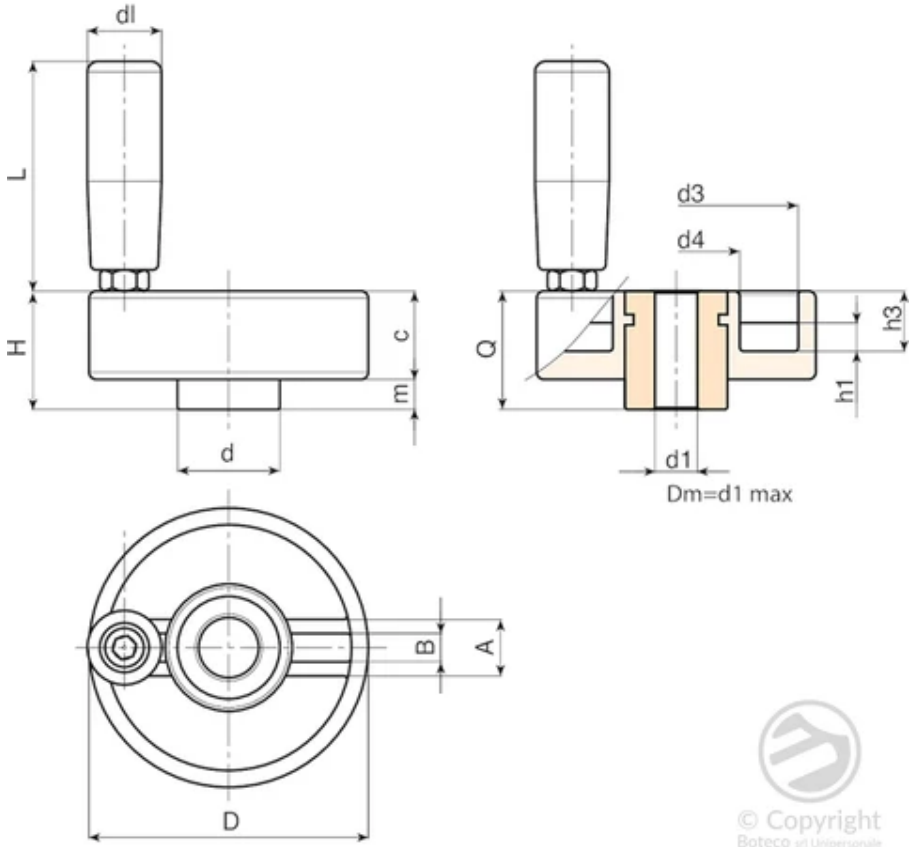

??	Art.	D	H	d	c	m	h1	h3	A	B	d3	d4	dl	L	Dm	d1 H10	Q
D77980.0011	D77980.TP0501P	80	34	29	25	9	8	17	16	7.5	69	36	21	65	20	5	34
D77980.0003	D77980.TD1201P	80	34	29	25	9	8	17	16	7.5	69	36	21	65	20	12	34

??: ??50? ?? ?? ? ?? d1? ?? ??? ? ???? (?? ?? H10 ?? ?? ? H7 ?? ?? ??).
Dm = ?? Dm?? ???? ??? ???? ? ?? ?? ??.

??	Art.	??(g)
D77980.0011	D77980.TP0501P	285
D77980.0003	D77980.TD1201P	279

??: ??50? ?? ?? ? ?? d1? ?? ??? ? ???? (?? ?? H10 ?? ?? ? H7 ?? ?? ??).
Dm = ?? Dm?? ???? ??? ???? ? ?? ?? ??.

D782

+135°
-30°

PA6
+G.F.

RoHS✓
COMPLIANT

04 ?? ?? ???

Various control handwheels

??:

?? ?????.

??? ???? ??.

?? ??:

???? (??? ?? ????).

??:

?? (RAL 9011).

?? ???:

???? ?? ??? ?? ?? ?? ?? ???(?? H10).

?? ??:

?? ???? ?? ?? ???? ????, ???? ?? ?? ??.

?? ?? ??:

?? ? ?? 50? ?? ??????, H7 ??? d1 ??? ?? ?? ?? ??? ? ???? ??? ?? ? ????.

?? ?? ?? ???, ?? d1 ? ??? ?? ??.

?? ?? ?? ???, ?? ??? ?? ?? ?? ??? ?? ??.

?? ? ? ?? ?? ?? ? ??? ??? ???? ?? ?????.

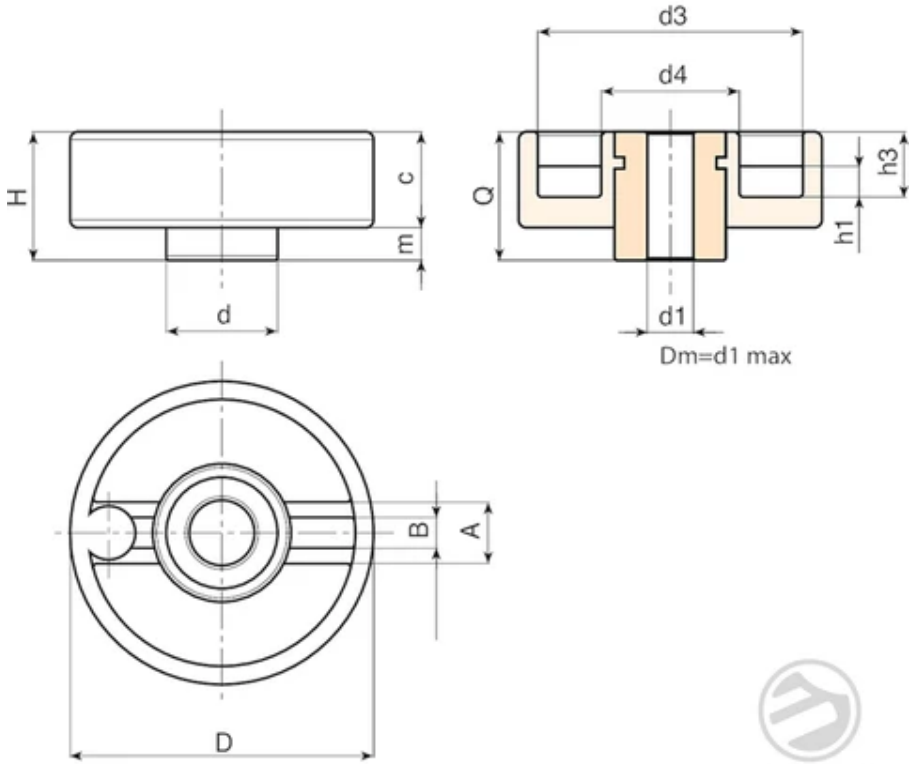

© Copyright
Boteco srl Unipersonale

□□	Art.	D	H	d	c	m	h1	h3	A	B	d3	d4	Dm	d1 H10	Q	□□(g)
D78280.0001	D78280.TD0801	80	34	29	25	9	8	17	16	7.5	69	36	20	8	34	230
D78280.0002	D78280.TD1201	80	34	29	25	9	8	17	16	7.5	69	36	20	12	34	227

□□: □□ 50□ □□ □□ □ □□ d1□ □□ □□□ □ □□□□ (□□ □□ H10 □□ □□ □ H7 □□ □□ □□).
Dm = □□ Dm□□ □□□□ □□□ □□□□ □ □□ □□ □□.

DBASE

+135° -30° | PA6 +G.F. | RoHS COMPLIANT

04 □□□□□□□□2□□□□□□□□

Spoke handwheels

□□:

□□□□□□□□(polyamide). □□□□□□□□□.

□□□□:

□□□□□ (□□□□□□□□□□).

□□:

□□ (RAL 9011).

□□□:

□□□□□□□ (polyamide) (RAL 7035 cod. 13).

□□□:

□□□□□: (RAL 2004 cod. 02).
□□ (RAL 5015 cod. 07).
□□ (RAL 1021 cod. 10).
□□ (RAL 3000 cod. 16).
□□ (RAL 6024 cod. 17).
□□ (RAL 9011 □□ 01).

□□□□□:

□□□□□□□□□□

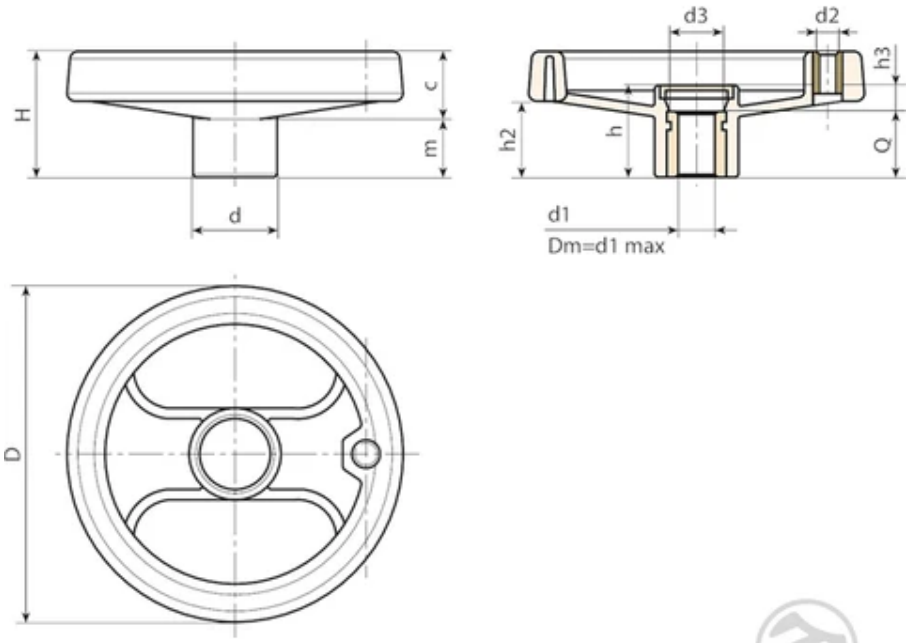

© Copyright
Boteco srl Unipersonale

□□	Art.	D	H	h	d	m	c	h2	h3	d3	Dm	d2 6H	d1 H10	Q	□□(g)
D080.TP0501PZ1	D080.TP0501PZ1	80	34	26	24,5	15,5	18,5	20	6	16,5	12	M6	5	20	90
D100.TP0501PZ1	D100.TP0501PZ1	100	43	33	28,5	20,5	22,5	26,5	9	16,5	16	M6	5	24	150
D130.TP0501PZ1	D130.TP0501PZ1	129	50	35.5	32	20	30	30	11,5	25,5	18	M8	5	24	230
D160.TD0801PZ1	D160.TD0801PZ1	160	57,5	41	40	20	37.5	34	9	26	22	M8	8	32	375
D200.TD0801PZ1	D200.TD0801PZ1	198	60,5	38,5	51	16,5	44	31,5	7,5	27	22	M8	8	32	615
D250.TD0801PZ1	D250.TD0801PZ1	252	70	48	56	23	47	38,5	12	31,5	28	M10	8	36	920
D350.TD0801PZ1	D350.TD0801PZ1	349	78	49	67	21	57	42	17	34	30	M10	(*) 8	32	1510

□□: □□50□ □□ □□ □ □□ d1□ □□ □□□ □ □□□□ (□□ □□ H10 □□ □□ □ H7 □□ □□ □□).

DFLAN

+80° -5° | PS | RoHS COMPLIANT

04 □□ □□□ □□ □□□ (□□ D601-D602-D603-D604□ □□□□)

Handwheels for mobile storage cabinets mounted on a trackway

□□:

□□□ □□ □□□□□.

□□ □□:

□□□□.

□□:

□□ (RAL 9011).

□:

□□□□ □□□□ □□ □□□□□□□. d2□ □□□ □□□ □□□ □ □□□□. d1, d3, d4□ □□□ □□□ □□□ □□□ □□ □□□ □ □□□□.

□□ □□:

□□□ □□ 4□(d3)□ □□□□□□□. □□□ □□□□ □□□□.

□□ □□ □□:

□□ □, □□ □□ □□□ □□, □□ d1, d3, d4□ □□□ □□□ □□ □□□ □□□□.

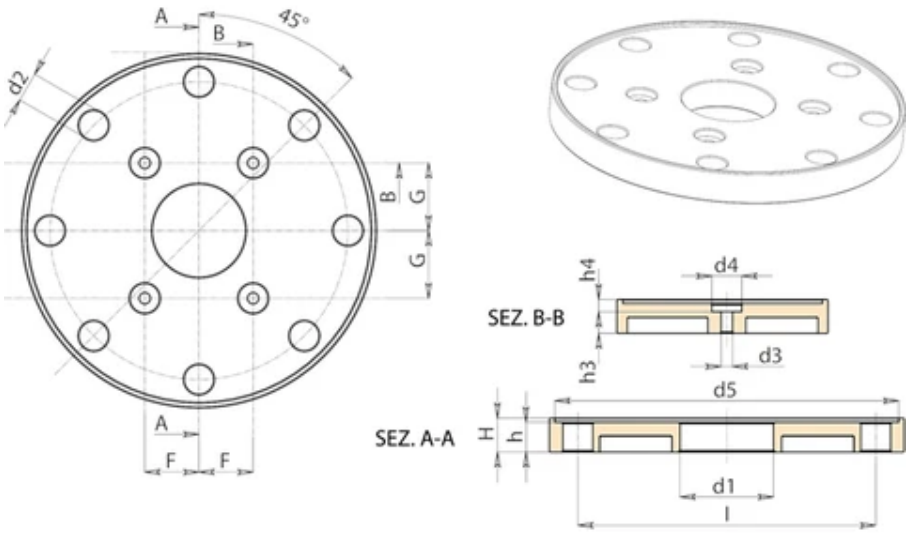

□□	Art.	D	H	h	h3	h4	l	F	G	d2	d3	d4	d5	d1	□□(g)
DFLAN.0001	DFLAN.T131X34,5X4,2	131	12.5	11	8	3	110	20	25	11	4.5	11	127	34.5	80