P203

+80° -20° | HDPE | RoHS COMPLIANT

16 ???? ?? ????? ?? ?? ????

Feet with revolving stem

??:

??? ??????

?? ??:

????? (???? ?? ?????).

??:

?? (RAL 9011).

???:

?? ?? ??? ??? ???? ?? ???(??? ?? 6g).

?? ?? ??:

??

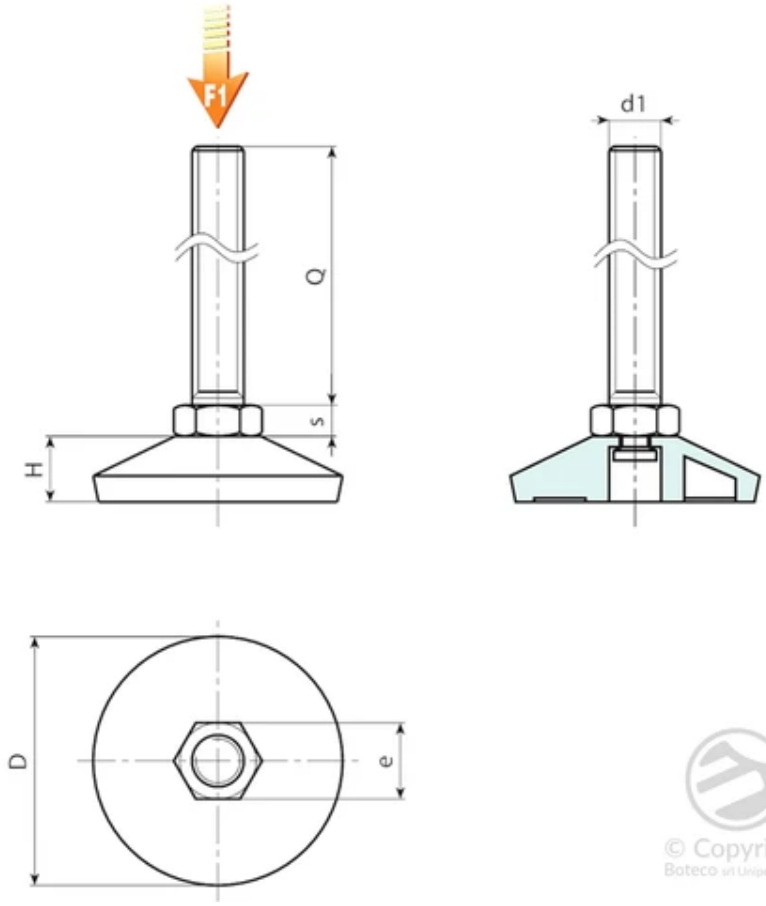

??	Art.	D	H	e	s	d1 6g	Q	??(g)	F1 (N)
P20340.0001	P20340.TM10X4001	37	11.5	17	6.5	M10	40	39	2000
P20340.0003	P20340.TM10X6001	37	11.5	17	6.5	M10	60	49	2000
P20350.0001	P20350.TM10X4001	49	13	17	6.5	M10	40	44	2000
P20350.0002	P20350.TM10X6001	49	13	17	6.5	M10	60	54	2000