J290

+80° -20° | TPV | DD13 | RoHS COMPLIANT

10 □□□□ □□□ □□ □□□□ □□ □□ □□ □□□

Toggle clamps with lever and handle

□□:

(1) TPV □□□□ □□ □□□. □□ 75 Shore.

(2) □□□□ □□□ □□ □ □□ □□□ □ □□ □□□(DD13).

(3) □□□□□□(AISI 304) □□□ □□□ □ □□□□.

(4) □□ □□□□ □□ □□□ □□ □□□.

□□ □□:

□□□□.

□□:

(1) □□ (RAL 3000).

(4) □□□□□ □□.

(2) □□□(□□) □□.

□□ □□ □□:

□□.

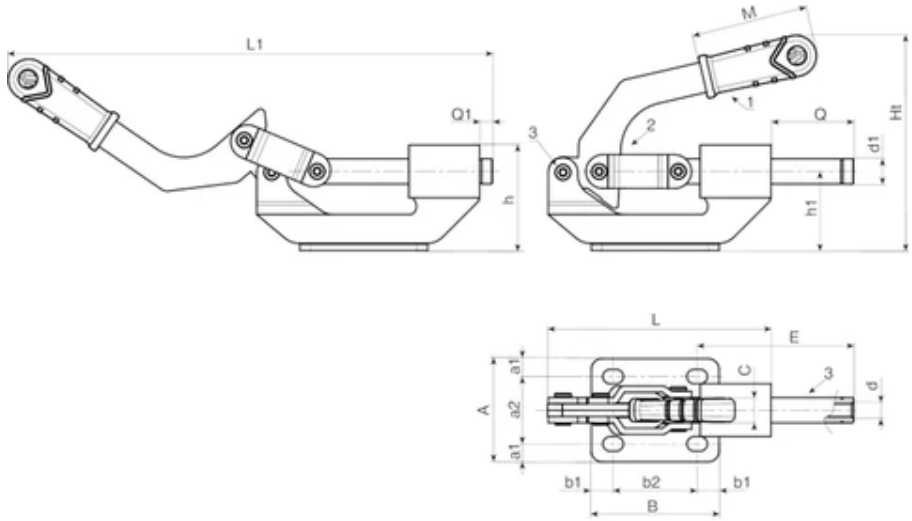

© Copyright
Boteco srl Unipersonale

□□	art.	F1 (Kg)	L	L1	Ht	h	h1	A	B	C	E	M	Q	Q1	s	a1	a2
J290022.0001	J290022.FZ16	220	107	234	98	47	34	49	60	12,5	79	65	41	3	3	8,5	32

??	art.	b1	b2	d	d1	o	p	??(g)
J290022.0001	J290022.FZ16	10	40	M8	12	10	7	458