# J184

+180° -40° | C10 | RoHS COMPLIANT

## 10 □□&□□□□□□□ □□ □□□ / □□□□□□□□

Toggle latches and catch plates

**□□:**

□□ □□□(□□) □□ □□ □□□ / □□ □.

**□□ □□:**

□□.

**□□:**

□□□(□□) □□.

**□□:**

□□□□ □□ □□(□□ □□).

**□□ □□ □□:**

□□.

**□□ □□ □□ □□□:**

J184048 □□ □□ □□□□: J180048-J182048.

J184065 □□ □□ □□□□: J182065-J182065-J180112-J182112.

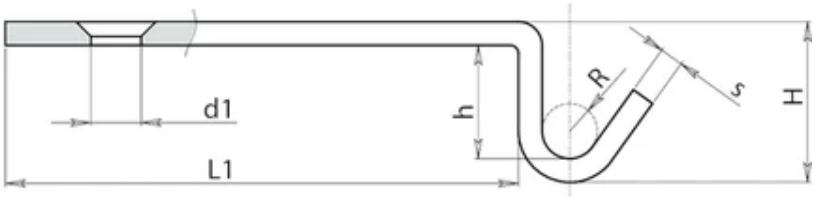


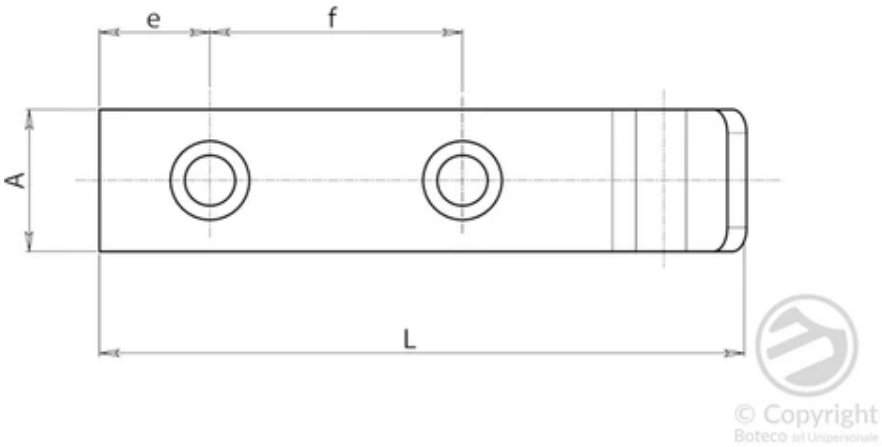


| □□ | Art. | H | L | L1 | h | A | e | f | R | d1 | s | □□(g) |
|---|---|---|---|---|---|---|---|---|---|---|---|---|
| J184048.0001 | J184048.FZ09 | 9 | 40 | 29 | 5 | 16 | 7 | 14 | 2.5 | 5.1 | 2 | 7 |

| ?? | Art. | H | L | L1 | h | A | e | f | R | d1 | s | ??(g) |
|---|---|---|---|---|---|---|---|---|---|---|---|---|
| J184065.0001 | J184065.FZ21 | 21 | 82 | 65 | 16 | 18 | 14 | 32 | 3.5 | 6.5 | 3 | 31 |