G795

UPDATE | +135° -30° | PA6 +G.F. | RoHS COMPLIANT

07 ?? / ?? ???

Knobs

??:

?? ?????.

??? ???? ??.

?? ??:

???? (??? ?? ????).

??:

?? (RAL 9011).

???:

?? ?? ?? ??? ???(??? ?? 6g).

?? ?? ??:

?? ?, ??? ?? ??? ??, ??? ??? ???? ??? ?? ? ????.

?? ? ?? ?? ??? ??, ???? ??? ??? ??? ?? ? ????.

?? ? ? ?? ?? ?? ? ??? ??? ???? ?? ?????.

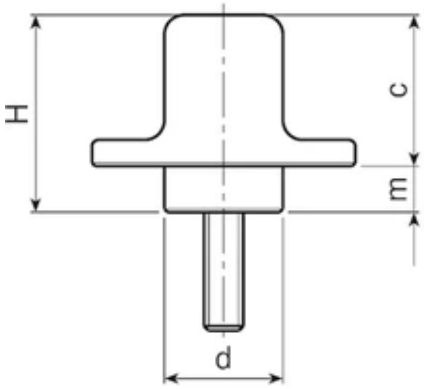

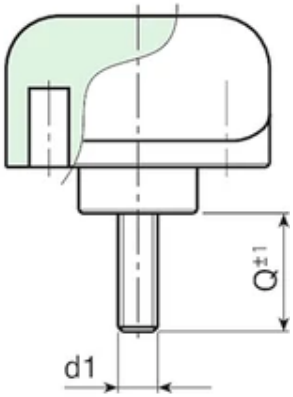

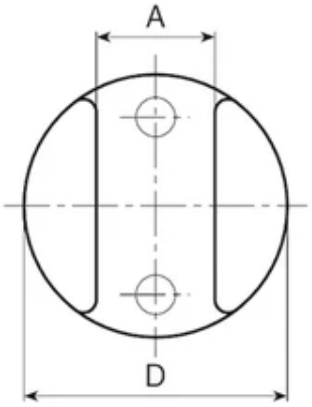

??	art.	D	H	d	A	c	m	LM	d1 6g	Q	??(g)
G79525.0006	G79525.TM05X1601	25	20	12	10	15	5	40	M5	16	12
G79525.0022	G79525.TM06X3001	25	20	12	10	15	5	40	M6	30	14

□□	art.	D	H	d	A	c	m	LM	d1 6g	Q	□□(g)
G79525.0031	G79525.TM08X2001	25	20	12	10	15	5	40	M8	20	25
G79540.0014	G79540.TM08X3001	40	30	18	18	22	7	50	M8	30	40
G79540.0024	G79540.TM10X3001	40	30	18	18	22	7	50	M10	30	43
G79540.0032	G79540.TM12X4001	40	30	18	18	22	7	50	M12	40	67

□□ 150□□□ □□□ □□□ □□□□ □□□ □□□□.
LM = □□ □□□ □□.