DBASE

+135° -30° | PA6 +G.F. | RoHS COMPLIANT

04 □□□□□□□□2□□□□□□□□

Spoke handwheels

□□:

□□□□□□□□(polyamide). □□□□□□□□□.

□□□□:

□□□□□ (□□□□□□□□□□).

□□:

□□ (RAL 9011).

□□□:

□□□□□□□ (polyamide) (RAL 7035 cod. 13).

□□□:

□□□□□: (RAL 2004 cod. 02).
□□ (RAL 5015 cod. 07).
□□ (RAL 1021 cod. 10).
□□ (RAL 3000 cod. 16).
□□ (RAL 6024 cod. 17).
□□ (RAL 9011 □□ 01).

□□□□□:

□□□□□□□□□□

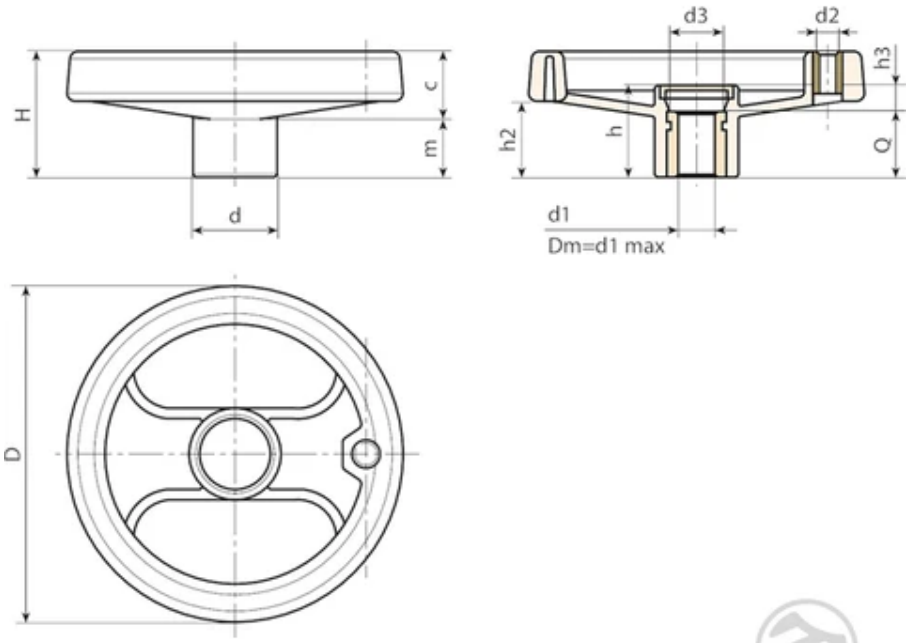

© Copyright
Boteco srl Unipersonale

□□	Art.	D	H	h	d	m	c	h2	h3	d3	Dm	d2 6H	d1 H10	Q	□□(g)
D080.TP0501PZ1	D080.TP0501PZ1	80	34	26	24,5	15,5	18,5	20	6	16,5	12	M6	5	20	90
D100.TP0501PZ1	D100.TP0501PZ1	100	43	33	28,5	20,5	22,5	26,5	9	16,5	16	M6	5	24	150
D130.TP0501PZ1	D130.TP0501PZ1	129	50	35.5	32	20	30	30	11,5	25,5	18	M8	5	24	230
D160.TD0801PZ1	D160.TD0801PZ1	160	57,5	41	40	20	37.5	34	9	26	22	M8	8	32	375
D200.TD0801PZ1	D200.TD0801PZ1	198	60,5	38,5	51	16,5	44	31,5	7,5	27	22	M8	8	32	615
D250.TD0801PZ1	D250.TD0801PZ1	252	70	48	56	23	47	38,5	12	31,5	28	M10	8	36	920
D350.TD0801PZ1	D350.TD0801PZ1	349	78	49	67	21	57	42	17	34	30	M10	(*) 8	32	1510

□□: □□50□ □□ □□ □ □□ d1□ □□ □□□ □ □□□□ (□□ □□ H10 □□ □□ □ H7 □□ □□ □□).