D211

+135°
-30°

PA6
+G.F.

RoHS
COMPLIANT

04

□□□ □□□ □□ 2□□□ □□□ □□□ M202

Spoke handwheels

□□:

□□ □ □□ □□□□□(polyamide). □□□ □□□□ □□□.

□□ □□:

□□□□ (□□□ □□ □□□□).

□□:

□□ (RAL 9011).

□□ □:

□□ □□□□□ (polyamide) (RAL 7035 cod. 13).

□ □□:

□□□□: (RAL 2004 cod. 02).
□□ (RAL 5015 cod. 07).
□□ (RAL 1021 cod. 10).
□□ (RAL 3000 cod. 16).
□□ (RAL 6024 cod. 17).
□□ (RAL 9011 □□ 01).

□□ □□□:

□□□□ □□ □□□ □□ □□ □□ □□ □□□(□□ H10).

□□□ □□□:

□□ □□ □□ □□.

□□□ □□:

Manico girevole art. M202.

□□:

□□□ □□.

(*) □□ □□□ □□.

□□ □□:

□□ □□□□ □□ □□ □□□□ □□□□, □□□□ □□ □□ □□.

□□ □□ □□:

□□ □ □□ 50□ □□ □□□□□, H7 □□□ d1 □□□ □□ □□ □□ □□□ □ □□□□ □□□ □□ □ □□□□.

□□ □□ □□ □□□, □□ d1 □ □□□ □□ □□.

□□ □□ □□ □□□, □□ □□□ □□ □□ □□ □□□ □□ □□.

□□ □ □□ □□ □□ □□ □, □□□ □□□ □□□□ □□□ □□□, □□ □ □□ □□□ □□□□(□□ □□ □□).

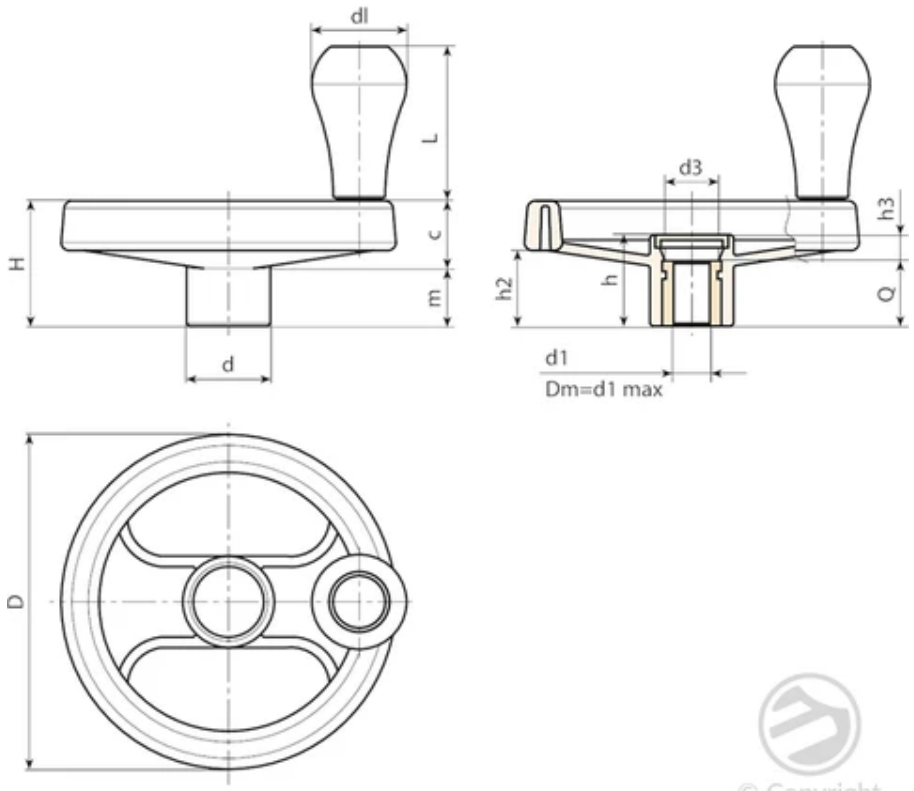

© Copyright
Boteco srl Unipersonale

⍰⍰	Art.	D	D2	H	h	d	m	c	h2	h3	d3	dl	L	Dm	d1 H10	Q	⍰⍰(g)
D211250.0001	D211250.TD0801P	252	257	70	48	56	23	47	38,5	12	31,5	40	63,5	28	8	36	1100
D211350.0001	D211350.TD0801P	349	-	78	49	67	21	57	42	17	34	40	63,5	30	(*) 8	32	1630

⍰⍰: ⍰⍰ 50⍰ ⍰⍰ ⍰⍰ ⍰ ⍰⍰ d1⍰ ⍰⍰ ⍰⍰⍰ ⍰ ⍰⍰⍰⍰ (⍰⍰ ⍰⍰ H10 ⍰⍰ ⍰⍰ ⍰ H7 ⍰⍰ ⍰⍰ ⍰⍰).
Dm = ⍰⍰ Dm⍰⍰ ⍰⍰⍰⍰ ⍰⍰⍰ ⍰⍰⍰⍰ ⍰ ⍰⍰ ⍰⍰ ⍰⍰.